VOLVO P 120 (B 16)

VOLVO

AM
B16

RESERVDELSKATALOG

PARTS CATALOGUE

P 120
RESERVDELSKATALOG
PARTS CATALOGUE

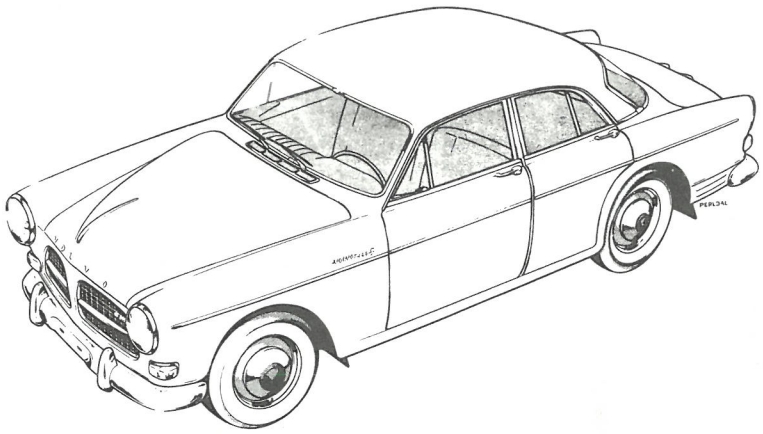

VOLVO

P 120

1 Förord Foreword

2a Motor Engine

2b Kylsystem Cooling system

2c Bränsle- och Avgassystem Fuel and Exhaust systems

2d Motorreglage Control linkages

3 Elsystem Instrument Electrical equipment Instruments

4 Kraftöverföring Bakaxel Power train Rear axle

5 Bromsar Brakes

6 Framaxel Hjul Styrning Front axle Wheels Steering

8 Karosseri Coachwork

9 Övrig utrustning Miscellaneous equipment

Register

Denna reservdelskatalog upptager reservdelar för vår personvagn P 120, med tidigare modell- och katalogbeteckning P 1200, som omfattar följande typbeteckningar.

Senare typbeteckning	Tidigare typ- och katalogbeteckning, som närmast motsvarar senare typbeteckning
P 12132 med motor B 16 A och M 30 växellåda	P 12104 och P 12106 med motor B 16 A och H6 eller M 4 växellåda
P 12133 med motor B 16 A och M 31 växellåda	
P 12134 med motor B 16 A och M 40 växellåda	
P 12234 med motor B 16 B och M 40 växellåda	P 12204 och P 12206 med motor B 16 B och H6 eller M 4 växellåda
P 12244 med motor B 16 B och M 40 växellåda	P 12208 med motor B 16 B och M 4 växellåda

Motorns detaljnummer:

B 16 A 495383

B 16 A 495395 (med saxomatkoppling)

B 16 B 495387

B 16 B 495396 (med saxomatkoppling)

Katalogen är indelad i de grupper, som framgår av registerbladet. På varje grupps första sida finns en innehållsförteckning.

Vagnens typbeteckning, chassinummer, färgnummer och klädselkombination finns stansade i en plåt på pedalkåpan på torpedens framsida. Motorns typbeteckning, detaljnummer och motornummer finns angivna på motorns vänstra sida. Motorns typbeteckning, B16, och de fem första siffrorna i detaljnumret är gjutna i cylinderblocket. Detaljnumrets sista siffra och motornumret är instansade i cylinderblocket.

Då uppgifter om motorns typbeteckning lämnas bör denna åtföljas av motorns detaljnummer.

Vissa enheter är i texten betecknade med ordet "komplett". De detaljer, som är förskjutna åt höger under en dylik kompletthet medföljer vid köp av denna.

Komplettenheter markeras även på bildsidan, antingen med en ring omkring ett pos. nr eller en klammer omkring två eller flera pos. nr.

Ett lodrätt streck i textsidans vänstra marginal möjliggör snabbare lokalisering av enstaka ändringar, som ägt rum vid senaste sidbyte.

Ett i anmärkningskolumnen överstruket detaljnummer anger att det ersatts av vidstående nummer i detaljnummerkolumnen.

AKTIEBOLAGET VOLVO
Göteborg - Sverige
juni 1959

This parts catalogue concerns spare parts for vehicles of the P 120 series, previously designated P 1200, which includes the following type designations.

Current type designation	Previous type and catalogue designations which correspond with the current type designations.
P 12132 with B 16 A engine and M30 transmission	P 12104 and P 12106 with B 16 A engine and H6 or M4 transmission
P 12133 with B 16 A engine and M31 transmission	
P 12134 with B 16 A engine and M40 transmission	
P 12234 with B 16 B engine and M40 transmission	P 12204 and P 12206 with B 16 B engine and H6 or M4 transmission
P 12244 with B 16 B engine and M40 transmission	P 12208 with B 16 B engine and M4 transmission

Engine part numbers

B 16 A 495383

B 16 A 495395 (with Saxomat clutch)

B 16 B 495387

B 16 B 495396 (with Saxomat clutch)

This catalogue is divided into groups covering the main component groups of the car. These groups are listed in the main register. There is an index on the title page of each catalogue group. The vehicle type designation, chassis number, colour code and upholstery combination numbers are stamped on a plate attached to the pedal housing on the front of the firewall. The engine type designation and the first five figures of the part numbers are cast in the cylinder block. The last figure of the part number as well as the whole of the engine number are die stamped in the block. The engine serial number should always be quoted in conjunction with the type designation.

Certain parts in this catalogue are designated "complete". The individual parts listed under this designation, which are displaced to the right, are included when the "complete" unit is purchased.

A perpendicular line on the left margin of a text page is to facilitate the easy localisation of single alterations which have taken place since the last set of replacement pages were issued.

A scored part number in the notes column shows that the part concerned has been replaced by the part currently listed.

AKTIEBOLAGET VOLVO
Gothenburg - Sweden
June 1959

Printed in Sweden

A	=	ampere
alt	=	alternativ
b	=	bredd
d	=	diameter, inre
D	=	diameter, yttre
erf	=	erforderligt antal, erforderlig längd etc
fr o m	=	från och med
GV	=	golvväxel
H	=	höger
Hst	=	högerstyrning
kmpl	=	komplett
l	=	längd
MF	=	vagnar med friskluftsanläggning
mm	=	millimeter
MV	=	vagnar med värmeelement
N	=	nyckelvidd
RD	=	rördiameter
RV	=	rattväxel
sen utf	=	senare utförande
sep	=	separat
S E S	=	säljes ej separat
std	=	standard
std d	=	standarddimension
tid utf	=	tidigare utförande
tj	=	tjocklek
t o m	=	till och med
ud	=	underdimension
utv	=	utväxling
UV	=	vagnar utan värmeelement
V	=	volt, vänster
Vst	=	vänsterstyrd
W	=	watt
öd	=	överdimension

A	=	Ampere
alt	=	Alternatives
b	=	Width
cpl	=	Complete
d	=	Internal diameter
D	=	External diameter
erf	=	Order as required, state required length, etc
GV	=	Floor shift
l	=	Length
L	=	Left
LHD	=	Left hand drive
mm	=	Millimetre
MV	=	Cars fitted with heater units
MF	=	Cars fitted with fresh air units
N	=	Width across flats
o s	=	Oversize
R	=	Right
RD	=	Tube diameter
rat	=	Ratio
RHD	=	Right-hand drive
RV	=	Steering gear shift
sep	=	Separate
S E S	=	Not sold separately
std	=	Standard (size)
Th	=	Thickness
u s	=	Undersize
UV	=	Vans not fitted with heater units
V	=	Volt
W	=	Watt
w e f	=	With effect from

Values without suffixes are in mm

GRUPP 2A
Motor

INNEHÅLLSFÖRTECKNING

Cylinderblock, ventilationsrör ..... Sida 2
Transmissionskåpa, svänghjulskåpa, motorupphängning ..... Sida 4
Cylinderlock, insugnings- och avgasrör, skyddskåpa ..... Sida 6
Vevrörelse ..... Sida 8
Ventilmekanism ..... Sida 12
Oljepump, oljesump ..... Sida 14
Oljefilter, reducerventil ..... Sida 16

GROUP 2A
Engine

INDEX

Cylinder block, breather pipe ..... Page 2
Timing gear casing, flywheel casing, engine mountings ..... Page 4
Cylinder head, intake and exhaust manifolds, valve cover ..... Page 6
Crankshaft and related parts ..... Page 8
Valve mechanism ..... Page 12
Oil pump, oil pan (sump) ..... Page 14
Oil filter, relief valve ..... Page 16

P 120

Cylinderblock, ventilationsrör — Cylinder block, breather pipe

Pos Fig.	Antal Qty. B 16 A	Antal Qty. B 16 B	Benämning	Description	Det. nr Part No.	Anmärkning Notes
1	1	1	Cylinderblock, kmpl.	Cylinder block, cpl.	403937	
2	4	4	. Kolvsats, kmpl. std.d. märkt A	. Piston sets, cpl., std., marked A	275112	1)
			B	B	275113	
			C	C	275114	
			D	D	275115	
			E	E	275116	
			F	F	275117	
			G	G	275118	
			H	H	275119	
3	4	4	. . Kolvbult, std.d.	. . Piston pin, std.	403876	1)
4	8	8	. . Låsring	. . Lock ring	914507	
5			. Överfall	. Cap	-	
6	6	6	. Styrhylsa	. Guide sleeve	70415	
7	6	6	. Pinnskruv	. Stud	17041	
8	6	6	. Mutter	. Nut	150104	
9	3	3	. Låsbricka	. Lock washer	15232	2)
10	1	1	. Kamaxelbussning	. Camshaft bushing	403110	
11	1	1	. Kamaxelbussning	. Camshaft bushing	403111	
12	1	1	. Kamaxelbussning	. Camshaft bushing	403112	
13	1	1	. Expansionsplugg	. Expansion plug	403194	
14	3	3	. Rensplugg	. Flushing plug	70792	
15	1	1	. Propp	. Plug	952075	
16	2	2	. Hattplugg	. Plug	955081	403141
17	2	2	. Propp	. Plug	16318	
18	2	2	. Packning	. Packing	18665	
19	1	1	. Propp	. Plug	16325	
20	1	1	. Propp	. Plug	190682	D = 18
21	2	2	. Styrpinne	. Guide pin	17125	
22	1	1	Inspektionslock	Inspection cover	403051	
23	1	1	Inspektionslock	Inspection cover	403050	
24	2	2	Packning	Gasket	403052	
25	12	12	Skruv	Bolt	902251	
26	12	12	Packning	Packing	11991	3)
	10		Packning	Packing	11991	4)
	2		Vikbleck	Tub washer	418193	4)
27	1	1	Ventilationsrör	Breather pipe	403843	5, 6)
	1	1	Ventilationsrör	Breather pipe	418012	7)
28	1	1	Packning	Gasket	60924	5)
	1	1	Gummiring	Rubber ring	191101	7)
29	1	1	Skruv	Bolt	902288	
30	1	1	Bricka	Washer	11962	5)
	1	1	Kopparpackning	Copper packing	11992	7)
31	1	1	Avtappningskran	Drain cock	82744	

1. För öd. se sida 8.
2. Tid. utf. Tillräcklig låsning erhålles utan låsbricka.
3. B 16 A, detaljnummer 495383.
   B 16 B, detaljnummer 495387.
4. B 16 A, detaljnummer 495395.
   B 16 B, detaljnummer 495396.
5. B 16 A t.o.m. motor nr 69283.
   B 16 B t.o.m. motor nr 20199.
6. Ersättes av 1 st ventilationsrör 418012, 1 st gummiring 191101 och 1 st packning 11992.
7. B 16 A fr.o.m. motor nr 69284.
   B 16 B fr.o.m. motor nr 20200.

1. Oversizes listed on page 8.
2. Early prod. Sufficient locking is obtained without a lock washers.
3. B 16 A, Part No. 495383.
   B 16 B, Part No. 495387.
4. B 16 A, Part No. 495395.
   B 16 B, Part No. 495396.
5. B 16 A up to engine No. 69283.
   B 16 B up to engine No. 20199.
6. Replaced by 1 breather pipe 418012, rubber ring 191101 and packing 11992.
7. B 16 A w.e.f. engine No. 69284.
   B 16 B w.e.f. engine No. 20200.

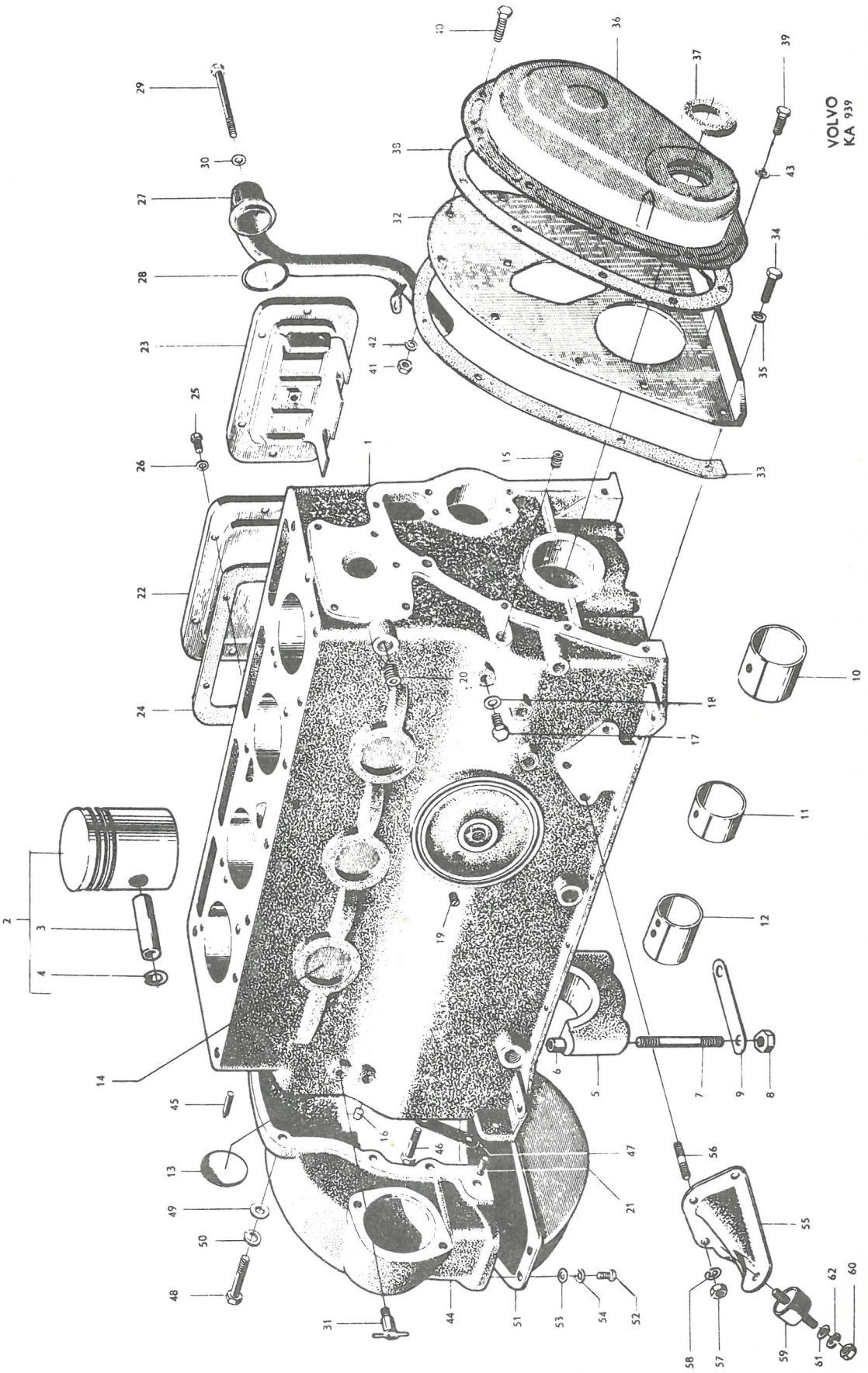
VOLVO
KA 939

Pos Fig.	Antal Qty. B 16 A	Antal Qty. B 16 B	Benämning	Description	Det. nr Part No.	Anmärkning Notes
32	1	1	Tätningsplåt	Seal plate	403073	
33	1	1	Packning	Gasket	403074	
34	4	4	Skruv	Bolt	902279	
35	4	4	Fjäderbricka	Spring washer	906990	
36	1	1	Transmissionskåpa, kmpl.	Timing gear casing, cpl.	403893	
37	1	1	. Filtring	. Felt ring	190537	
38	1	1	Packning	Gasket	403075	
39	2	2	Skruv	Bolt	100101	l = 8
40	8	8	Skruv	Bolt	902253	l = 16
41	4	4	Mutter	Nut	906575	
42	7	7	Fjäderbricka	Spring washer	906987	
43	3	3	Kopparpackning	Copper packing	11991	
44	1	1	Svänghjulskåpa, kmpl.	Flywheel casing, cpl.	418134	1) ~~403477~~
	1		Svänghjulskåpa, kmpl.	Flywheel casing, cpl.	418163	2)
45	1	1	. Inställningsvisare	. Setting indicator	190222	
	2	2	Dammskydd	Dust cover	661788	3)
	1	1	Dammskydd	Dust cover	661789	4)
46	4	4	Skruv	Bolt	902306	l = 30
47	2	2	Låsbricka	Lock washer	15269	
48	2	2	Skruv	Bolt	955320	l = 40 ~~105234~~
49	2	2	Bricka	Washer	190523	~~11963~~
50	2	2	Fjäderbricka	Spring washer	955922	~~18876~~
51	1	1	Skyddskåpa	Valve casing	87195	1)
	1		Skyddskåpa	Valve casing	418166	2)
52	5	5	Skruv	Bolt	902279	
53	3	3	Bricka	Washer	11962	
54	5	5	Fjäderbricka	Spring washer	906990	
55	1	1	Konsol, V	Bracket, L	654037	
	1	1	Konsol, H	Bracket, R	654038	
56	6	6	Pinnskruv	Stud	17394	
57	6	6	Mutter	Nut	906576	
58	6	6	Fjäderbricka	Spring washer	906990	
59	2	2	Gummikudde	Rubber cushion	653190	
60	4	4	Mutter	Nut	921983	
61	4	4	Bricka	Washer	951720	
62	4	4	Fjäderbricka	Spring washer	906994	

1. B 16 A, detaljnummer 495383.
   B 16 B, detaljnummer 495387.
2. B 16 A, detaljnummer 495395.
   B 16 B, detaljnummer 495396.
3. För ventilationshål i svänghjulskåpa.
4. För hål vid inställningsvisare i svänghjulskåpa.

1. B 16 A, Part No. 495383.
   B 16 B, Part No. 495387.
2. B 16 A, Part No. 495395.
   B 16 B, Part No. 495396.
3. For ventilator in flywheel casing.
4. For setting indicator aperture in flywheel casing.

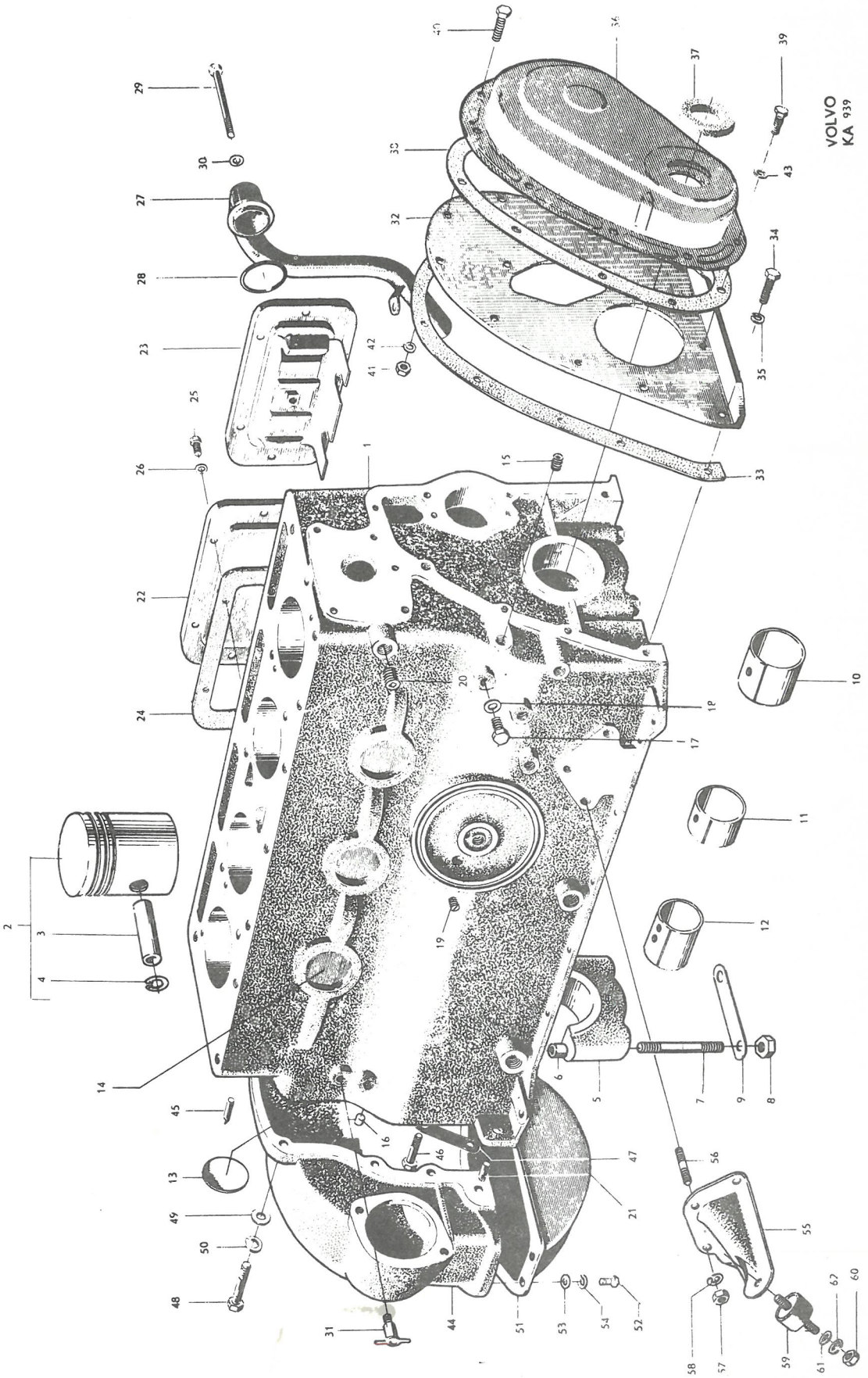
VOLVO
KA 939

P 120

Cylinderlock, insugnings- och avgasrör, skyddskåpa — Cylinder head, intake and exhaust manifolds, valve cover

Pos Fig.	Antal Qty. B 16 A	Antal Qty. B 16 B	Benämning	Description	Det. nr Part No.	Anmärkning Notes
1	1		Cylinderlock, kmpl.	Cylinder head, cpl.	403938-4	1)
	1		Cylinderlock, kmpl.	Cylinder head, cpl.	419016-1	2)
		1	Cylinderlock, kmpl.	Cylinder head, cpl.	403939-2	3)
		1	Cylinderlock, kmpl.	Cylinder head, cpl.	419017-9	4)
2	8	8	. Ventilstyrning	. Valve guide	403390-8	
3	8	8	. Hylsa	. Sleeve	403747-9	
4	1	1	. Rensplugg	. Flushing plug	70792-7	
5	1	1	. Vattenfördelningsrör	. Water distributor pipe	403411-2	
6	1	1	Packning	Gasket .....S	403808-9	
7	10	12	Pinnskruv	Stud	190066-1	I = 128
	2		Pinnskruv	Stud	191091-8	I = 132
8	12	12	Mutter	Nut	10567-6	
9	1		Insugnings- och avgasrör	Intake and exhaust manifold	403831-1	5)
	1		Insugnings- och avgasrör	Intake and exhaust manifold	418101-2	6)
10		1	Insugningsrör	Intake manifold	403917-8	3)
		1	Insugningsrör	Intake manifold	418197-0	4)
11	1	1	Propp	Plug	16325-3	
12	2	2	Styrhylsa	Guide sleeve	403815-4	
13		1	Avgasrör	Exhaust manifold	403895-6	
14	2	2	Packning	Gasket .....S	403833-7	
15	1	1	Packning	Gasket .....S	403832-9	
16	2	1	Pinnskruv	Stud	191163-5	I = 40 ~~924064~~
17	4	5	Pinnskruv	Stud	191162-7	I = 42 ~~924065~~
18	6	6	Mutter	Nut	17624-8	
19	2	3	Bricka	Washer	955894-1	~~120799~~
20	4	2	Bricka	Washer	191169-2	~~10554~~
21		2	Bricka	Washer	403918-6	
22	1		Skyddskåpa	Valve cover	403086-2	
		1	Skyddskåpa	Valve cover	403520-0	
23	1	1	Packning	Gasket .....S	403087-0	
24	2		Kapselmutter	Cap nut	403097-9	
		2	Kapselmutter	Cap nut	150146-9	
25	2	2	Packning	Packing ..... S	190817-7	
26	2		Bricka	Washer	403990-5	
		2	Bricka	Washer	403996-2	
27	2	2	Låsring	Lock ring	403098-7	
28	1		Ventilationshuv, kmpl.	Breather cap, cpl.	403515-0	~~403367~~
		1	Ventilationshuv, kmpl.	Breather cap, cpl.	403515-0	
29	1	1	. Packning	. Gasket .....S	940096-1	

1. B 16 A, detaljnummer 495383.
2. B 16 A, detaljnummer 495395.
3. B 16 B, detaljnummer 495387.
4. B 16 B, detaljnummer 495396.
5. T.o.m. motor nr 108879.
6. Fr.o.m. motor nr 108880.

1. B 16 A, Part No. 495383.
2. B 16 A, Part No. 495395.
3. B 16 B, Part No. 495387.
4. B 16 B, Part No. 495396.
5. Up to engine No. 108879.
6. W.e.f. engine No. 108880.

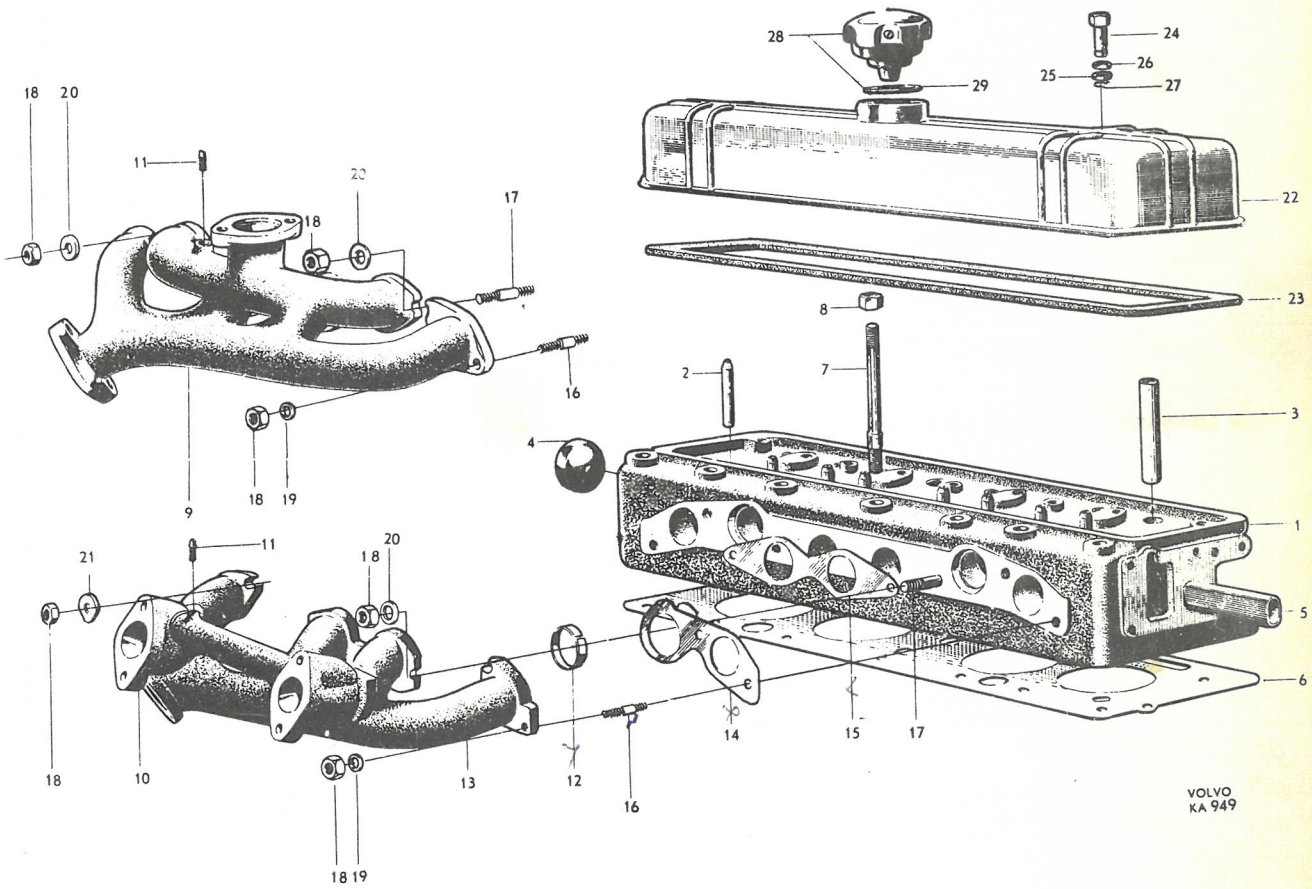

28
24
26
25
27
29
22
23
18
20
11
20
18
17
16
9
18
19
8
2
7
3
4
1
5
6
21
11
18
20
18
10
13
12
16
14
15
17
18 19
VOLVO
KA 949

Pos Fig.	Antal Qty. B 16 A	Antal Qty. B 16 B	Benämning	Description	Det. nr Part No.	Anmärkning Notes
1	4	4	Kolvsats, kmpl, 0,020" öd	Piston set, cpl, 0.020" o s ...S	275121-2	1)
			0,030" öd	0.030" o s ...S	275122-0	
			0,040" öd	0.040" o s ...S	275123-8	
			0,050" öd	0.050" o s ...S	275124-6	
2	4	4	. Kolbult, std d	. Piston pin, std .....S	403876-6	
3	8	8	. Låsring	. Circlip .....S	914507-9	
			Kolvbult, 0,05 öd	Piston pin, 0.05 o s	403844-4	
			0,10 öd	0.10 o s	403845-1	
			0,20 öd	0.20 o s	403846-9	
4			Kompressionsring	Compression ring		
	4	4	Std d övre	Std upper .....S	403858-4	2)
	4	4	Std d undre	Std lower .....S	403864-2	2)
			0,020" öd övre	0.020" o s upper .....S	403860-0	
			0,020" öd undre	0.020" o s lower .....S	403866-7	
			0,030" öd övre	0.030" o s upper .....S	403861-8	
			0,030" öd undre	0.030" o s lower .....S	403867-5	
			0,040" öd övre	0.040" o s upper .....S	403862-6	
			0,040" öd undre	0.040" o s lower .....S	403868-3	
			0,050" öd övre	0.050" o s upper .....S	403863-4	
			0,050" öd undre	0.050" o s lower .....S	403869-1	
5	4	4	Oljering, std d	Oil scraper ring, std .....S	403870-9	2)
			0,020" öd	0.020" o s .....S	403872-5	
			0,030" öd	0.030" o s .....S	403873-3	
			0,040" öd	0.040" o s .....S	403874-1	
			0,050" öd	0.050" o s .....S	403875-8	
	1	1	Kolvringssats, kmpl std d, expand ringar	Piston ring set, cpl std, expander rings	279705-8	
6	4	4	Vevstake, kmpl	Connecting rod, cpl	419051-8	3) ~~403829~~
	4	4	Vevstake, kmpl	Connecting rod, cpl	419052-6	4)
7	4	4	. Bussning, std d	. Bushing, std	403187-8	
			. Bussning, 0,010" öd	. Bushing, 0.010" o s	403378-3	
8	8	8	. Bult	. Bolt	403484-9	
9	8	8	. Mutter	. Nut	150106-3	
10	4	4	Låsbricka	Lock washer	120320-7	5)
11	8		Lagerskål, std d	Bearing shell, std .....S	403924-4	
			0,010" ud	0.010" u s .....S	403933-5	
			0,020" ud	0.020" u s .....S	403934-3	
			0,030" ud	0.030" u s .....S	403935-0	
			0,040" ud	0.040" u s	403936-8	
		8	Lagerskål, std d	Bearing shell, std .....S	403393-8	
			0,010" ud	0.010" u s .....S	403566-3	
			0,020" ud	0.020" u s .....S	403758-6	
			0,030" ud	0.030" u s .....S	403759-4	
			0,040" ud	0.040" u s	403760-2	

1. För std d se sida 2.
2. Vid behov av överdim upptill 0,010" se "Kolvringssats" denna sida.
3. Kännetecken: Siffran 1 är instansad i vevstaken. Ersätter tid förekommande utf med instansad bokstav A eller B.
4. Kännetecken: Siffran 2 är instansad i vevstaken. Ersätter tid förekommande utf med instansad bokstav C eller D.
5. Tid utf. Tillräcklig låsring erhålles utan låsbricka.

1. Standard size quoted on page 2.
2. For oversize up to 0.010" see "Piston ring sets" on this page.
3. Recognized by the fact that there is a figure 1 stamped in the connecting rod. Replaces early production type stamped with letters A or B.
4. Recognized by the fact that a figure 2 is stamped in the connecting rod. Replaces early production type stamped with letters C or D.
5. Early prod. Sufficient locking is obtained without a lock washer.

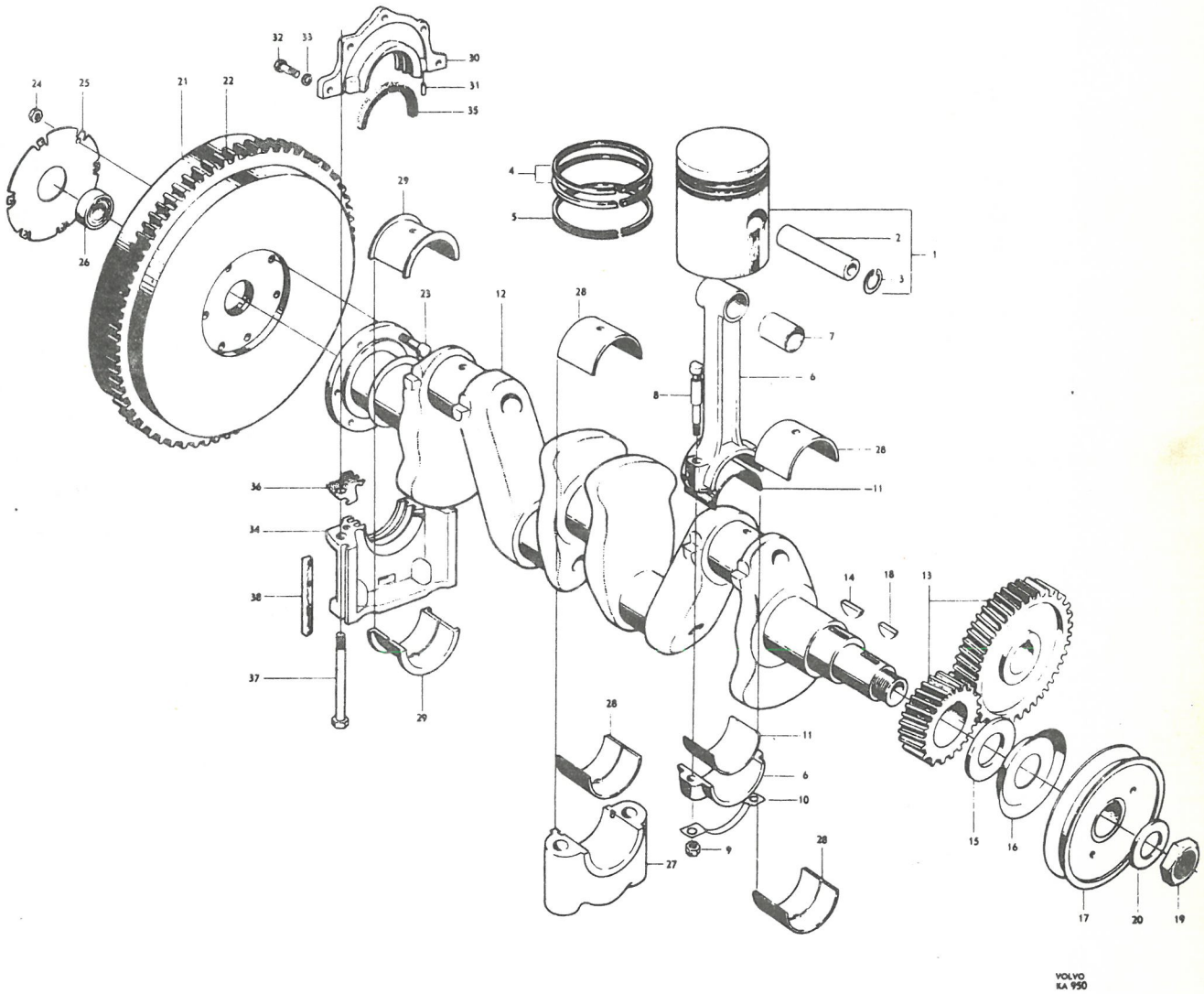
VOLVO
KA 950

Pos Fig.	Antal Qty. B 16 A	Antal Qty. B 16 B	Benämning	Description	Det. nr Part No.	Anmärkning Notes
12	1		Vevaxel	Crankshaft	418195-4	1) ~~418160~~
	1		Vevaxel	Crankshaft	419019-5	2) ~~418122~~ —
		1	Vevaxel	Crankshaft	418161-6	3) ~~403491~~
		1	Vevaxel	Crankshaft	418179-8	4)
13	1	1	Vev- och kamaxeldrev	Crankshaft and camshaft gear	418121-0	5) 1 par 1 pair
14	1	1	Woodruffkil	Woodruff key	910121-3	
15	1	1	Bricka	Washer	403079-7	
16	1	1	Oljeslungare	Oil slinger	403913-7	
17	1	1	Remskiva	Pulley	403854-3	
18	1	1	Woodruffkil	Woodruff key	910121-3	
19	1	1	Mutter	Nut	10768-0	
20	1	1	Låsbricka	Lock washer S	15181-1	
21	1	1	Svänghjul, kmpl.	Flywheel, cpl.	403582-0	1,3)
	1		Svänghjul, kmpl.	Flywheel, cpl.	418167-3	2,4)
22	1	1	. Kuggkrans	. Ring gear	403276-9	1,3)
	1		. Kuggkrans	. Ring gear	418169-9	2,4)
23	6	6	Bult	Bolt	403038-3	1,3)
	6		Bult	Bolt	191923-2	2,4)
24	6	6	Mutter	Nut	150102-2	1,3)
	6		Låsbricka	Lock washer	951698-0	2,4)
25	1	1	Hållare	Retainer S	403039-1	1,3)
	1		Låsring f. kullager	Lock ring for ball bearing	191848-1	2,4)
26	1	1	Kullager	Ball bearing	11009-8	
27			Ramlageröverfall	Main bearing cap	-	Se sida 2. See page 2.
28	4		Lagerskål, std. d.	Bearing shell, std. S	403028-4	
			0,010" ud.	0.010" u.s. S	403045-8	
			0,020" ud.	0.020" u.s. S	403046-6	
			0,030" ud.	0.030" u.s. S	403047-4	
			0,040" ud.	0.040" u.s.	403048-2	
		4	Lagerskål, std. d.	Bearing shell, std. S	403946-7	~~403493~~
			0,010" ud.	0.010" u.s. S	403947-5	~~403565~~
			0,020" ud.	0.020" u.s. S	403948-3	~~403755~~
			0,030" ud.	0.030" u.s. S	403949-1	~~403756~~
			0,040" ud.	0.040" u.s.	403950-9	~~403757~~
29	2	2	Lagerskål, std. d.	Bearing shell, std. S	403281-9	
			0,010" ud.	0.010" u.s. S	403282-7	
			0,020" ud.	0.020" u.s. S	403283-5	
			0,030" ud.	0.030" u.s. S	403284-3	
			0,040" ud.	0.040" u.s.	403285-0	
30	1	1	Tätningsfläns, kmpl.	Seal flange, cpl.	403888-1	
31	2	2	. Styrpinne	. Guide pin	950512-4	
32	5	5	Skruv	Bolt	902253-4	
33	5	5	Fjäderbricka	Spring washer	906987-3	
34	1	1	Tätningsfläns	Seal flange	403890-7	
35	2	2	Filtring	Felt ring S	190219-6	
36	2	2	Packning	Gasket S	403887-3	
37	2	2	Skruv	Screw	14109-3	
38	2	2	Tätningslist	Seal fillet S	403090-4	

1. B16A, detaljnummer 495383.
2. B16A, detaljnummer 495395.
3. B16B, detaljnummer 495387.
4. B16B, detaljnummer 495396.
5. Sep. vevaxeldrev lagerföres ej. Sep. kamaxeldrev, se sid. 12.

1. B16A, Part No. 495383.
2. B16A, Part No. 495395.
3. B16B, Part No. 495387.
4. B16B, Part No. 495396.
5. Separate crankshaft gears are not stocked. Separate camshaft gears see page 12.

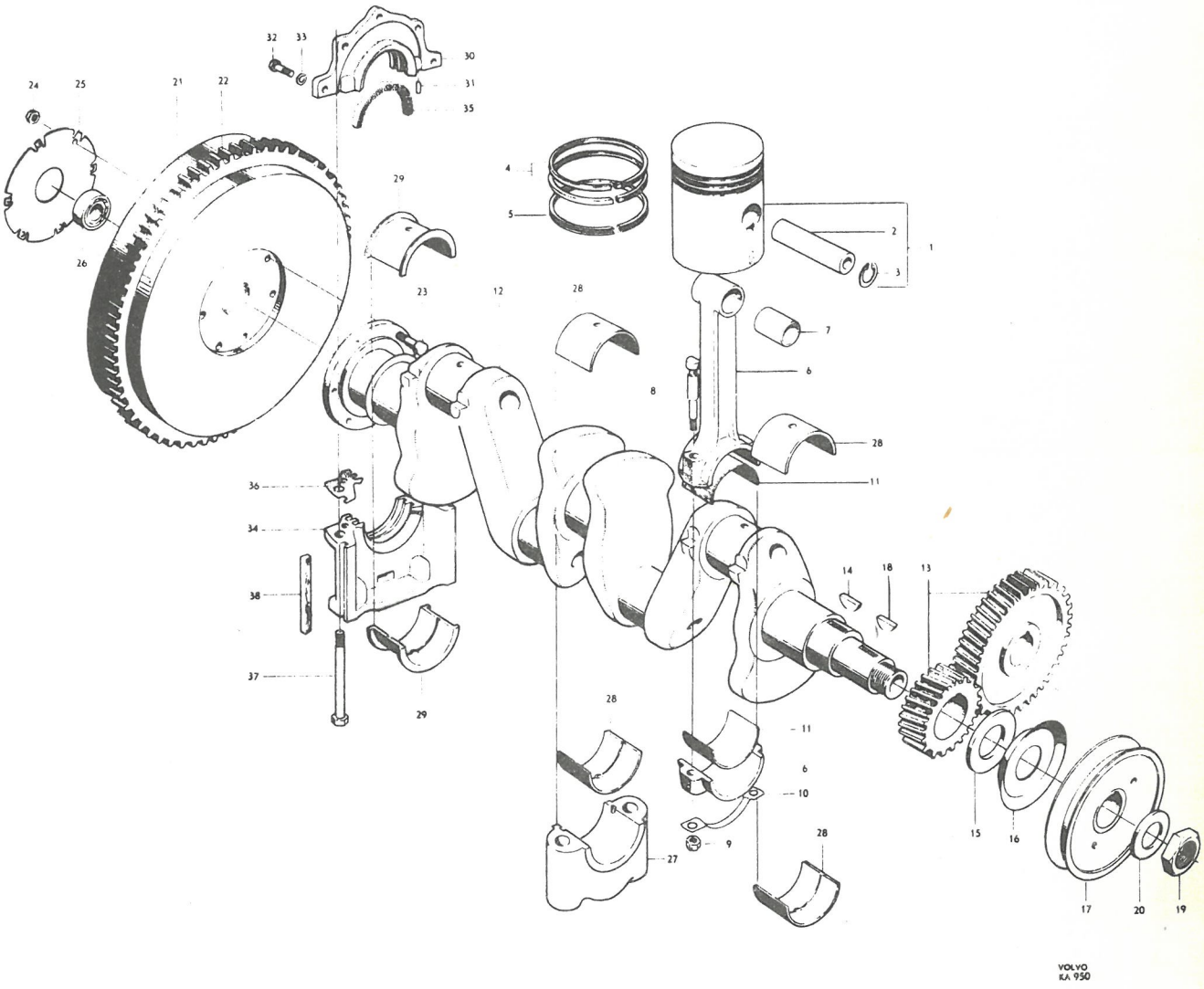
VOLVO
KA 950

P 120

Ventilmekanism — Valve mechanism

Pos Fig.	Antal Qty. B 16 A	Antal Qty. B 16 B	Benämning	Description	Det. nr Part No.	Anmärkning Notes
1	4	4	Insugningsventil	Intake valve	403881	
2	4	4	Utblåsningsventil	Exhaust valve	403486	
3	8	8	Ventilstyrning	Valve guide	-	Se sida 6. See page 6.
4	8	8	Ventilfjäder	Valve spring	403717	
5	8	8	Bricka	Washer	403500	
6	16	16	Lås	Lock	403315	
7	8	8	Skyddsring	Protector ring	405357	
8	4	4	Vipparm, kmpl.	Rocker arm, cpl.	403561	1)
	4	4	Vipparm, kmpl.	Rocker arm, cpl.	403560	2)
9	8	8	. Bussning	. Bushing	18146	
10	8	8	. Justerskruv	. Adjuster screw	403155	
11	8	8	. Mutter	. Nut	951200	
12	1	1	Axel, kmpl.	Shaft, cpl.	403383	
13	2	2	. Hattplugg	. Plug	955082	
14	2	2	Distansfjäder nr 1, 5 framifrån	Spacer springs, Nos. 1, 5	405140	Counted from the front
15	2	2	Distansfjäder nr 2, 4 framifrån	Spacer springs, Nos. 2, 4	403392	Counted from the front
16	1	1	Distansfjäder nr 3 framifrån	Spacer spring, No. 3	403393	Counted from the front
17	2	2	Låsring	Lock ring	914452	
18	3	3	Lagerbock nr 1, 2, 3 framifrån	Bearing brackets, Nos. 1, 2, 3	403386	Counted from the front
	1	1	Lagerbock nr 4 framifrån	Bearing bracket, No. 4	403385	Counted from the front
19	6	6	Skruv	Bolt	902287	
20	2	2	Pinnskruv	Stud	130078	
21	8		Tryckstång	Push rod	403689	
		8	Tryckstång	Push rod	403489	
22	8	8	Hylsa	Sleeve	-	Se sida 6. See page 6
23	8	8	Ventiltryckare	Valve lifter	403584	
24	1		Kamaxel	Camshaft	403825	3)
	1		Kamaxel	Camshaft	403940	4)
	1		Kamaxel	Camshaft	403736	5)
		1	Kamaxel	Camshaft	403737	
25	1	1	Bussning	Bushing	-	Se sida 2. See page 2
26	1	1	Bussning	Bushing	-	Se sida 2. See page 2
27	1	1	Bussning	Bushing	-	Se sida 2. See page 2
28	1	1	Expansionsplugg	Expander plug	-	Se sida 2. See page 2
29	1	1	Kamaxeldrev	Camshaft gear	403944	
30	1	1	Woodruffkil	Woodruff key	910121	
31	1	1	Mutter	Nut	10768	
32	1	1	Låsbricka	Lock washer	15181	
33	1	1	Tryckfläns	Thrust flange	403182	
34	2	2	Skruv	Bolt	902253	
35	2	2	Låsbricka	Lock washer	15252	

1. Nr 1, 3, 5 och 7 framifrån räknat.
2. Nr 2, 4, 6 och 8 framifrån räknat.
3. T.o.m. motor nr 152.
4. Motor nr 153–6120.
   Ersättes av 1 st kamaxel nr 403736 och 1 st drivhjul nr 403884.
5. Fr.o.m. motor nr 6121.

1. Nos. 1, 3, 5 and 7 (counted from the front).
2. Nos. 2, 4, 6 and 8 (counted from the front).
3. Up to engine No. 152.
4. Engines Nos. 153 - 6120.
   Replaced by 1 camshaft No. 403736 and 1 gear No. 403884.
5. From engine No. 6121 onwards.

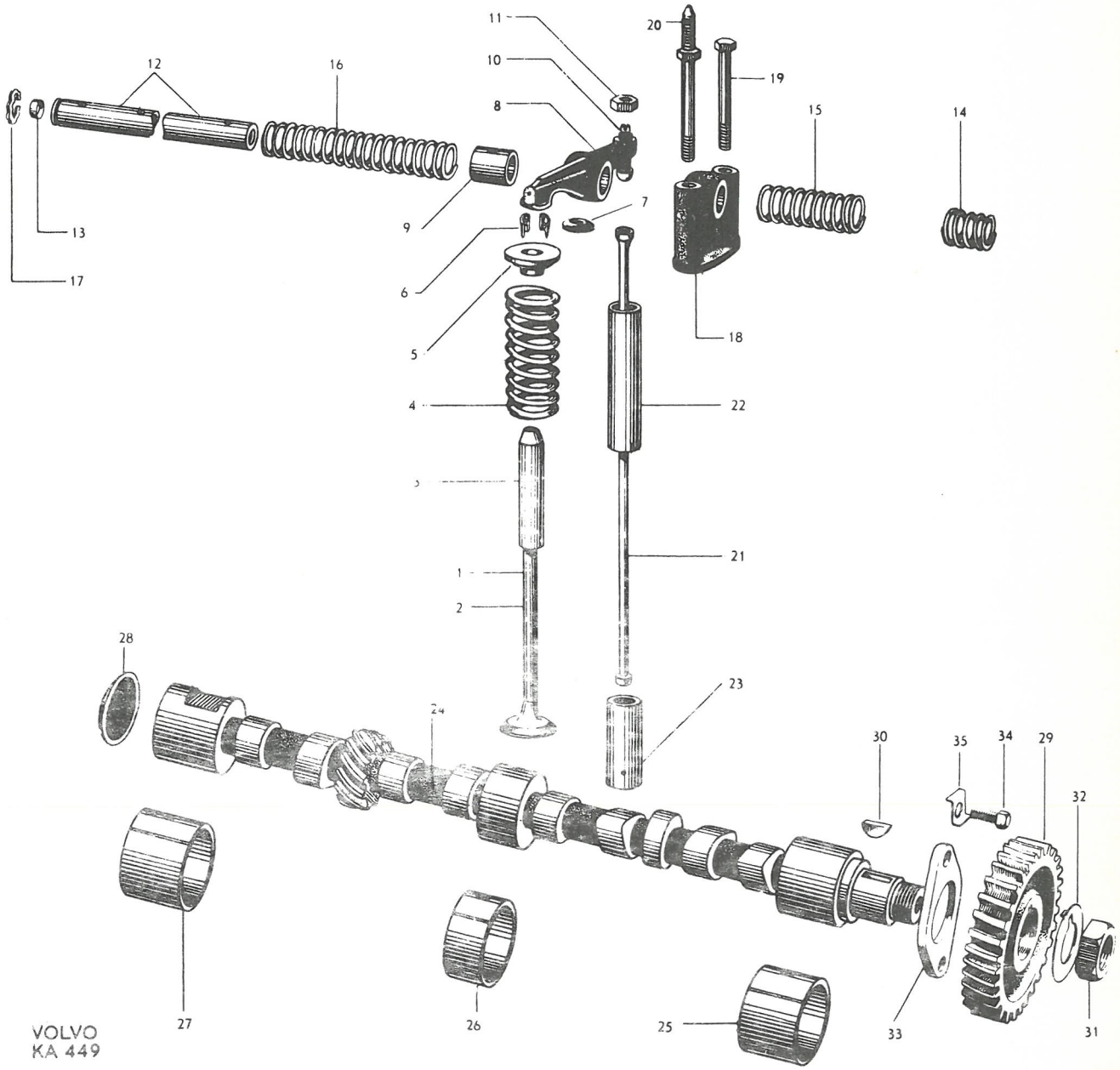
11
20
12
16
10
19
8
15
14
13
9
7
17
6
18
5
4
22
3
21
1
2
28
24
23
30
35
34
29
32
27
26
25
33
31
VOLVO
KA 449

P 120

Oljepump, oljesump — Oil pump, Oil pan (Sump)

Pos Fig.	Antal Qty. B 16 A	Antal Qty. B 16 B	Benämning	Description	Det. nr Part No.	Anmärkning Notes
	1		Oljepump, kmpl.	Oil pump, cpl.	403021-9	1)
	1	1	Oljepump, kmpl.	Oil pump, cpl.	403962-4	2)
1	1	1	. Hus, kmpl.	. Housing, cpl.	403022-7	
2	1	1	. . Lagertapp	. . Bearing pin	44451-3	
3	2	2	. . Bussning	. . Bushing	18130-5	
4	1	1	. Lock	. Cover	403568-9	
5	1	1	. Sildukshållare	. Strainer element retainer	403464-1	
6	1	1	. Sugrör	. Suction pipe	403571-3	
7	4	4	. Skruv	. Bolt	902253-4	
8	4	4	. Fjäderbricka	. Spring washer	906987-3	
9	1	1	. Silduk	. Strainer element	403483-1	
10	1	1	. Låsring	. Lock ring	118123-9	
11	1	1	. Kugghjul, kmpl	. Gear, cpl	419018-7	~~418104~~
12	1	1	. . Låspinne	. . Lock pin	S E S	
13	1	1	. . Drivaxel	. . Drive shaft	S E S	
14	1	1	. Kugghjul	. Gear	418103-8	~~403070~~
15	1		. Drivhjul	. Drive gear	403068-0	1)
	1	1	. Drivhjul	. Drive gear	403884-0	2)
16	1	1	. Låspinne	. Lock pin	951947-1	
17	2	2	Skruv	Bolt	902281-5	
18	1	1	Låsbricka	Lock washer	403181-1	
19	1	1	Tryckrör	Delivery pipe	403232-2	3)
	1	1	Tryckrör	Delivery pipe	418085-7	4)
20	1	1	Packning	Gasket	403122-5	3)
	1	1	Packning	Gasket .....S	418083-2	4)
21	1	1	Skruv, l = 16	Bolt, l = 16	902253-4	3)
	1	1	Skruv, l = 25	Bolt, l = 25	902256-7	4)
22	1	1	Fjäderbricka	Spring washer	906987-3	
23	1	1	Skruv	Bolt	902258-3	
24	1	1	Kopparpackning	Copper packing	11991-7	
25	1	1	Förskruvning	Screw union	20139-2	
26	1	1	Oljesump	Oil pan	403827-9	5)
27	1	1	Propp, D = 12	Plug, D = 12	16322-0	6)
	1	1	Propp, D = 3/4"	Plug, D = 3/4"	190798-9	7)
28	1	1	Kopparpackning	Copper packing	11994-1	6)
	1	1	Kopparpackning	Copper packing	18818-5	7)
29	1	1	Packning	Gasket .....S	403017-7	
30	18	18	Skruv	Bolt	902251-8	
31	15	15	Bricka	Washer	11961-0	
32	2	2	Kopparpackning	Copper packing	11991-7	
33	16	16	Fjäderbricka	Spring washer	906987-1	
34	1	1	Oljemätsticka	Oil dipstick	403903-8	
35	1	1	Rör	Pipe	405101-7	

1. B 16 A t.o.m. motor nr 6120.
2. B 16 A fr.o.m. motor nr 6121. B 16 B.
3. B 16 A t.o.m. motor nr 125015.
   B 16 B t.o.m. motor nr 54640.
4. B 16 A fr.o.m. motor nr 125016.
   B 16 B fr.o.m. motor nr 54641.
5. Lagerföres endast med 3/4" avtappningshål. Se pos 27 och 28.
6. B 16 A t.o.m. motor nr 70563.
   B 16 B t.o.m. motor nr 23255.
7. B 16 A fr.o.m. motor nr 70564.
   B 16 B fr.o.m. motor nr 23256.

1. B 16 A up to engine No. 6120.
2. B 16 A w.e.f. engine No. 6121. B 16 B.
3. B 16 A up to engine No. 125015.
   B 16 B up to engine No. 54640.
4. B 16 A w.e.f. engine No. 125016.
   B 16 B w.e.f. engine No. 54641.
5. Only stock with 3/4" drain aperture. See figs. 27 and 28.
6. B 16 A up to engine No. 70563.
   B 16 B up to engine No. 23255.
7. B 16 A w.e.f. engine No. 70564.
   B 16 B w.e.f. engine No. 23256.

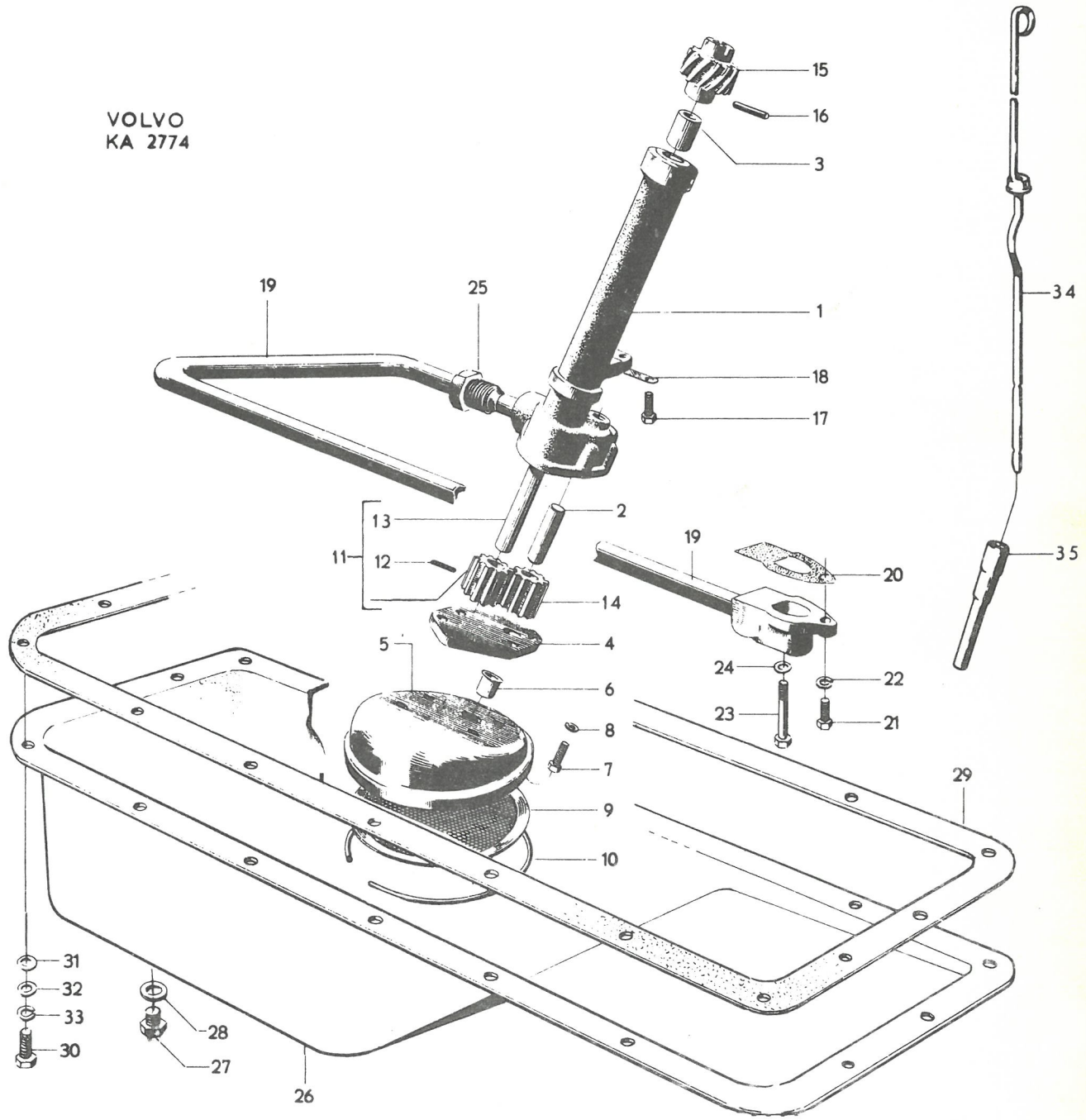
VOLVO
KA 2774
15
16
3
19
25
1
34
18
17
13
2
11
12
19
20
35
14
4
5
24
22
6
23
21
8
7
29
9
10
31
32
33
30
28
27
26

P 120

Oljefilter, reducerventil — Oil filter, Relief valve

Pos Fig.	Antal Qty.	Benämning	Description	Det. nr Part No.	Anmärkning Notes
1	1	Oljefilter, kmpl.	Oil filter, cpl.	-	Se sida 18. See page 18
2	1	Mellanplåt, kmpl.	Intermediary plate, cpl.	418008	
3	1	. Packning	. Gasket	418006	
		Reducerventil	Relief valve		
4	1	. Kolv, std.	. Plunger, std.	403125	
		0,5 öd.	0.5 o.s.	403794	
5	1	. Fjäder	. Spring	403126	
6	1	. Propp	. Plug	16365	
7	1	. Packning	. Packing	11996	
8		Oljetryckskontakt	Oil pressure contact	-	1)

1. Se grupp 3, sida 36.

1. See Group 3, page 36.

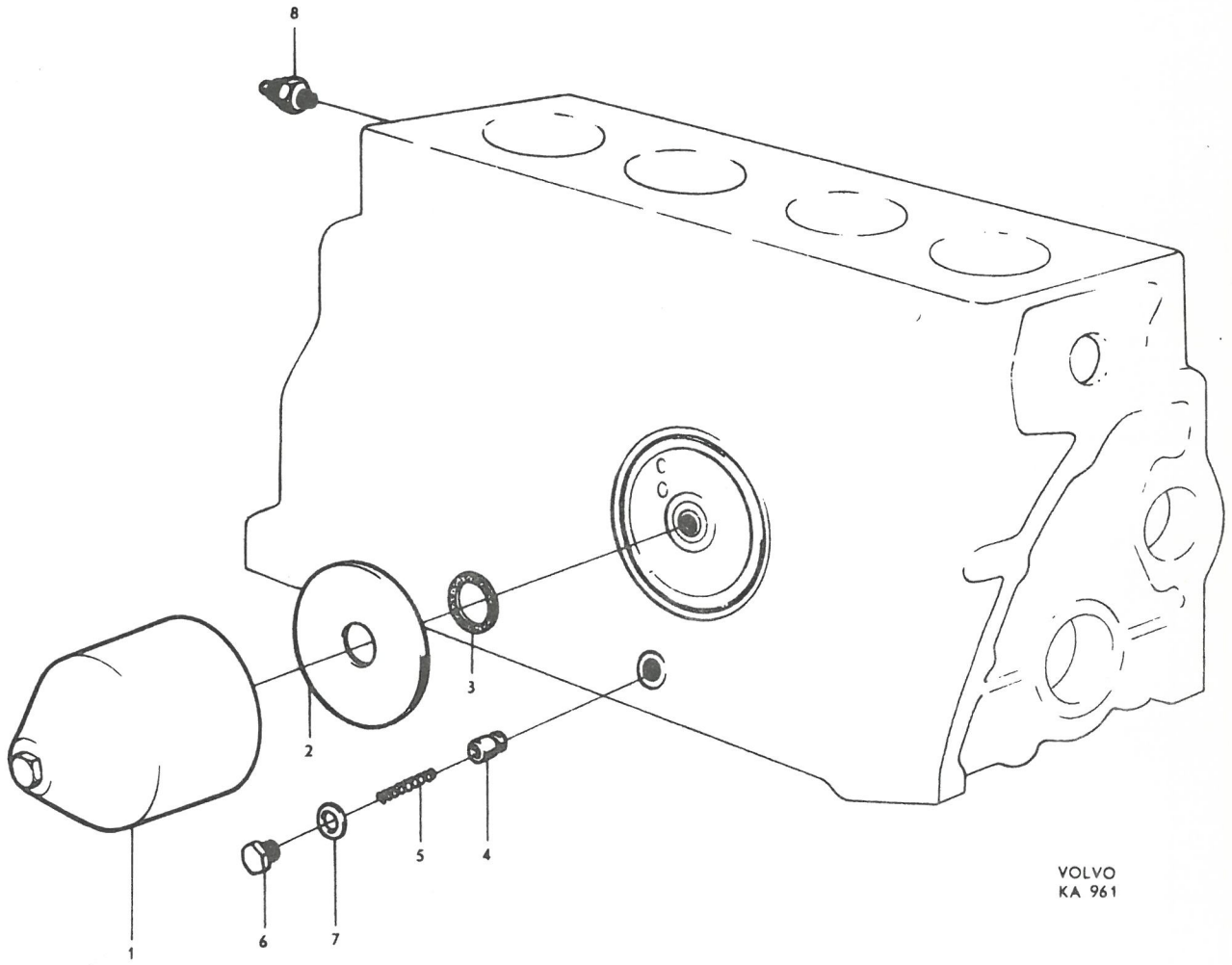
8
1
2
3
4
5
6
7
VOLVO
KA 961

P 120

Oljefilter — Oil filter

Pos Fig.	Antal Qty.	Benämning	Description	Det. nr Part No.	Anmärkning Notes
1	1	Oljefilter, kmpl., A C	Oil filter, cpl., AC	73584	1)
2	1	. Hus	. Housing	S.E.S.	
3	1	. Centrumskruv	. Center bolt	73594	
4	1	. Packning	. Gasket	73595	
5	1	. Fjäder	. Spring	73596	
6	1	. Styrning	. Guide	73597	
7	1	. Filterinsats, kmpl.	. Filter insert, cpl.	403984	2)
8	1	. . Packning	. . Gasket	415376	3)
9	1	Oljefilter, kmpl., Mann & Hummel	Oil filter, cpl., Mann & Hummel	403910	2)
10	1	. Hus	. Housing	S.E.S.	
11	1	. Centrumskruv	. Center bolt	403983	
12	1	. Packning	. Gasket	18840	
13	1	. Fjäder	. Spring	418003	
14	1	. Hållare	. Retainer	418004	
15	1	. Gummibussning	. Rubber bushing	418005	
16	1	. Filterinsats, kmpl.	. Filter insert, cpl.	403984	2)
17	1	. . Packning	. . Gasket	415376	3)
18	1	Oljefilter, kmpl., Fram	Oil filter, cpl., Fram	418026	2)
19	1	. Hus	. Housing	S.E.S.	
20	1	. Centrumskruv	. Center bolt	418081	
21	1	. Packning	. Gasket	418082	
22	1	. Fjäder	. Spring	418078	
23	1	. Hållare	. Retainer	418079	
24	1	. Låsring	. Lock ring	418080	
25	1	. Filterinsats, kmpl.	. Filter insert, cpl.	418030	2)
26	1	. . Packning	. . Gasket	415376	3)

1. Ersättes av oljefilter 403910.
2. Kmpl. oljefiltema 403910 och 418026 samt kmpl. filterinsatserna 403984 och 418030 är sinsemellan utbytbara.
3. Ingår ej i kmpl. oljefilter.

1. Replaced by oil filter No. 403910.
2. Complete oil filters No.s 403910 and 418026 and complete filter inserts Nos. 403984 and 418030 are interchangeable.
3. Not included in complete oil filter.

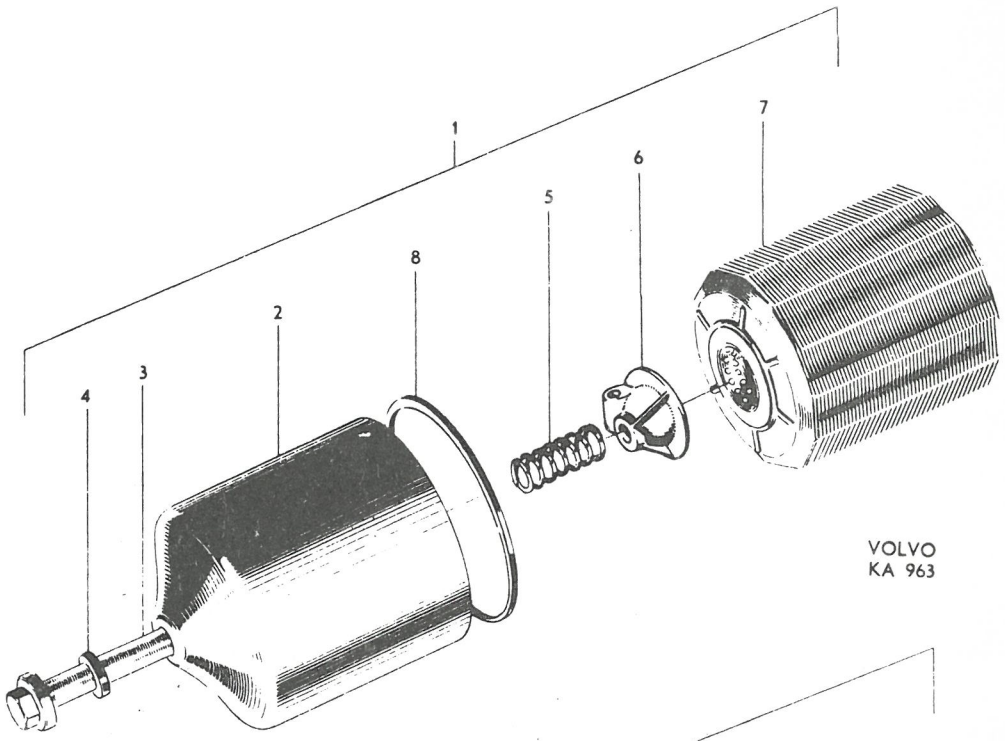

VOLVO
KA 963

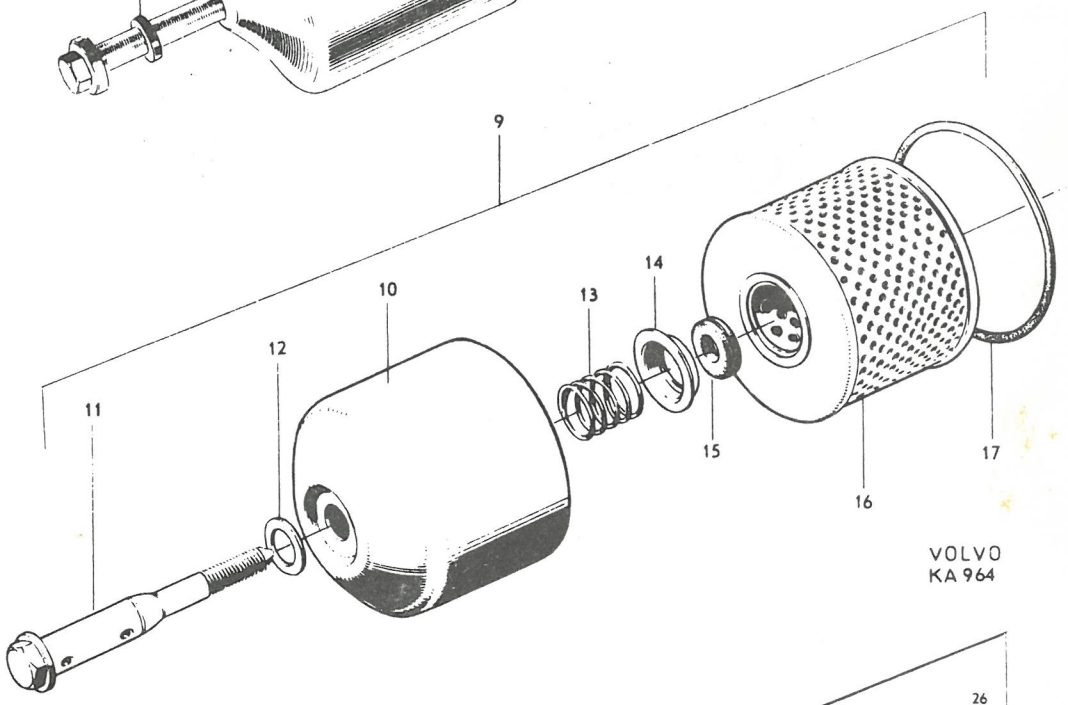

VOLVO
KA 964

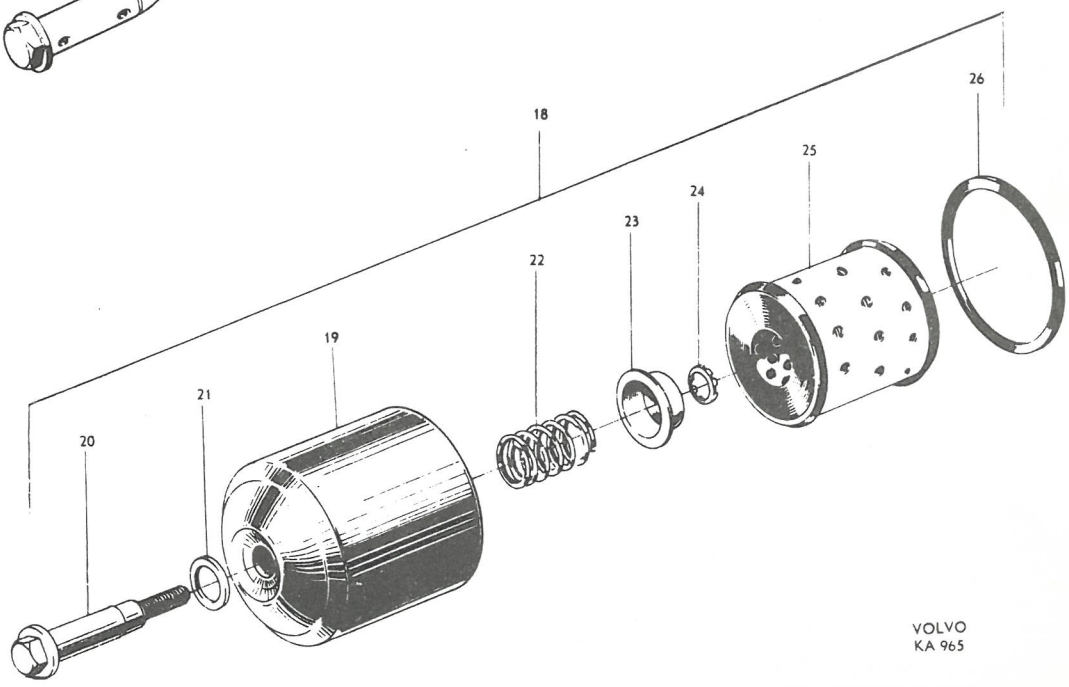

VOLVO
KA 965

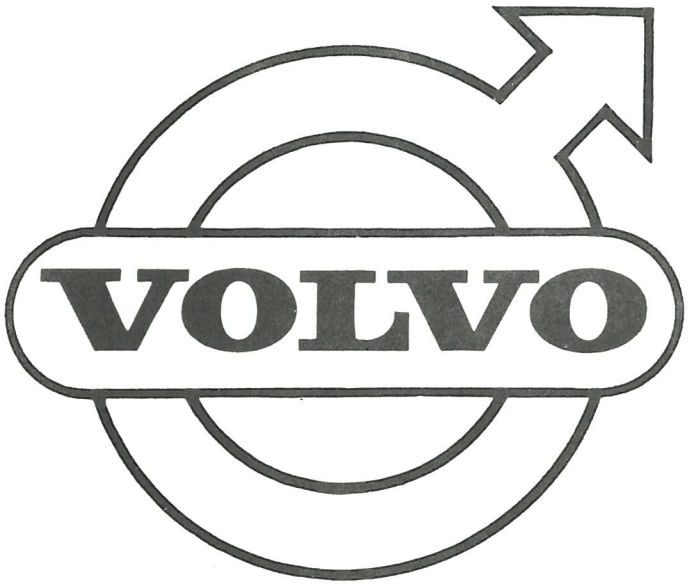
VOLVO

GRUPP 2B
Kylsystem

GROUP 2B
Cooling system

P 120

Kylsystem / Cooling system

Pos Fig.	Antal Qty.	Benämning	Description	Det. nr Part No.	Anmärkning Notes
	1	Vattenpump, kmpl.	Water pump, cpl.	403838	1)
	1	Vattenpump, kmpl.	Water pump, cpl.	418031	2)
1	1	. Hus	. Housing	403349	
2	1	. Smörjnippel	. Lubricator	191022	30°
	1	. Smörjnippel	. Lubricator	951740	45°
3	1	. Skovelhjul	. Impeller	403853	
4	1	. Axel	. Shaft	403352	
5	1	. Tätningsring	. Seal ring	412338	
6	1	. Avkastarring	. Slinger ring	70913	
7	2	. Kullager	. Ball bearing	11136	
8	1	. Låspinne	. Lock pin	43019	
9	1	. Hylsa	. Sleeve	403414	
	1	. Remskiva, för pump nr 403838	. Pulley, for pump No. 403838	403855	
10	1	. Remskiva, för pump nr 418031	. Pulley, for pump No. 418031	418029	
11	1	Packning	Gasket	403105	
12	2	Skruv	Bolt	902282	
13	1	Skruv	Bolt	955298	~~105208~~
14	1	Skruv	Bolt	902285	
15	3	Kopparpackning	Copper packing	11992	
16	1	Låsbricka	Lock washer	955949	~~17835~~
	1	Fläkt, för pump nr 403838	Fan, for pump No. 403838	89225	3) 2 bladig. 2-bladed.
17	1	Fläkt, för pump nr 418031	Fan, for pump No. 418031	657924	2 bladig. 2-bladed.
	1	Fläkt	Fan	658294	4 bladig. 4-bladed.
18	4	Skruv	Bolt	955294	~~105212~~
19	4	Fjäderbricka	Spring washer	955921	~~18874~~
20	1	Drivrem	Drive belt	951684	
21	1	Termostathus	Thermostat housing	403969	4)
	1	Termostathus	Thermostat housing	418192	5)
22	1	Packning	Gasket	403793	
23	4	Skruv	Bolt	902254	
24	4	Fjäderbricka	Spring washer	906987	
25	1	Propp i vänstersida, 3/8" NPTF	Plug in left side, 3/8" NPTF	952076	4) ~~180741~~
	1	Propp i högersida, 18 mm	Plug in right side, 18 mm	190682	4, 6)
26	1	Rörkrök	Elbow bend	403685	
27	1	Packning	Gasket	403161	
28	2	Skruv	Bolt	902280	
29	2	Fjäderbricka	Spring washer	906990	
30	1	Termostat	Thermostat	403994	7)
	1	Termostat	Thermostat	418024	8)
31	1	Slang	Hose	13911	

1. För B 16 A t.o.m. motor nr 69914.
   För B 16 B t.o.m. motor nr 22838.
   Ersättes av vattenpump nr 418031 och fläkt nr 657924.
2. För B 16 A fr.o.m. motor nr 69915.
   För B 16 B fr.o.m. motor nr 22839.
3. Ersättes av fläkt nr 657924, distanshylsa nr 418014 och 4 st skruv nr 902280.
4. B 16 A, detaljnummer 495383.
   B 16 B, detaljnummer 495387.
5. B 16 A, detaljnummer 495395.
   B 16 B, detaljnummer 495396.
6. Endast för vagnar utan värme.
7. Alt. 1. Fullt öppen vid 91° C.
8. Alt. 2. Fullt öppen vid 96° C.

1. For B 16 A engines up to engine No. 69914.
   For B 16 B engines up to engine No. 22838.
   Replaced by water pump No. 418031 and fan No. 657924.
2. For B 16 A engines w.e.f. engine No. 69915.
   For B 16 B engines w.e.f. engine No. 22839.
3. Replaced by fan No. 657924, spacer sleeve No. 418014 and 4 bolts No. 902280.
4. B 16 A, Part No. 495383.
   B 16 B, Part No. 495387.
5. B 16 A, Part No. 495395.
   B 16 B, Part No. 495396.
6. For chassis not fitted with heater unit.
7. Alt. 1. Fully open at 91° C.
8. Alt. 2. Fully open at 96° C.

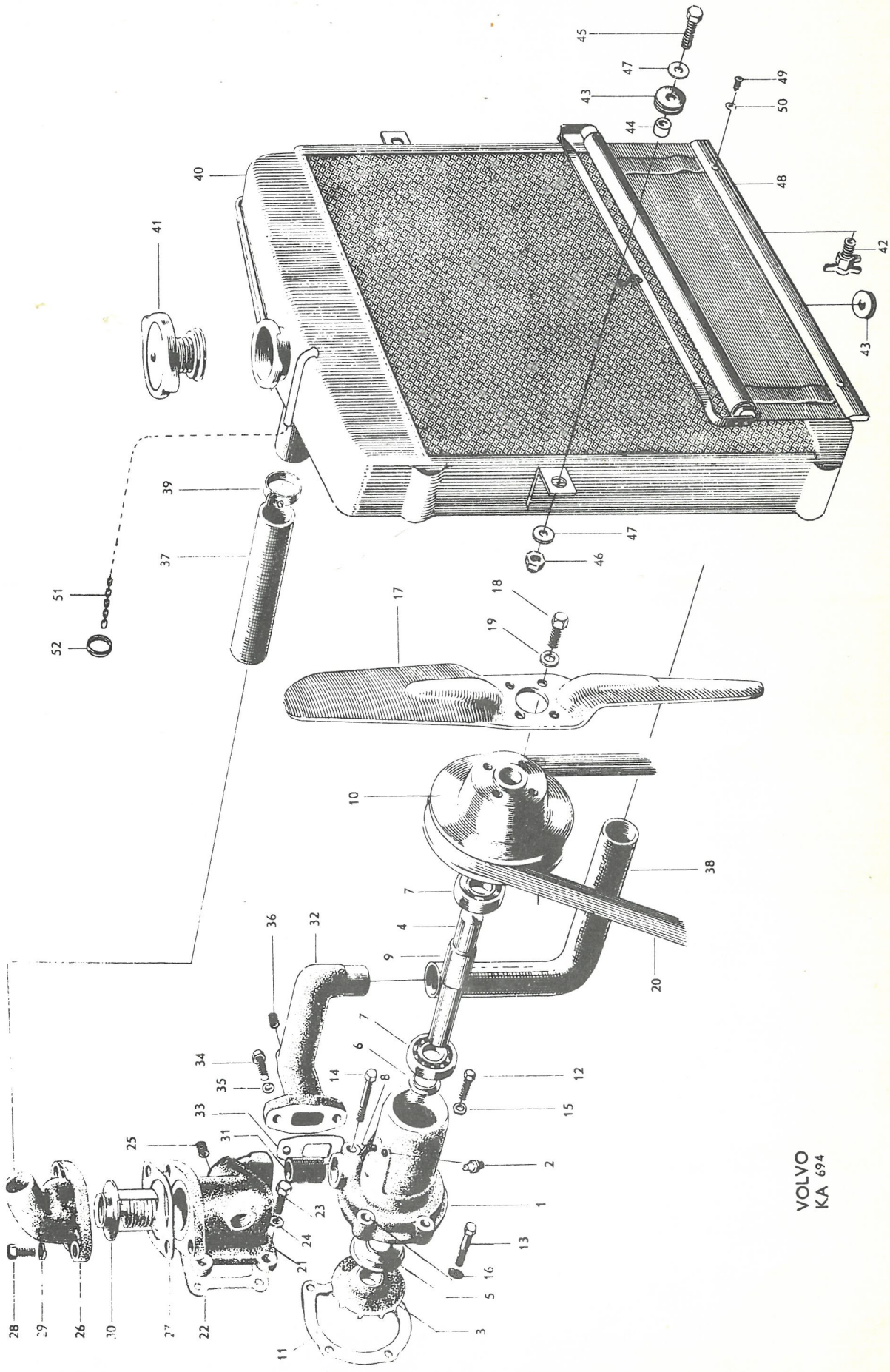
VOLVO
KA 694

Pos Fig.	Antal Qty.	Benämning	Description	Det. nr Part No.	Anmärkning Notes
32	1	Rörkrök	Elbow bend	418025	
33	1	Packning	Gasket	403163	
34	4	Skruv	Bolt	902280	
35	4	Fjäderbricka	Spring washer	906990	
36	1	Propp	Plug	952076	~~160741~~
37	1	Kylarslang	Radiator hose	660061	~~653571~~
38	1	Kylarslang	Radiator hose	660096	~~653574~~
39	4	Slangklamma	Hose clamp	951792	
40	1	Kylarelement	Radiator unit	252056	
41	1	Påfyllningslock	Filler cap	87842	
42	1	Avtappningskran	Drain cock	87502	
43	3	Gummibussning	Rubber bushing	653567	
44	2	Hylsa	Sleeve	653568	
45	2	Skruv	Bolt	940115	~~921642~~
46	2	Mutter	Nut	950404	
47	2	Bricka	Washer	120097	~~61342~~
48	1	Kylargardin	Radiator blind	656171	
49	2	Skruv	Screw	955141	~~106931~~
50	2	Bricka	Washer	120065	
51	1	Kedja	Chain	657014	
52	1	Dragring	Draw ring	88495	
	2	Bussning för kedja	Bushing for chain	656171	1)

1. Monteras på konsol för oljebadsfilter på B 16 B.

1. Fitted on bracket for oil bath filter for B 16 B.

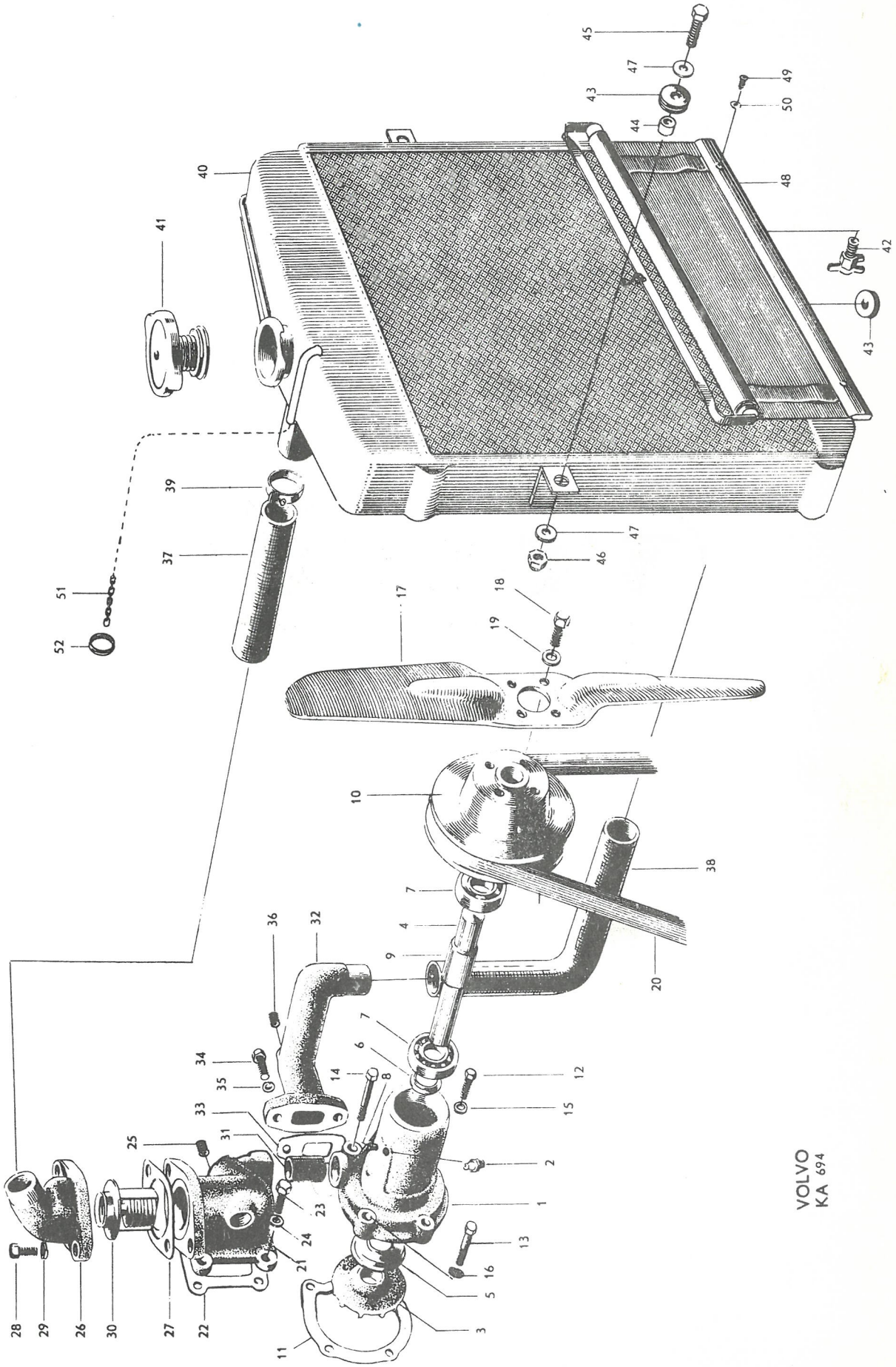
VOLVO
KA 694

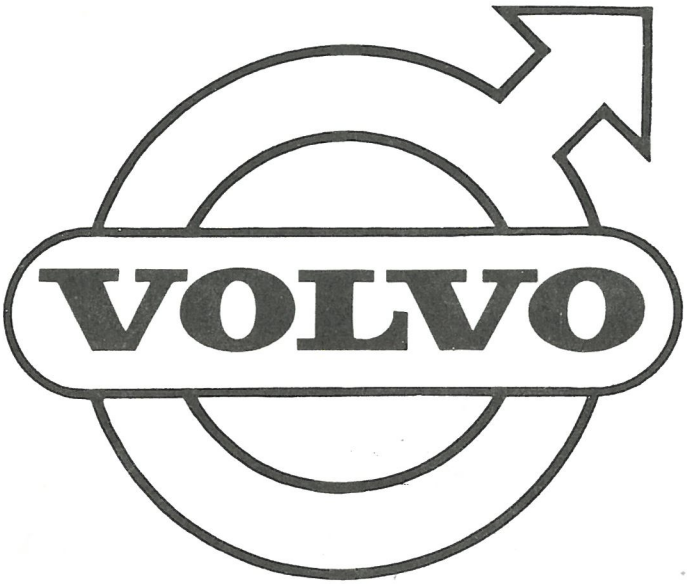
VOLVO

GRUPP 2C
Bränsle- och avgassystem

INNEHÅLLSFÖRTECKNING

Bensintank, ledningar ..... Sida 2
Bensinpump ..... Sida 4
Förgasare, B16A ..... Sida 6
Förgasare, B16B ..... Sida 10
Luftfilter, B16A ..... Sida 14
Luftfilter, B16B ..... Sida 16
Avgassystem ..... Sida 18

GRUPP 2C
Fuel and exhaust systems

INDEX

Fuel tank, fuel lines ..... Page 2
Fuel pump ..... Page 4
Carburetor, B16A ..... Page 6
Carburetor, B16B ..... Page 10
Air filter, B16A ..... Page 14
Air filter, B16B ..... Page 16
Exhaust system ..... Page 18

P 120

Bensintank, ledningar — Fuel tank, fuel lines

Pos Fig.	Antal Qty.	Benämning	Description	Det. nr Part No.	Anmärkning Notes
1	1	Bensintank, kmpl.	Fuel tank, cpl.	260020	~~260005~~
2	1	. Påfyllningsrör, kmpl.	. Filler pipe, cpl.	655556	1)
3	1	. . Krage	. . Collar	81891	
	1	. Krage	. Collar	81891	2)
4	1	. Propp	. Plug	191026	
5	10	Skruv	Screw	955138	~~106927~~
6	1	Lock, kmpl.	Cap, cpl.	662463	~~88772~~
7	1	. Packning	. Gasket	16335	
8	1	Gummikrage	Rubber collar	653212	
9	1	Tankarmatur	Fuel gauge sender	653421	
10	1	Packning	Gasket	89865	
11	5	Skruv	Screw	950021	
12	1	Skyddsplåt	Protector plating	655617	
13	erf	Bensinledning	Fuel line	954315	~~18924~~
14	2	Förskruvningsmutter	Union nut	954322	~~180173~~
15	1	Förskruvning	Screw union	954336	~~18073~~
16	1	Bensinslang	Fuel hose	64757	
17	4	Klamma	Clamp	951189	
18	4	Skruv	Screw	190665	~~107410~~
19	1	Bensinledning	Fuel line	661443	3,4) ~~18924~~
20	1	Bensinslang	Fuel hose	661882	5,6) ~~652137~~
	2	Vinkelförskruvning	Elbow union	954343	4,7) ~~10878~~
21	1	Vinkelförskruvning	Elbow union	954343	4,8) ~~10878~~
22	1	Förskruvning	Union	954336	4,9)
23	1	Förskruvning	Union	191397	4,10)
24	1	Packning	Gasket	18817	4,10) ~~60867~~
25	1	Vinkelnippel	Elbow nipple	16218	5,11)
26	1	Klamma	Clamp	18351	4)
27	1	Skruv	Screw	940199	4) ~~902276~~
28	1	Fjäderbricka	Spring washer	955921	4) ~~16874~~
29	1	Bensinslang	Fuel hose	652136	5,12
	1	Bensinslang	Fuel hose	663527	5,13)

1. T.o.m. chassi nr 40166 utom nr 39983-40115, 40118-40150, 40156-40164.
2. Fr.o.m. chassi nr 40167 samt nr 39983-40115, 40118-40150, 40156-40164.
3. Fr.o.m. chassi nr 41160. Ersätter tid. ledning om samtidigt raka förskruvningar monteras.
4. B 16 A.
5. B 16 B.
6. Fr.o.m. chassi nr 42569. Ersätter tid. ledning, då skall ej vinkelnippel 16218 monteras.
7. T.o.m. chassi nr 25714.
8. Chassi nr 25715-41159.
9. Fr.o.m. chassi nr 42569.
10. Fr.o.m. chassi nr 25715.
11. T.o.m. chassi nr 22568.
12. För samtliga vagnar utom vagnar märkta S-1136.
13. För vagnar märkta S-1136.

1. Up to chassis No. 40166 except Nos. 39983-40115, 40118-40150, 40156-40164.
2. W.e.f. chassis No. 40167 and Nos. 39983-40115, 40118-40150, 40156-40164.
3. W.e.f. chassis No. 41160. Replaces early prod. line. Straight unions must be fitted simultaneously.
4. B 16 A.
5. B 16 B.
6. W.e.f. chassis No. 42569. Replaces early prod. line whereupon elbow nipple 16218 shall not be fitted.
7. Up to chassis No. 25714.
8. Chassis Nos. 25715-41159.
9. W.e.f. chassis No. 42569.
10. W.e.f. chassis No. 25715.
11. Up to chassis No. 22568.
12. For all chassis except those marked S-1136.
13. For chassis marked S-1136.

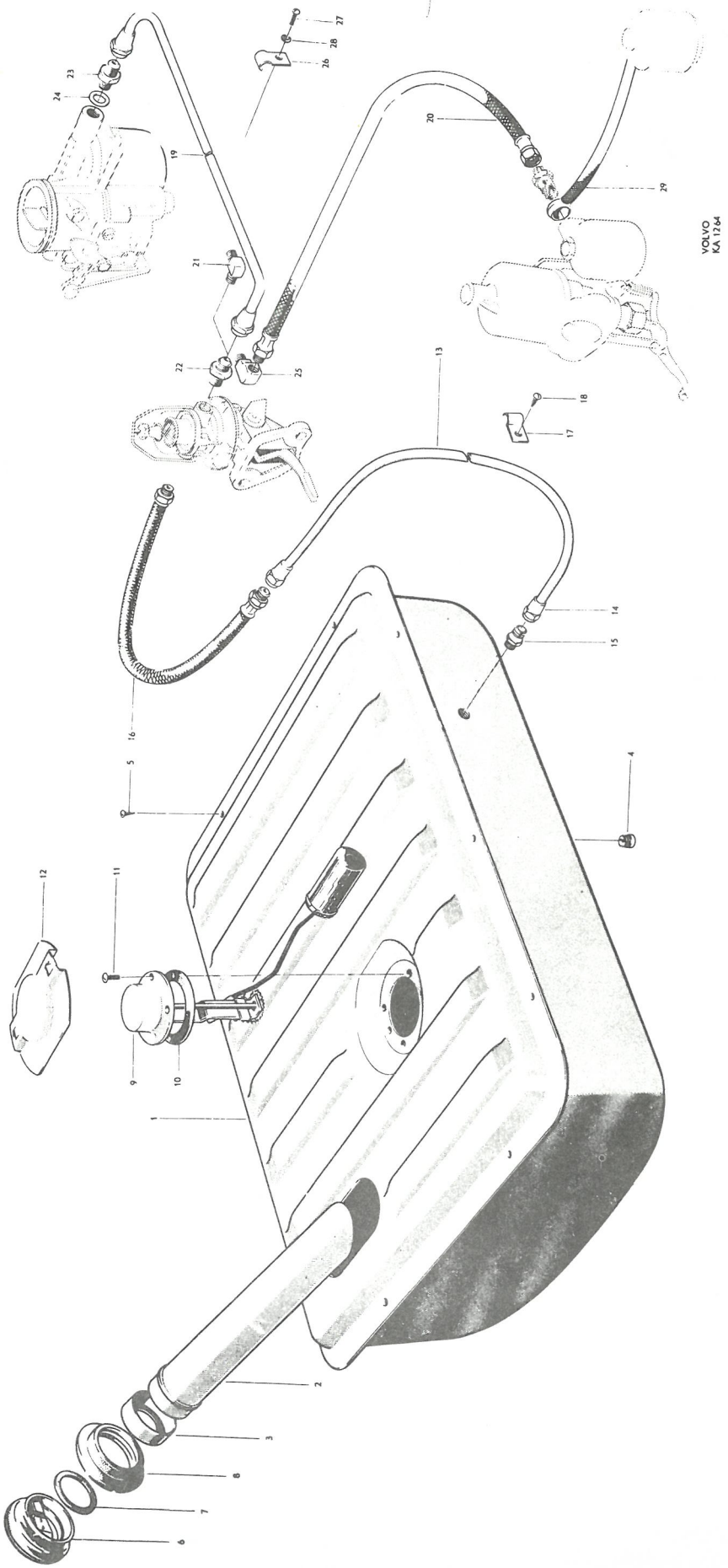
VOLVO
KA 1764

P 120

Bensinpump — Fuel pump

Pos Fig.	Antal Qty.	Benämning	Description	Det. nr Part No.	Anmärkning Notes
	1	Bensinpump, kmpl.	Fuel pump, cpl.	403269	
1	1	. Underdel, kmpl.	. Lower section, cp .	61943	
2	1	. . Handhävarm med axel, kmpl.	. . Hand lever and shaft, cpl.	73526	
3	1	. . . Fjäder	. . . Spring	73527	
4	1	. Stoppskruv	. Stop screw	115263	
5	1	. Kopparbricka	. Copper washer	18806	
6	1	. Vipparm	. Rocker arm	73542	
7	1	. Axel	. Shaft	73529	
8	2	. Distansbricka	. Spacer washer	61947	
9	2	. Låsring	. Lock ring	70498	
10	1	. Fjäder	. Spring	61949	
11	1	. Länkarm	. Link arm	61945	
12	1	. Membran	. Diaphragm	61942	
13	1	. Fjäder	. Spring	73530	
14	1	. Tätningsbricka	. Seal washer	234002	
15	1	. Hållare	. Retainer	234003	
16	1	. Överdel	. Upper section	73533	
17	2	. Ventil	. Valve	73580	
18	1	. Packning	. Gasket	73582	~~73535~~
19	1	. Hållare	. Retainer	73536	
20	2	. Skruv	. Screw	950003	
21	1	. Sil	. Strainer	73537	
22	1	. Glasbehållare	. Glass bowl	73575	
23	1	. Korkpackning	. Cork gasket	18780	
24	1	. Bygel	. Brace	73539	
25	6	. Skruv	. Screw	115265	
26	6	. Fjäderbricka	. Spring washer	906985	
27	1	Mellanlägg	. Spacer	301002	
28	2	Packning	. Gasket	61830	
29	2	Skruv	. Bolt	940142	~~902282~~
30	2	Fjäderbricka	. Spring washer	18874	~~906990~~

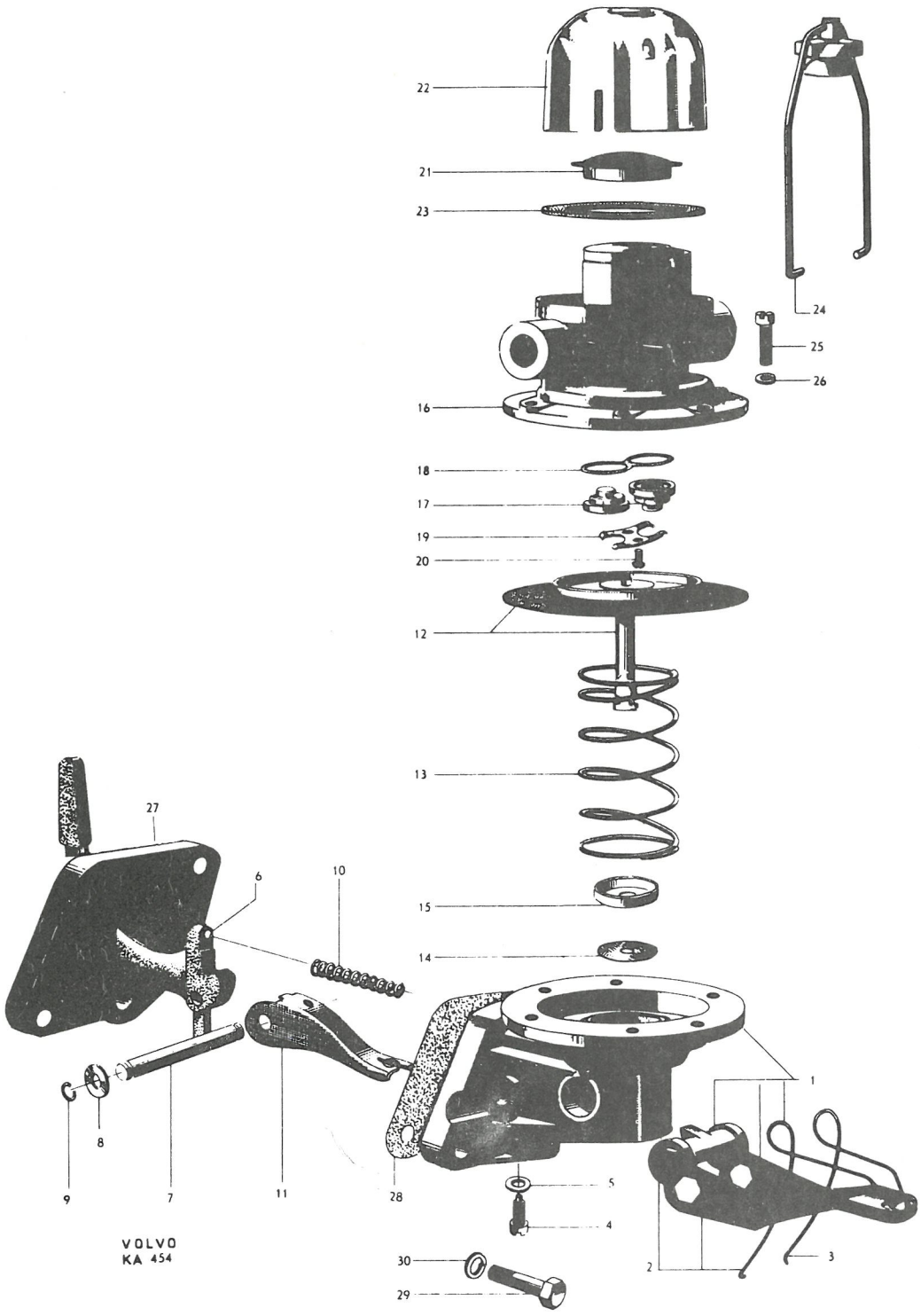
22
21
23
16
24
25
26
18
17
19
20
12
13
15
14
27
6
10
8
9
7
11
28
1
5
4
2
3
30
29
VOLVO
KA 454

Pos Fig.	Antal Qty.	Benämning	Description	Det. nr Part No.	Anmärkning Notes
	1	Förgasare, kmpl.	Carburetor, cpl.	71876	1)
	1	Förgasare, kmpl.	Carburetor, cpl.	237027	2)
1	1	. Hus	. Housing	S.E.S.	
2	1	. Blyplugg	. Lead washer	71810	
3	1	. Blyplugg	. Lead washer	71811	
4	1	. Packning	. Gasket	71916	
5	4	. Skruvspik	. Screw nail	950885	
6	1	. Packning	. Gasket	71917	
7	2	. Skruvspik	. Screw nail	950885	
8	1	. Luftspjällaxel	. Choke spindle	71918	
9	1	. Fjäder	. Spring	71919	
10	1	. Luftspjällskiva	. Choke disk	71920	
11	2	. Skruv	. Screw	71890	
12	1	. Gasspjällaxel	. Throttle spindle	71921	
13	1	. Gasspjällskiva	. Throttle disk	71922	
14	2	. Skruv	. Screw	71683	
15	1	. Hävarm	. Lever	71923	
16	1	. Bricka	. Washer	190691	
17	1	. Hävarm	. Lever	71924	
18	1	. Justerskruv	. Adjuster screw	71715	
19	1	. Fjäder	. Spring	71716	
20	1	. Hävarm, yttre, för förgasare 71876	. Lever, outer, for Carburetor 71876	71925	
21	1	. Hävarm, yttre, för förgasare 237027	. Lever, outer, for Carburetor 237027	656695	
22	1	. Mutter	. Nut	190481	
23	1	. Låsbricka	. Lock washer	951696	
24	1	. Stödarm	. Support arm	71926	
25	1	. Klamma	. Clamp	71927	
26	1	. Skruv	. Screw	71717	
27	1	. Mutter	. Nut	151223	
28	1	. Låsbricka	. Lock washer	951693	
29	1	. Skruv	. Screw	61641	
30	1	. Låsbricka	. Lock washer	951693	
31	1	. Hävarm, kmpl.	. Lever, cpl.	71928	
32	1	. . Låsskruv	. . Lock screw	71693	
33	1	. Låsskruv	. Lock screw	71695	
34	1	. Skruv	. Screw	71929	
35	1	. Fjäder	. Spring	71930	
36	1	. Länkstång	. Link rod	71931	
37	1	. Hävarm, kmpl.	. Lever, cpl.	71932	
38	1	. . Fjäder	. . Spring	71933	
39	1	. Skruv	. Screw	71934	
40	1	. Bricka	. Washer	71709	
41	1	. Fjäder	. Spring	71708	
42	1	. Hylsa	. Sleeve	237026	
43	1	. Packning	. Gasket	190967	3)

1. För Vst. vagnar t.o.m. chassi nr 8082 utom nr 7477–7478, 7482–7484, 7675, 7688–7757, 7759–8081.
   För Hst. vagnar t.o.m. chassi nr 9430.
2. För Vst. vagnar fr.o.m. chassi nr 8083 samt nr 7477–7478, 7482–7484, 7675, 7688–7757, 7759–8081.
   För Hst. vagnar fr.o.m. chassi nr 9431.
3. Monteras endast i sådana hus, vars hål för hylsa har ett djup av 7,5 mm.

1. For LHD vehicles up to chassis No. 8082 except Nos. 7477–7478, 7482–7484, 7675, 7688–7757, 7759–8081.
   For RHD vehicles up to chassis No. 9430.
2. For LHD vehicles from chassis No. 8083 onwards as well as Nos. 7482–7484, 7675, 7688–7757, 7759–8081.
   For LHD vehicles from chassis No. 9431 onwards.
3. Only fitted in housing where the sleeve aperture has a depth of 7.5 mm.

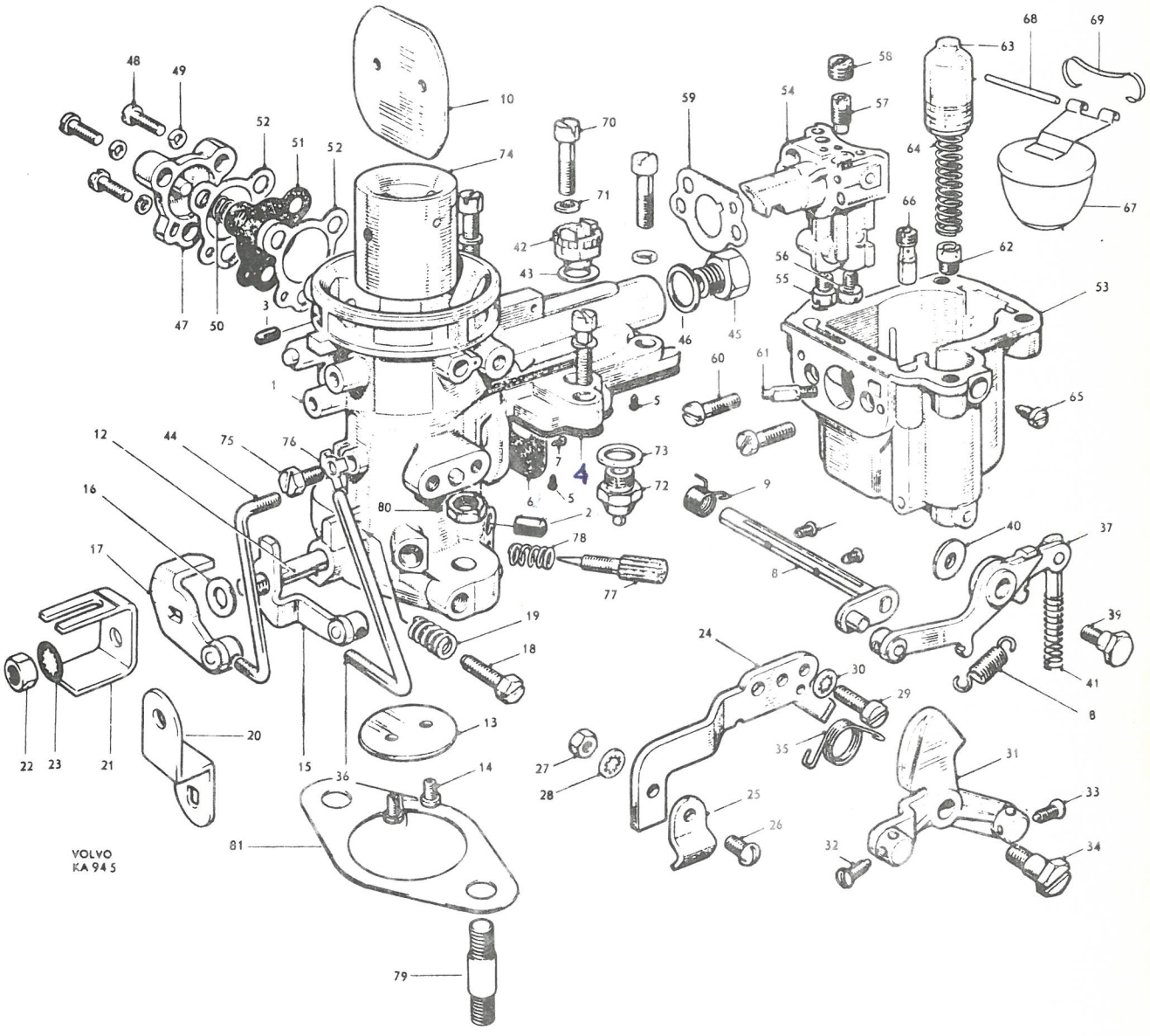
VOLVO
KA 945

P 120

Förgasare, B 16 A — Carburetor, B 16 A

Pos Fig.	Antal Qty.	Benämning	Description	Det. nr Part No.	Anmärkning Notes
44	1	. Länkstång	. Link rod	71936	
45	1	. Anslutningsförskruvning	. Union	71887	1)
46	1	. Packning	. Packing	71202	1)
		. Ekonomiventil bestående av:	. Economy valve, consisting of:		
47	1	. Lock	. Cover	71937	
48	3	. Skruv	. Screw	71686	
49	3	. Fjäderbricka	. Spring washer	906983	
50	1	. Fjäder	. Spring	71938	
51	1	. Membran	. Diaphragm	237058	~~71688~~
52	2	. Packning	. Gasket	71689	
53	1	. Flottörhus	. Float chamber	71939	
54	1	. Blandningskammare	. Emulsion block	71940	
55	1	. Huvudmunstycke nr 97	. Main jet No. 97	71941	
56	1	. Kompensationsmunstycke nr 97	. Compensating jet No. 97	71942	
57	1	. Tomgångsmunstycke nr 50	. Slow idling jet No. 50	71943	
58	1	. Luftmunstycke nr 50 för tomgång	. Air jet No. 50 for slow running	71944	
59	1	. Packning	. Gasket	71945	
60	2	. Skruv	. Screw	71946	
61	1	. Accelerationsmunstycke nr 40	. Acceleration jet No. 40	71947	
62	1	. Inloppsventil	. Inlet valve	71948	
63	1	. Kolv	. Plunger	237100	~~71725~~
64	1	. Fjäder	. Spring	71726	
65	1	. Stoppskruv	. Stop screw	71727	
66	1	. Utloppsventil	. Outlet valve	71728	
67	1	. Flottör	. Float	237023	
68	1	. Axel	. Shaft	237024	
69	1	. Fjäder	. Spring	237025	
70	4	. Skruv	. Screw	71951	
71	4	. Fjäderbricka	. Spring washer	906988	
72	1	. Nålventil nr 1,75 med säte	. Needle valve No. 1.75 and seat	71952	
73	1	. Underläggsbricka	. Base washer	120297	
74	1	. Luftkona	. Choke tube	71953	
75	1	. Skruv	. Screw	71188	
76	1	. Låsbricka	. Lock washer	71954	
77	1	. Volymskruv	. Air regulation screw	71955	
78	1	. Fjäder	. Spring	71956	
79	2	Pinnbult	Stud	191166	~~190389~~
80	2	Mutter	Nut	955826	~~190217~~
81	1	Isoleringsfläns	Insulating flange	403882	
	1	Förskruvning	Screw union	418184	2)

1. T.o.m. chassi nr 25714.

2. För saxomatkoppling

1. Up to chassis No. 25714.

2. Saxomat clutch.

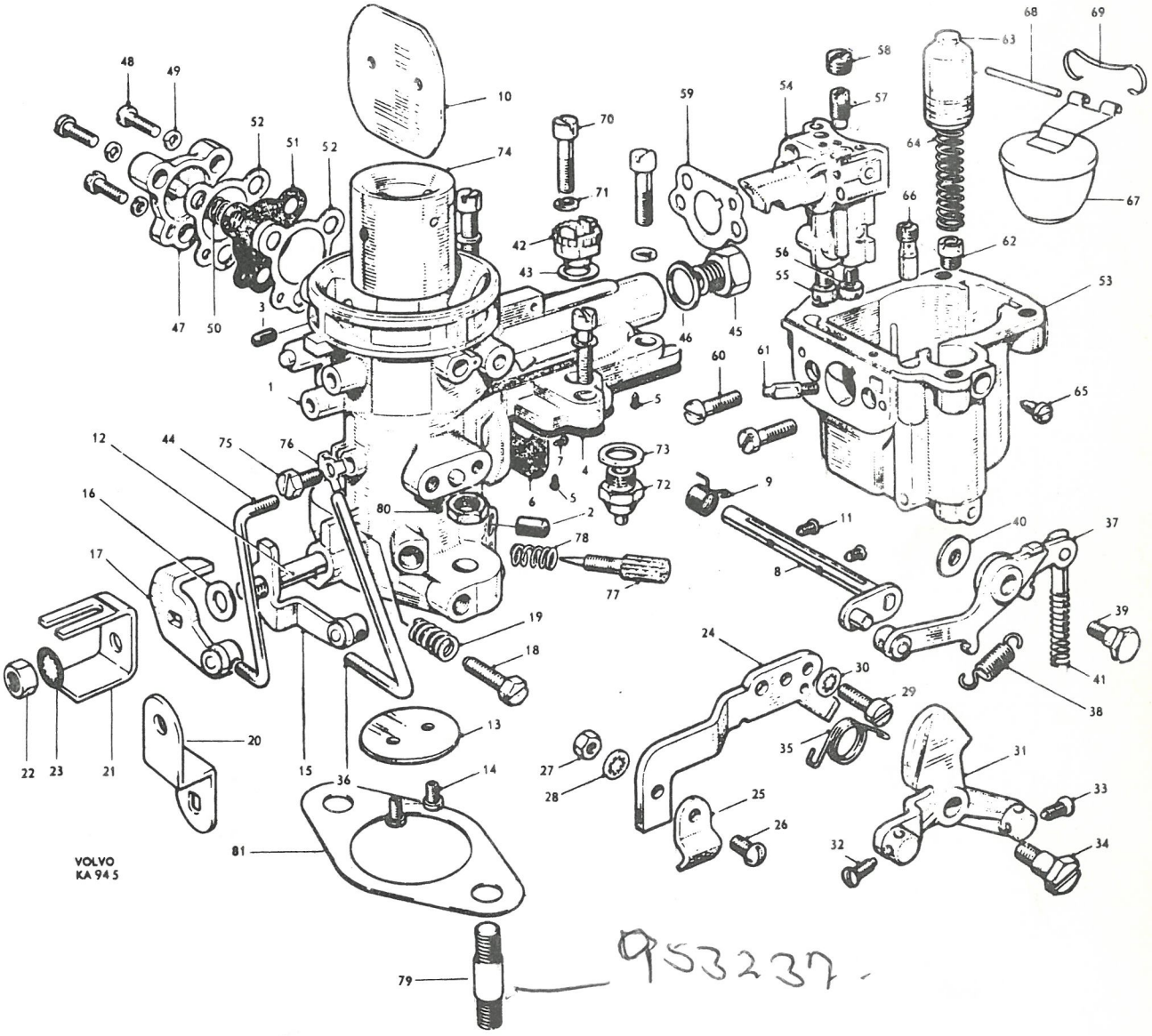

953237.

P 120

Förgasare, B 16 B — Carburetor, B 16 B

Pos Fig.	Antal Qty. Främre Forward	Antal Qty. Bakre Rear	Benämning	Description	Det. nr Part No.	Anmärkning Notes
	1		Förgasare, kmpl.	Carburetor, cpl.	237069	1) ~~71908~~
	1		Förgasare, kmpl.	Carburetor, cpl.	237129	2)
		1	Förgasare, kmpl.	Carburetor, cpl.	237070	~~237028~~, ~~71909~~
1	1		. Hus	. Housing	237005	1)
	1		. Hus	. Housing	237130	2)
		1	. Hus	. Housing	237006	
	1		. Nippel	. Nipple	419005	2)
	1		. Packning	. Gasket	18806	2)
2	1	1	. Pinne	. Pin	237041	
3	1	1	. Fjäder	. Spring	237042	
4	1	1	. Spårryttare	. Lock washer	237043	
5	1	1	. Vakuumkammare	. Vacuum chamber	237007	
6	1	1	. Fjäder	. Spring	71816	
7	1	1	. Bricka	. Washer	120791	
8	1	1	. Dämpare	. Damper	237008	
9	1	1	. Packning	. Gasket	190349	
10	2	2	. Skruv	. Screw	14185	
11	1	1	. Bensinregleringsnål	. Jet needle	237009	3)
	1	1	. Bensinregleringsnål	. Jet needle	237050	4)
12	1	1	. Skruv	. Screw	237010	
13	1	1	. Munstycke	. Jet	71820	
14	1	1	. Mutter	. Nut	71821	
15	1	1	. Justermutter	. Adjuster nut	71822	
16	1	1	. Fjäder	. Spring	71823	
17	1	1	. Packning	. Gasket	71824	
18	1	1	. Hållare	. Retainer	71825	
19	1	1	. Bussning	. Bushing	71826	
20	1	1	. Packning	. Gasket	18846	
21	1	1	. Bussning	. Bushing	71827	
22	1	1	. Packning	. Gasket	18847	
23	2	2	. Packning	. Gasket	71828	
24	2	2	. Bricka	. Washer	71829	
25	1	1	. Fjäder	. Spring	71830	
26	1	1	. Hävarm	. Lever	71831	
27	1	1	. Länk	. Link	71832	
28		1	. Länkstång	. Link rod	237011	
29	3	3	. Saxpinnebult	. Cotter pin bolt	14507	
30		1	. Saxpinnebult	. Cotter pin bolt	71834	
31	erf	erf	. Saxpinne	. Cotter pin	907812	
31b	erf	erf	. Låsbricka, d = 1/8"	. Lock washer, d = 1/8"	237053	
	erf	erf	. Låsbricka, d = 3/16"	. Lock washer, d = 3/16" ...	237054	
32	1	1	. Returfjäder	. Return spring	71833	
	1		. Flottörhus	. Float chamber	71836	
33		1	. Flottörhus	. Float chamber	71837	

1. För samtliga vagnar utom vagnar märkta S-1136.
2. För vagnar märkta S-1136.
3. För vagnar utan oljebadsfilter.
4. För vagnar med oljebadsfilter.

1. For all chassis except those marked S-1136.
2. For chassis marked S-1136.
3. For chassis not fitted with oil bath filter.
4. For chassis fitted with oil bath filter.

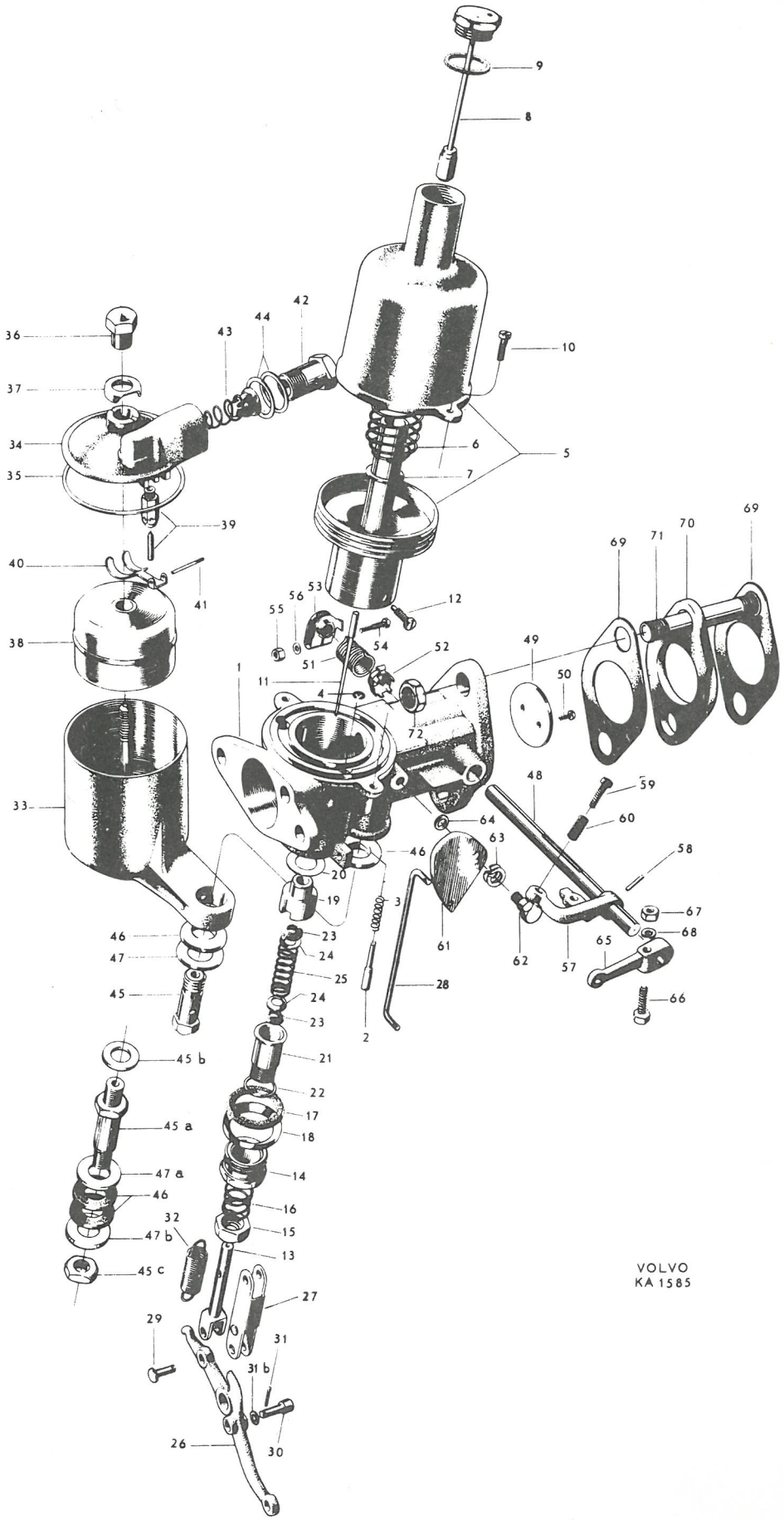
VOLVO
KA 1585

P 120

Förgasare, B 16 B — Carburetor, B 16 B

Pos Fig.	Antal Qty. Främre Forward	Antal Qty. Bakre Rear	Benämning	Description	Det. nr Part No.	Anmärkning Notes
34	1	1	. Lock	. Cover	71838	1)
	1	1	. Lock	. Cover	237061	2)
35	1	1	. Packning	. Gasket	16347	
36	1	1	. Mutter	. Nut	150182	
37	1	1	. Skyddsbricka	. Protector washer	71839	3)
	1	1	. Skyddsbricka	. Protector washer	237062	4)
38	1	1	. Flottör	. Float	71840	
39	1	1	. Nålventil med säte	. Needle valve and seat	~~71841~~ 237192	
40	1	1	. Hävarm	. Lever	71842	
41	1	1	. Pinne	. Pin	131016	
	1	.	. Hålskruv	. Banjo bolt	180332	
42		1	. Hålskruv	. Banjo bolt	180333	
43	1	1	. Filter	. Filter	71843	
44	2	2	. Fiberbricka	. Fiber washer	191228	
45	1	1	. Hålskruv	. Banjo bolt	180334	5,6)
45a	1	1	. Hålskruv	. Banjo bolt	237063	7,8)
45b	1	1	. Fiberbricka	. Fiber washer	237064	7,8)
45c	1	1	. Mutter	. Nut	237067	7,8)
46	2	2	. Gummitätning	. Rubber seal	237059	8)
47	1	1	. Bricka	. Washer	71845	5,6)
47a	1	1	. Bricka	. Washer	237065	7,8)
47b	1	1	. Bricka	. Washer	237066	7,8)
	1		. Gasspjällaxel	. Throttle spindle	237012	
48		1	. Gasspjällaxel	. Throttle spindle	237013	
49	1	1	. Gasspjällskiva	. Throttle disk	237014	
50	2	2	. Skruv	. Screw	71849	
51	1	erf	. Returfjäder	. Return spring	71850	
52	1	erf	. Låsbricka	. Lock washer	71851	
53	1	erf	. Hållare	. Retainer	71852	
54	1	erf	. Skruv	. Screw	106837	
55	1	erf	. Mutter	. Nut	150183	
56	1	erf	. Bricka	. Washer	120006	
	1		. Stopphävarm	. Stop lever	71853	
57		1	. Stopphävarm	. Stop lever	237015	
58	1	1	. Pinne	. Pin	907174	
59	1	2	. Justerskruv	. Adjuster screw	71855	
60	1	2	. Fjäder	. Spring	71856	
61		1	. Justerkam	. Adjuster cam	71857	
62		1	. Skruv	. Screw	106835	
63		1	. Bricka	. Washer	71858	
64		1	. Bricka	. Washer	120672	

1. Tid. utf. SU nr 1160.
2. Sen. utf. SU nr 4260.
3. I samband med lock 71838.
4. I samband med lock 237061.
5. Tid. utf.
6. Ersättes av sats 276404.
7. Sen. utf.
8. Ingår i sats 276404.

1. Early prod. SU No. 1160.
2. Late prod. SU No. 4260.
3. In conjunction with cover 71838.
4. In conjunction with cover 237061.
5. Early prod.
6. Replaced by set 276404.
7. Late prod.
8. Included in set 276404.

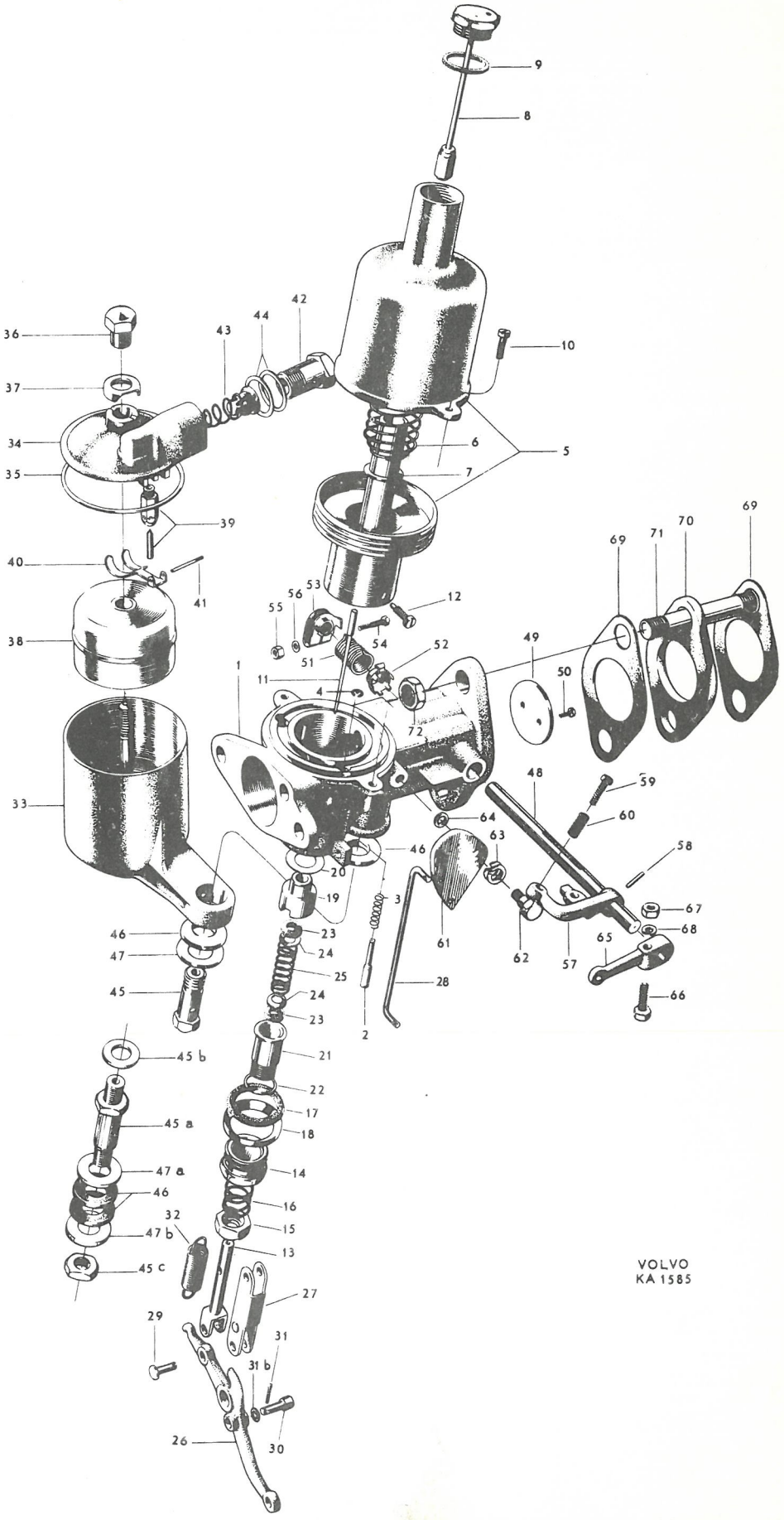
VOLVO
KA 1585

P 120

Förgasare, B16B Carburetor, B16B

Pos Fig.	Antal Qty. Främre Forward	Antal Qty. Bakre Rear	Benämning	Description	Det. nr Part No.	Anmärkning Notes
65		1	. Hävarm	. Lever	237016	1)
66		1	. Skruv	. Screw	106836	1)
67		1	. Mutter	. Nut	150118	1)
68		1	. Fjäderbricka	. Spring washer	906985	1)
69	2	2	Packning	Gasket	418053	
70	1	1	Isolerfläns	Insulating flange	418052	
71	2	2	Pinnskruv	Stud	191168	
72	2	2	Mutter	Nut	950364	

1. För Vst. vagnar t.o.m. chassi nr 11520 utom nr 11203-11519.
För Hst. vagnar t.o.m. chassi nr 9430.

1. For LHD chassis up to chassis No. 11520 except Nos. 11203-11519.
For RHD chassis up to chassis No. 9430.

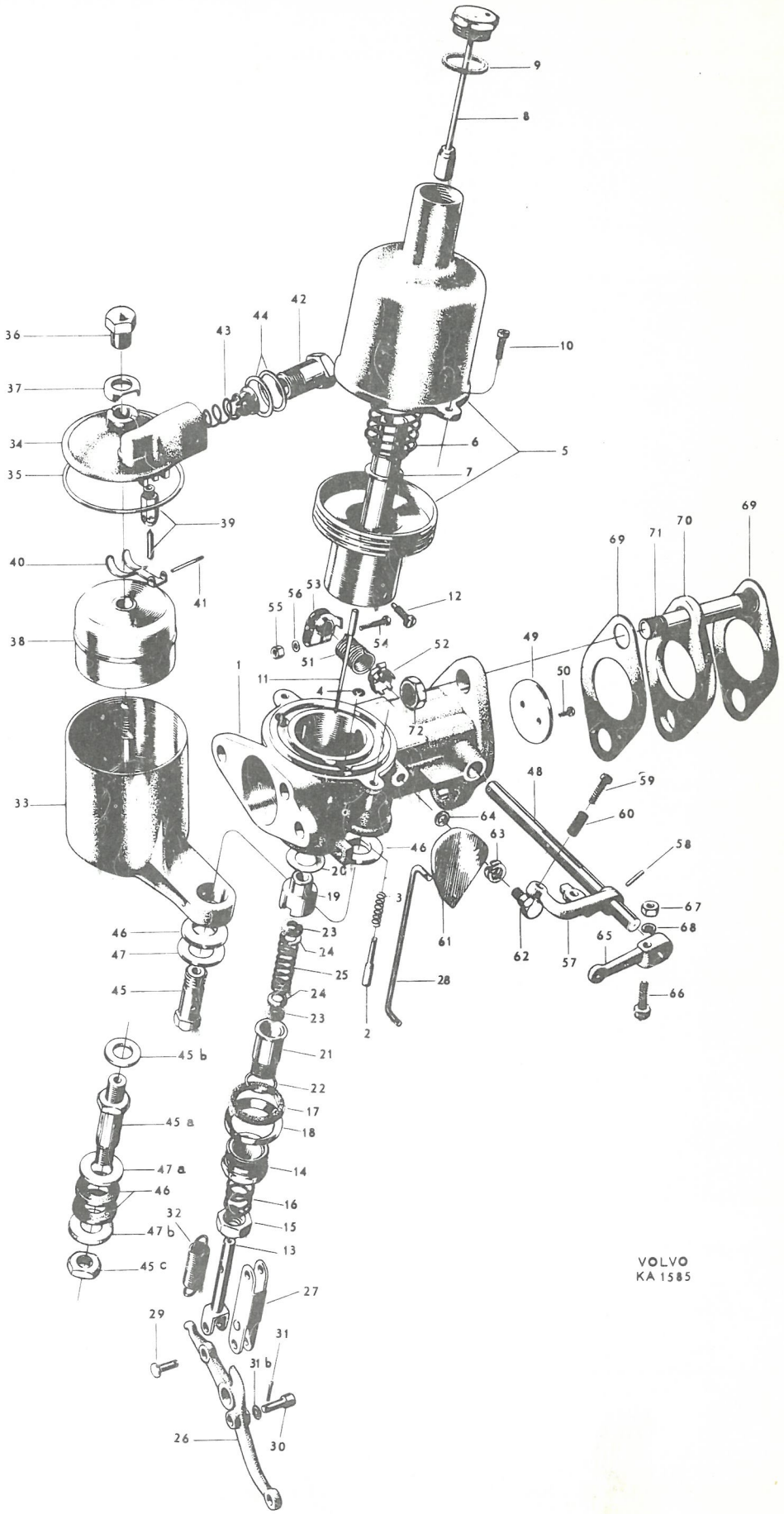
VOLVO
KA 1585

P 120

Luftfilter, B16A — Air filter, B16A

Pos Fig.	Antal Qty.	Benämning	Description	Det. nr Part No.	Anmärkning Notes
	1	Luftfilter, kmpl.	Air filter, cpl.	658673	alt. 1
1	1	. Hus	. Housing	658649	
2	1	. Filterinsats	. Filter insert	654312	
3	1	. Lock	. Cover	654306	
4	1	. Mutter	. Nut	950352	
5	1	. Konsol	. Bracket	656867	1)
	1	. Konsol	. Bracket	656814	2)
6	2	. Skruv	. Screw	950332	
7	2	. Bricka	. Washer	906824	
8	2	. Fjäderbricka	. Spring washer	906988	
9	1	. Mellanring	. Spacer ring	656871	
10	1	Luftfilter (oljebadsfilter)	Air filter (oil bath filter)	656802	alt. 2
11	1	Konsol	Bracket	663612	
12	1	Mellanlägg	Spacer	663613	
13	1	Skruv	Bolt	921623	
14	2	Bricka	Washer	951717	
15	erf	Gummislang	Rubber hose	952982	
16	2	Klamma	Clamp	951798	

1. T.o.m. chassi nr 17110 utom nr 16878-16942, 16950, 16955-16958, 16984-17063, 17084-17107.
2. Fr.o.m. chassi nr 17111 samt nr 16878-16942, 16950, 16955-16958, 16984-17063, 17084-17107.

1. Up to chassis No. 17110 except Nos. 16878-16942, 16950, 16955-16958, 16984-17063, 17084-17107.
2. W.e.f. chassis No. 17111 and Nos. 16878-16942, 16950, 16955-16958, 16984-17063, 17084-17107.

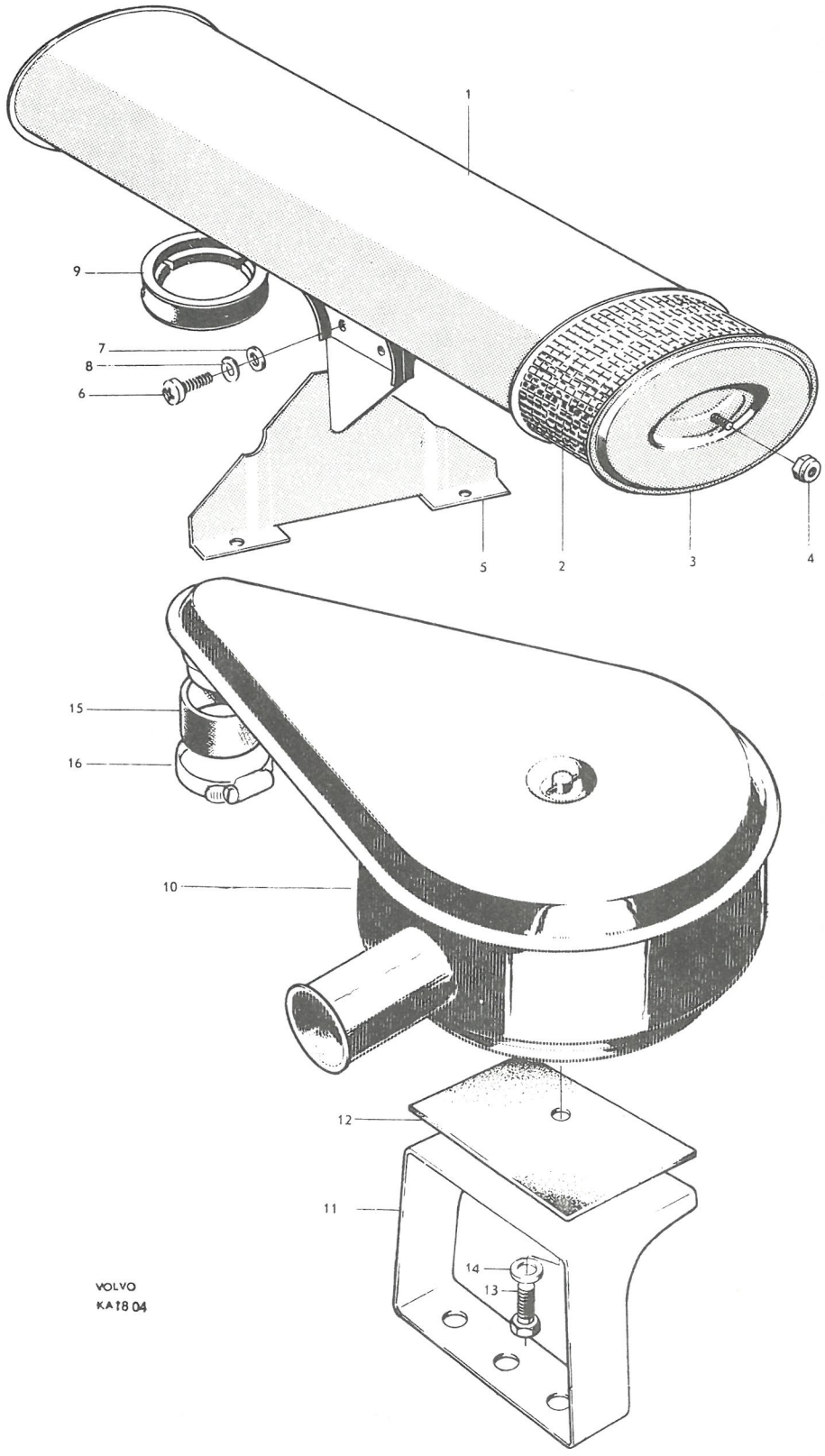
1
9
7
8
6
5
2
3
4
15
16
10
12
11
14
13
VOLVO
KA18 04

P 120

Luftfilter, B16B — Air filter, B16B

Pos Fig.	Antal Qty.	Benämning	Description	Det. nr Part No.	Anmärkning Notes
1	2	Luftfilter	Air filter	660447	Vst. LHD alt.1
	2	Luftfilter	Air filter	658496	Hst. RHD alt.1
2	2	Packning	Gasket	403919	
3	4	Skruv	Bolt	921623	
4	4	Låsbricka	Lock washer	951697	
5	1	Luftfilter (oljebadsfilter)	Air filter (oil bath filter)	418178	alt.2
6	1	Klamma	Clamp	418170	
7	1	Skruv	Bolt	921825	
8	1	Mutter	Nut	921981	
9	1	Fjäderbricka	Spring washer	906990	
10	1	Ljuddämpare	Silencer	418175	
11	2	Packning	Gasket	403919	
12	4	Skruv	Bolt	921823	
13	4	Låsbricka	Lock washer	951697	
14	1	Gummislang	Rubber hose	418174	
15	1	Slangklamma	Hose clamp	951797	d = 2"
16	1	Slangklamma	Hose clamp	951796	d = 1 3/4"

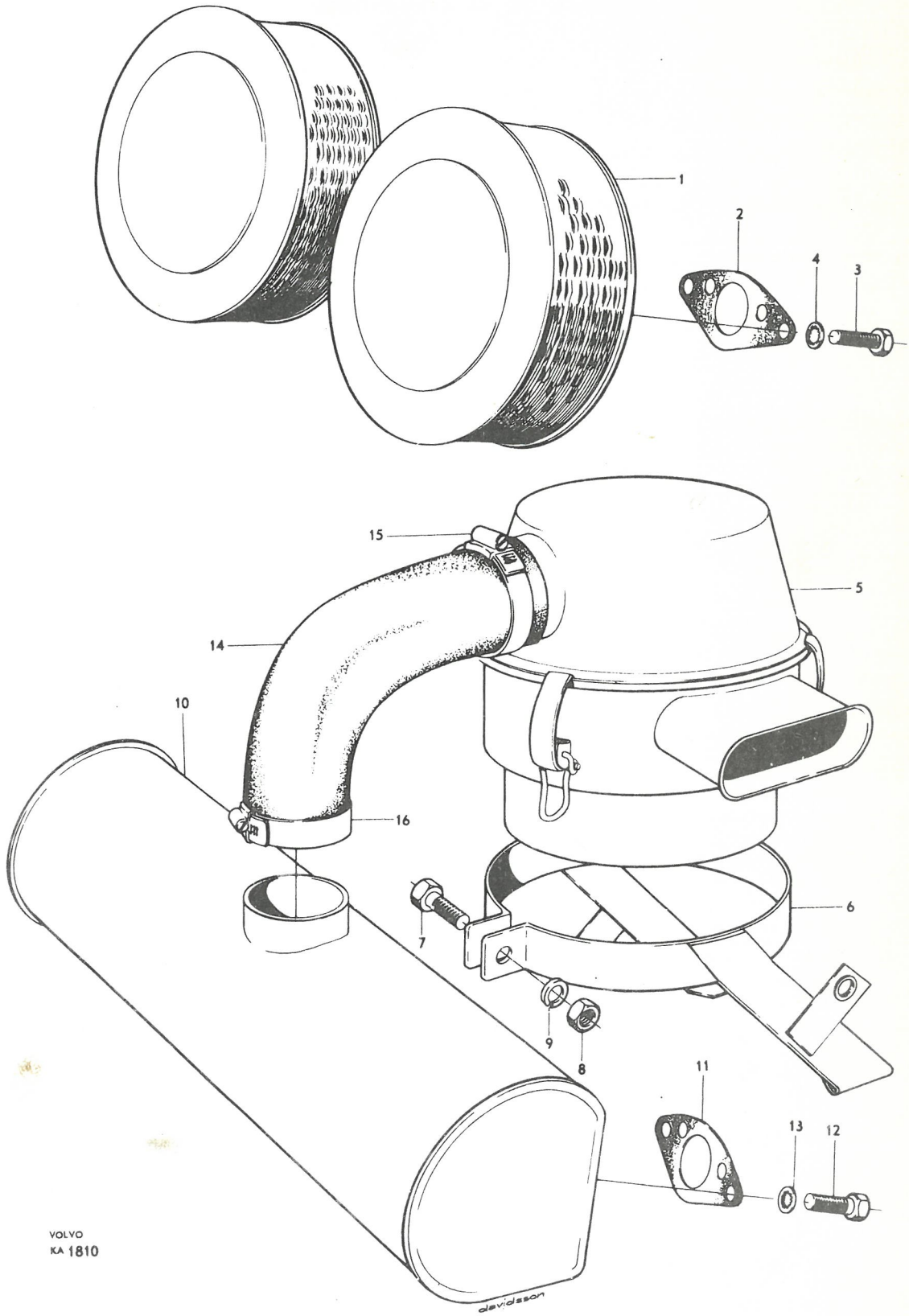
1
2
4
3
15
5
14
10
16
6
7
9
8
11
13
12
VOLVO
KA 1810
davidsson

Pos Fig.	Antal Qty. B16A	Antal Qty. B16B	Benämning	Description	Det. nr Part No.	Anmärkning Notes
1	1		Utblåsningsrör	Exhaust pipe	653303	1, 2) A = 38
		1	Utblåsningsrör	Exhaust pipe	657596	1, 2) A = 38
	1	1	Utblåsningsrör	Exhaust pipe	663844	A = 44 ~~660537~~
	1		Utblåsningsrör	Exhaust pipe	658233	3, 4) A = 38
		1	Utblåsningsrör	Exhaust pipe	658234	3, 4) A = 38
	1	1	Utblåsningsrör	Exhaust pipe	660539	5) A = 44 ~~660541~~
2	1		Packning	Gasket	~~403669~~	6)
	1	1	Packning	Gasket	403546	7)
3	2	2	Pinnskruv	Stud	953259	~~190353~~
4	2	2	Mutter	Nut	190852	
5	1	1	Konsol	Bracket	657783	
6	2	2	Skruv	Bolt	902279	
7	2	2	Fjäderbricka	Spring washer	906990	
8	1	1	Klamma	Clamp	657784	8)
	1	1	Klamma	Clamp	191583	5)
9	2	2	Skruv	Bolt	190364	
10	2	2	Bricka	Washer	190954	
11	1	1	Ljuddämpare	Muffler	653037	1)
	1	1	Ljuddämpare	Muffler	658131	9)
12			Konsol	Bracket		Se grupp 8. See Group 8.
13	1	1	Hållare	Retainer	657287	1)
14	1	1	Gummikudde	Rubber cushion	654765	1)
15	1	1	Skruv	Bolt	921830	1)
16	1	1	Bricka	Washer	120265	1)
17	1	1	Mutter	Nut	921981	1)
18	1	1	Spårryttare	Lock washer	657271	1)
19	1	1	Klamma	Clamp	658013	9)
20	1	1	Skruv	Bolt	921830	9)
21	2	2	Bricka	Washer	120265	9)
22	1	1	Mutter	Nut	921981	9)
23	1	1	Gummikudde	Rubber cushion	658201	9)

1. T.o.m chassi nr 12792 utom nr 12669, 12705, 12722-12726, 12733, 12735-12736, 12744, 12752-12757, 2760-12772, 12774-12778, 12780, 12782-12783.
2. Ersättes av 1 st rör 663844, 1 st klamma 191583 och 1 st packning 403546.
3. Chassi nr 12669, 12705, 12722-12726, 12733, 12735-12736, 12744, 12752-12757, 12760-12772, 12774-12778, 12780, 12782-12783, 12793-27850.
4. Ersättes av 1 st rör 660539, 1 st klamma 191583 och 1 st packning 403546.
5. Fr.o.m. chassi nr 27851.
6. För vagnar med B 16 A t.o.m. chassi nr 27850.
7. För vagnar med B 16 A fr.o.m. chassi nr 27851.
   För vagnar med B 16 B.
8. T.o.m. chassi nr 27850.
9. Fr.o.m. chassi nr 27851 samt nr 12669, 12722-12726, 12733, 12735-12736, 12744, 12752-12757, 12760-12772, 12774-12778, 12780, 12782-12783, 12793-27850.

* Vid byte av främre utblåsningsrör före chassi nr 27851, se "Information, Reservdelar grupp 3 nr 16(S), nr 13 (SKÖ) 1960" samt servicemeddelande grupp 602 nr A4.

1. Up to chassis No. 12792 except No. 12669, 12705, 12722-12726, 12733, 12735-12736, 12744, 12752-12757, 12760-12772, 12774-12778, 12780, 12782-12783.
2. Replaced by 1 pipe 663844, 1 clamp 191583 and 1 gasket 403546.
3. Chassis Nos. 12669, 12705, 12722-12726, 12733, 12735-12736, 12744, 12752-12757, 12760-12772, 12774-12778, 12780, 12782-12783, 12793-27850.
4. Replaced by 1 pipe 660539, 1 clamp 191583 and 1 gasket 403546.
5. W.e.f. chassis No. 27851.
6. For cars fitted with B 16 A up to chassis No. 27850.
7. For cars fitted with B 16 A w.e.f. chassis No. 27851.
   For cars fitted with B 16 B.
8. Up to chassis No. 27850.
9. W.e.f. chassis No. 27851 as well as Nos. 12669, 12722, 12726, 12733, 12735-12736, 12744, 12752-12757, 12760-12772, 12774-12778, 12780, 12782-12783, 12793-27850.

* When replacing forward exhaust pipe preceding chassis No. 27851 see Part Bulletin Group 3 No. 13 of 1960 and Service Bulletin Group 602 No. A4.

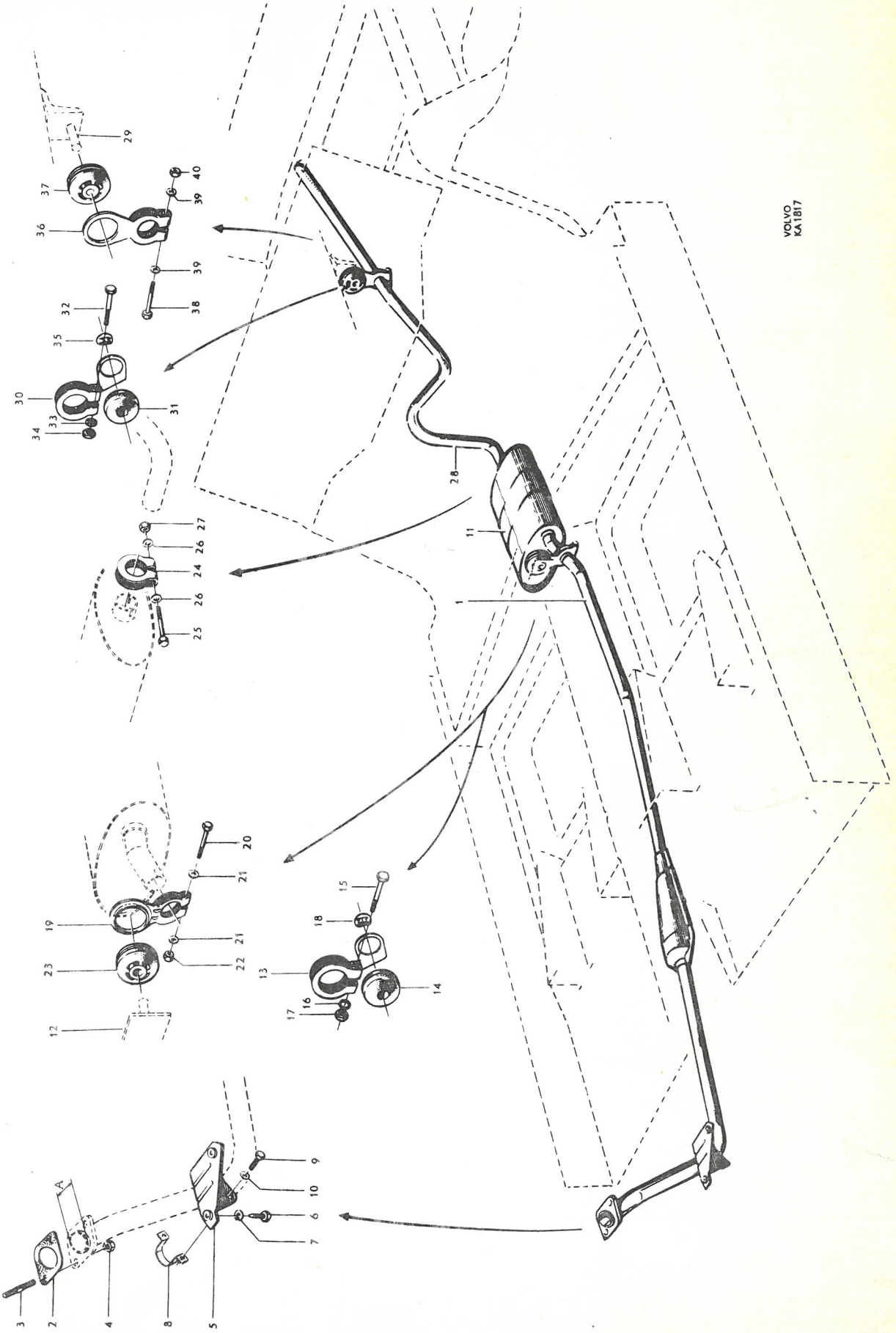
VOLVO KA1817
A

Pos Fig.	Antal Qty. B 16 A	Antal Qty. B 16 B	Benämning	Description	Det. nr Part No.	Anmärkning Notes
24	1	1	Klamma	Clamp	653636	
25	1	1	Skruv	Bolt	921830	
26	2	2	Bricka	Washer	120265	
27	1	1	Mutter	Nut	921981	
28	1	1	Utblåsningsrör	Exhaust pipe	653315	1)
	1	1	Utblåsningsrör	Exhaust pipe	657229	2)
	1	1	Utblåsningsrör	Exhaust pipe	658235	3)
29			Konsol	Bracket		Se grupp 8. See Group 8.
30	1	1	Hållare	Retainer	657288	4)
31	1	1	Gummikudde	Rubber cushion	654765	4)
32	1	1	Skruv	Bolt	921829	4)
33	1	1	Bricka	Washer	120265	4)
34	1	1	Mutter	Nut	921981	4)
35	1	1	Spårryttare	Lock washer	657271	4)
36	1	1	Klamma	Clamp	658011	3)
37	1	1	Gummikudde	Rubber cushion	658201	3)
38	1	1	Skruv	Bolt	921830	3)
39	2	2	Bricka	Washer	120265	3)
40	1	1	Mutter	Nut	921981	3)

1. T.o.m. chassi nr 2610.
2. Chassi nr 2611–12668, 12670–12721, 12727–12732, 12734, 12737–12743, 12745–12751, 12758–12759, 12773, 12779, 12781, 12784–12792.
3. Fr.o.m. chassi nr 12793 samt nr 12669, 12722–12726, 12733, 12735–12736, 12744, 12752–12757, 12760–12772, 12774–12778, 12780, 12782–12783.
4. Chassi nr 1–2610, 2611–12668, 12670–12721, 12727–12732, 12734, 12737–12743, 12745–12751, 12758–12759, 12773, 12779, 12781, 12784–12792.

* Beakta att avvikelser från produktionsutf. kan förekomma genom reservdelsbyten enl "Information, Reservdelar grupp 3 nr 16(S), nr 13 (SKÖ) 1960.

1. Up to chassis No. 2610.
2. Chassis Nos. 2611–12668, 12670–12721, 12727–12732, 12734, 12737–12743, 12745–12751, 12758–12759, 12773, 12779, 12781, 12784–12792.
3. W.e.f. chassis No. 12793 and Nos. 12669, 12722–12726, 12733, 12735–12736, 12744, 12752–12757, 12760–12772, 12774–12778, 12780, 12782–12783.
4. Chassis Nos. 1–2610, 2611–12668, 12670–12721, 12727–12732, 12734, 12737–12743, 12745–12751, 12758–12759, 12773, 12779, 12781, 12784–12792.

* Note that this system can differ from the production model through parts replacement. See Parts Bulletin Group 3 No. 13 of 1960.

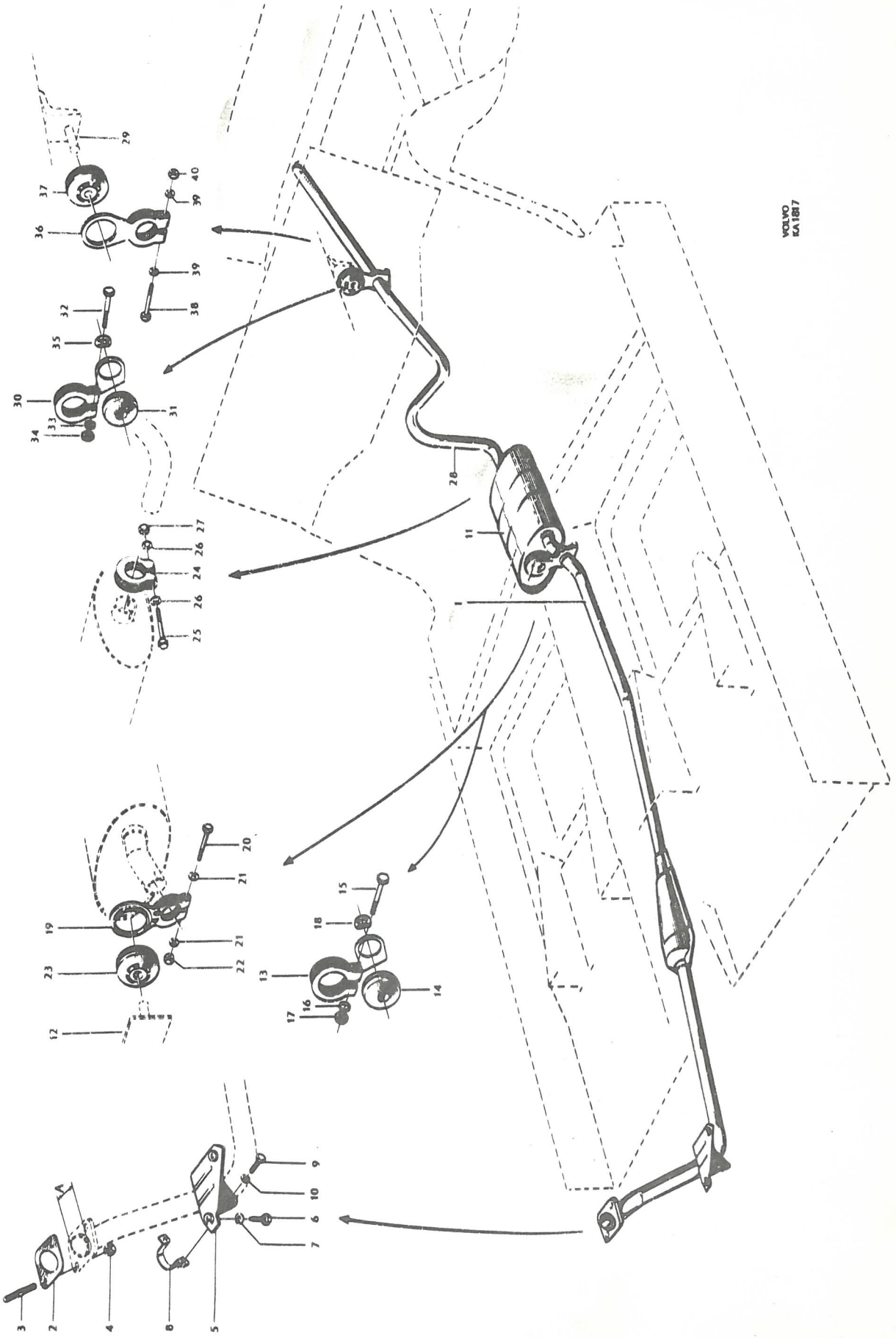
VOLVO
KA 1817

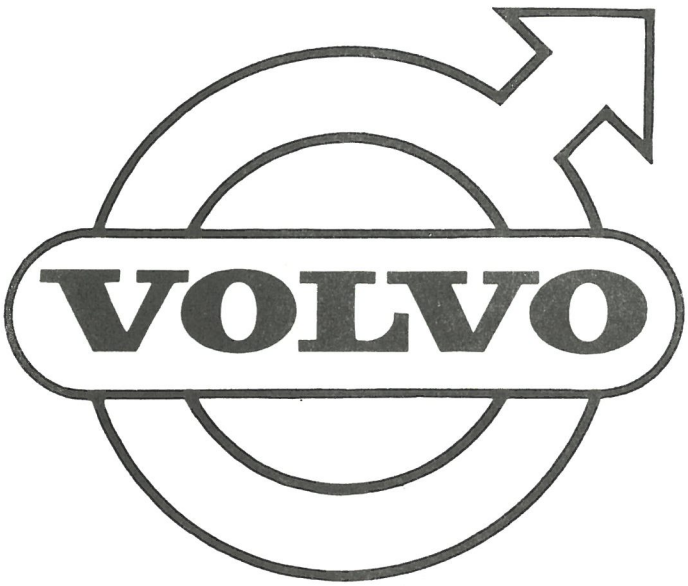
VOLVO

GRUPP 2D
Motorreglage

INNEHÅLLSFÖRTECKNING

Gasreglage, Vst, för samtliga vagnar utom vagnar märkta S-1136. Sida 2
Gasreglage, Vst, för vagnar märkta S-1136. Sida 4b
Gasreglage, Hst. Sida 6

GROUP 2D
Engine control linkages

INDEX

Thottle control linkage, LHD, all chassis except those marked S-1136. Page 2
Thottle control linkage, LHD, for chassis marked S-1136. Page 4b
Thottle control linkage, RHD. Page 6

P 120

Gasreglage, Vst, för samtliga vagnar utom vagnar märkta S-1136

Throttle control, LHD, for all chassis except those marked S-1136

Pos Fig.	Antal Qty. B 16 A	Antal Qty. B 16 B	Benämning	Description	Det. nr Part No.	Anmärkning Notes
1	1	1	Gaspedal	Accelerator pedal	662529	~~653209~~
			Fäste för gaspedal	Pedal anchorage		1)
2	1	1	Tryckstång	Push rod	653435	
3	1	1	Bricka	Washer	61544	
4	1	1	Saxpinne	Cotter pin	907821	
5	1	1	Dammskydd	Dust cover	653218	2)
	1	1	Dammskydd	Dust cover	659802	3)
6	1	1	Axel	Shaft	653082	4,5)
	1	1	Axel	Shaft	656600	6,7)
7	2	2	Skruv	Bolt	902252	4,5)
	2	2	Skruv	Bolt	921804	6,7)
8	1	1	Bricka	Washer	120095	4,5)
	2	2	Bricka	Washer	951716	6,7)
	1		Reglerstång, till förgasare	Control rod, for carburetor	953949	4) ~~117015~~
		1	Reglerstång, till förgasare	Control rod, for carburetor	953945	5) ~~117012~~
	1		Reglerstång	Control rod	191046	6)
9		1	Reglerstång	Control rod	191245	7)
	2	2	Kulskål	Ball shell	10842	4,5)
10	2	2	Kulskål	Ball shell	191650	6,7)
	2	2	Bygel, för kulskål	Brace, for ball shell	191764	6,7)
11	4	4	Mutter	Nut	151206	4,5)
	2	2	Mutter	Nut	151223	6,7)
	2	2	Bricka	Washer	951696	4,5)
12	1		Axel	Shaft	657241	6)
13		1	Axel	Shaft	658773	8)
		1	Axel	Shaft	661506	9) ~~660988~~
	1		Fäste, (på bilvärmare)	Anchorage (on heater unit)	656888	10)
	1		Fäste	Anchorage	658995	11)
	1		Fäste	Anchorage	663294	12)
14		1	Fäste	Anchorage	658772	13)
		1	Fäste	Anchorage	663293	14)

1. Se grupp 8 sida 12.
2. T.o.m. chassi nr 20999.
3. Fr.o.m. chassi nr 21000.
4. För vagnar med motor B 16 A t.o.m. chassi nr 8082 utom nr 7477-7478,7482-7484,7675,7688-7757,7759-8081.
5. För vagnar med motor B 16 B t.o.m. chassi nr 11520 utom nr 11203-11519.
6. För vagnar med motor B 16 A fr.o.m. chassi nr 8083 samt nr 7477-7478,7482-7484,7675,7688-7757,7759-8081.
7. För vagnar med motor B 16 B fr.o.m. chassi nr 11521 samt nr 11203-11519.
8. Chassi nr 11203-11519, 11521-31161.
   Ersättes av 1 st axel 661506, 1 st medbringare 660983, 1 st skruv 940188, 1 st mutter 151223, 1 st bricka 120763.
9. Fr.o.m. chassi nr 31162.
10. Chassi nr 7477-7478,7482-7484,7675,7688-7757,7759-8081,8083-13345.
11. Chassi nr 13346-71884, 71887, 71902-71919, 71921-71942, 71945-71965.
    Ersättes av 1 st. fäste 663294 och 1 st. bussning 663304.
12. Fr.o.m. chassi nr 71966 samt nr 71885-71886, 71888-71901, 71920, 71943-71944.
13. Chassi nr 11203-11519, 11521-72429, 72432-72475, 72479-72804, 72807-72902, 72961-72970.
14. Fr.o.m. chassi nr 72971 samt 72430-72431, 72476-72478, 72805-72806, 72903-72960.

1. See Group 8 page 12.
2. Up to chassis No. 20999.
3. W.e.f. chassis No. 21000.
4. For cars fitted with B 16 A engines. Up to chassis No. 8082 except Nos. 7477-7478,7482-7484,7675,7688-7757,7759-8081.
5. For cars fitted with B 16 B engines. Up to chassis No. 11520 except Nos. 11203-11519.
6. For cars fitted with B 16 A engines. From chassis No. 8083 and Nos. 7477-7478,7482-7484,7675,7688-7757,7759-8081.
7. For cars fitted with B 16 B engines. From chassis No. 11521 and Nos. 11203-11519.
8. Chassis Nos. 11203-11519, 11521-31161.
   Replaced by 1 shaft 661506, 1 flange 660983, 1 bolt 940188, 1 nut 151223, 1 washer 120763.
9. W.e.f. chassis No. 31162.
10. Chassis Nos. 7477-7478,7482-7484,7675,7688-7757,7759-8081,8083-13345.
11. Chassis Nos. 13346-71884, 71887, 71902-71919, 71921-71942, 71945-71965.
    Replaced by 1 anchorage 663294 and 1 bushing 663304.
12. W.e.f. chassis 71966 and Nos. 71885-71886, 71888-71901, 71920, 71943-71944.
13. Chassis Nos. 11203-11519, 11521-72429, 72432-72475, 72479-72804, 72807-72902, 72961-72970.
14. W.e.f. chassis No. 72971 and Nos. 72430-72431, 72476-72478, 72805-72806, 72903-72960.

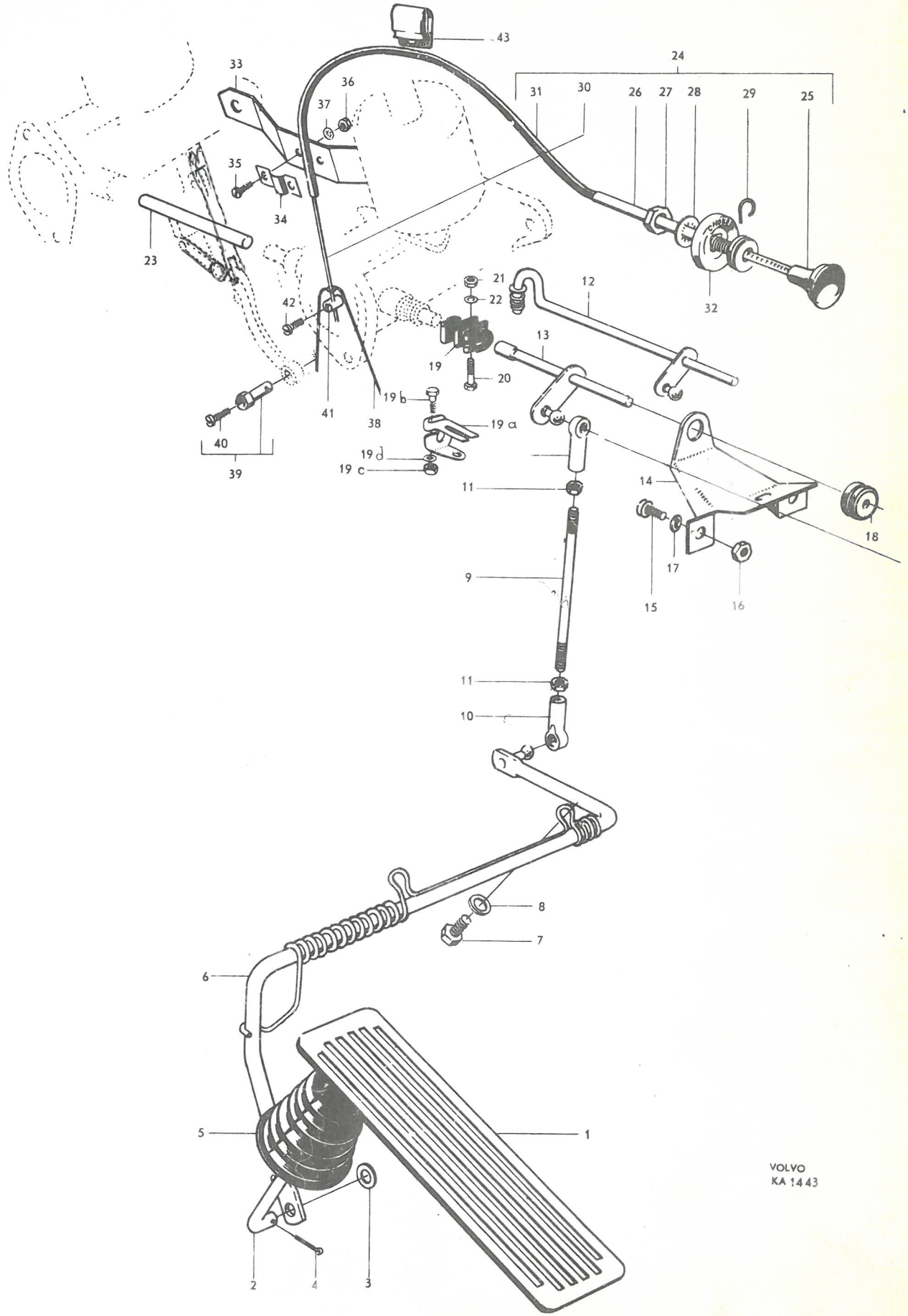
43
24
31
30
26
27
28
29
25
33
36
37
35
34
23
32
21
22
12
42
13
19
20
19 b
41
38
19 a
40
39
19 d
19 c
11
14
18
17
9
15
16
11
10
8
7
6
5
1
2
4
3
VOLVO
KA 1443

P 120

Gasreglage, Vst, för samtliga vagnar utom vagnar märkta S-1136

Throttle control linkage, LHD, all chassis except those marked S-1136

Pos Fig.	Antal Qty. B 16 A	Antal Qty. B 16 B	Benämning	Description	Det. nr Part No.	Anmärkning Notes
15	3	3	Skruv	Screw	105829	1)
	3	3	Skruv	Screw	950033	2)
16	3	3	Mutter	Nut	191248	1)
17	3	3	Fjäderbricka	Spring washer	906987	2)
18	1	1	Bussning	Bushing	658660	3)
	1	1	Bussning	Bushing	663304	4)
19		2	Koppling	Flexible connection	71676	5)
		3	Koppling	Flexible connection	71676	7)
19a		1	Medbringare	Flange	660983	6)
19b		1	Skruv	Bolt	940188	6)
19c		1	Mutter	Nut	151223	6)
19d		1	Bricka	Washer	120763	6)
20		erf	Skruv	Screw	106837	
21		erf	Mutter	Nut	150183	
22		erf	Bricka	Washer	120006	
23		1	Mellanaxel	Intermediary shaft	71910	
	1		Draganordning kmpl., för choke	Push-pull mechanism, cpl., choke	654436	8)
24		1	Draganordning kmpl., för choke	Push-pull mechanism, cpl., choke	658042	8)
	1	1	Draganordning kmpl., för choke	Push-pull mechanism, cpl., choke	661748	9)
	1		. Knapp	. Button	654095	8)
25		1	. Knapp	. Button	657914	8)
	1	1	. Knapp	. Button	661174	9)
	1		. Hylsa	. Sleeve	654437	8)
26		1	. Hylsa	. Sleeve	657913	8)
	1	1	. Hylsa	. Sleeve	661439	9)
27	1	1	. Mutter	. Nut	951209	8)
	1	1	. Mutter	. Nut	940154	9)
28	1	1	. Låsbricka	. Lock washer	906993	8)
	1	1	. Låsbricka	. Lock washer	951702	9)
29		1	. Låsring	. Lock ring	319228	8)
30	erf	erf	. Tråd	. Cable	55192	
31	erf	erf	. Spiral	. Sheath	88783	
32	1	1	Prydnadsbricka "Choke"	"Choke" embellisher	656184	8)
	1	1	Prydnadsbricka "Choke"	"Choke" embellisher	662644	9)
33		1	Fäste	Anchorage	403547	
34		1	Klamma	Clamp	652486	
35		2	Skruv	Screw	115493	
36		2	Mutter	Nut	955779	~~151207~~
37		2	Låsbricka	Lock washer	951692	
38		1	Trådbygel	Wire stirrup	71679	
39		2	Länktapp, kmpl.	Link pin, cpl.,	71678	
40		2	. Skruv	. Screw	237017	
41		1	Hållare	Retainer	21882	
42		1	Skruv	Screw	14012	
43		1	Klamma	Clamp	190362	10)

1. T.o.m. chassi nr 21399.
2. Fr.o.m. chassi nr 21400.
3. I samband med fäste 656888, 658995, 658772.
4. I samband med fäste 663293, 663294.
5. Fr.o.m. chassi nr 31162 samt nr 1-10897.
6. Fr.o.m. chassi nr 31162.
7. Chassi nr 10898-31161.
8. T.o.m. chassi nr 54399.
9. Fr.o.m. chassi nr 54400.
10. Chassi nr 7045-10711.

1. Up to chassis No 21399.
2. W.e.f. chassis No. 21400.
3. In conjunction with anchorages 656888, 658995, 658772.
4. In conjunction with anchorages 663293, 663294.
5. W.e.f. chassis No. 31162 and Nos. 1-10897.
6. W.e.f. chassis No. 31162.
7. Chassis Nos. 10898-31161.
8. Up to chassis No. 54399.
9. W.e.f. chassis No. 54400.
10. Chassis Nos. 7045-10711.

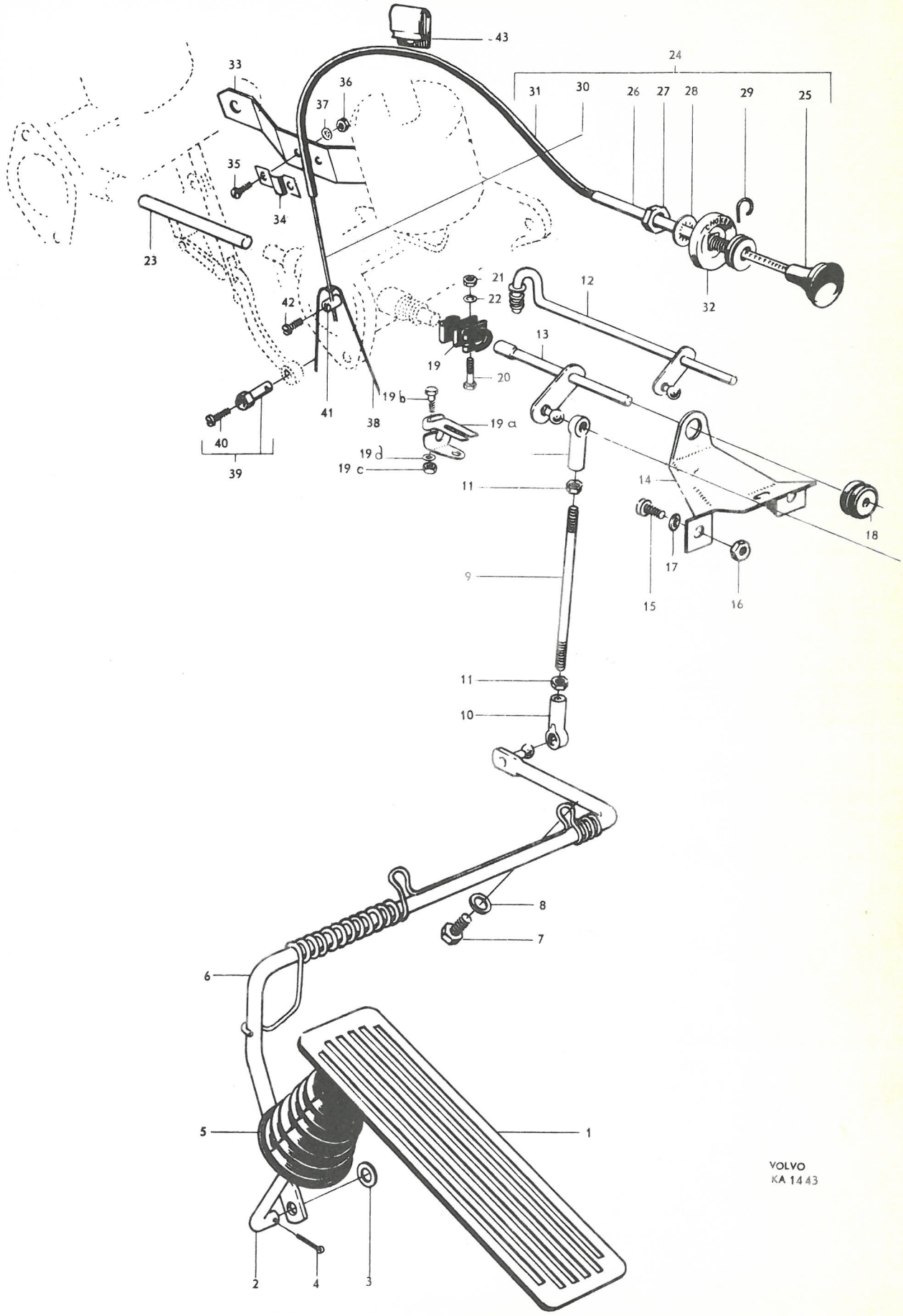

43
24
33
36
37
31
30
26
27
28
29
25
35
34
23
21
22
12
32
42
13
19
20
19 b
19 a
41
38
40
39
19 d
19 c
11
14
18
17
9
15
16
11
10
8
7
6
5
1
2
4
3
VOLVO
KA 14 43

Grupp Group	2d	P 120	VOLVO
Sida Page	4b	Utgåva Issue 1	Gasreglage, Vst., för vagnar märkta S-1136 / Throttle control linkage, LHD, for chassis marked S-1136	Reservdelskatalog Parts catalogue

Pos Fig.	Antal Qty.	Benämning	Description	Det. nr Part No.	Anmärkning Notes
1	1	Pedalaxel, kmpl.	Pedal shaft, cpl.	662737	
2	1	. Pedalplatta	. Pedal plate	660549	
3	1	. Nit	. Rivet	952578	
4	1	. Gummibuffert	. Rubber cushion	81803	
5	1	Gummiskoning	Rubber pad	660533	
6	1	Ställskruv	Set screw	663422	
7	1	Lager	Bearing	662734	
8	2	Skruv	Screw	955512	
9	2	Fjäderbricka	Spring washer	955920	
10	1	Gummibussning	Rubber bushing	663052	
11	1	Reglerstång	Control rod	191046	
12	2	Kulskål	Ball shell	191650	
13	2	Bygel	Brace	191764	
14	2	Mutter	Nut	955780	
15	1	Axel	Shaft	663289	
16	1	Fäste	Anchorage	661966	
17	2	Skruv	Screw	955512	
18	2	Bricka	Washer	955893	
19	2	Fjäderbricka	Spring washer	955920	
20	2	Bussning	Bushing	666143	
21	1	Bricka	Washer	955894	
22	1	Saxpinne	Cotter pin	907822	
23	1	Konsol	Bracket	419029	
24	2	Skruv	Screw	955513	
25	2	Låsbricka	Lock washer	940155	
26	1	Reglerstång	Control rod	191134	
27	2	Kulskål	Ball shell	191650	
28	2	Bygel	Brace	191764	
29	2	Mutter	Nut	955780	
30	1	Mellanaxel	Intermediary shaft	418198	
31	2	Koppling	Flexible connection	71676	
32	4	Skruv	Screw	106837	
33	4	Mutter	Nut	150183	
34	2	Bricka	Washer	120006	
35	1	Draganordning, kmpl. f. choke	Push-pull mechanism, cpl., for choke	661748	
36	1	. Knapp	. Button	661174	
37	1	. Hylsa	. Sleeve	661439	
38	1	. Mutter	. Nut	940154	
39	1	. Låsbricka	. Lock washer	951702	
40	erf	. Tråd	. Cable	55192	
41	erf	. Spiral	. Sheath	88783	
42	1	Prydnadsbricka "Choke"	"Choke" embellisher	662644	
43	1	Fäste	Anchorage	403547	
44	1	Klamma	Clamp	652486	
45	2	Skruv	Screw	115493	
46	2	Mutter	Nut	955779	
47	2	Låsbricka	Lock washer	951692	
48	1	Trådbygel	Clip	71679	
49	2	Länktapp, kmpl.	Link pin, cpl.	71678	
50	2	. Skruv	. Screw	237017	
51	1	Hållare	Retainer	21882	
52	1	Skruv	Screw	115493	

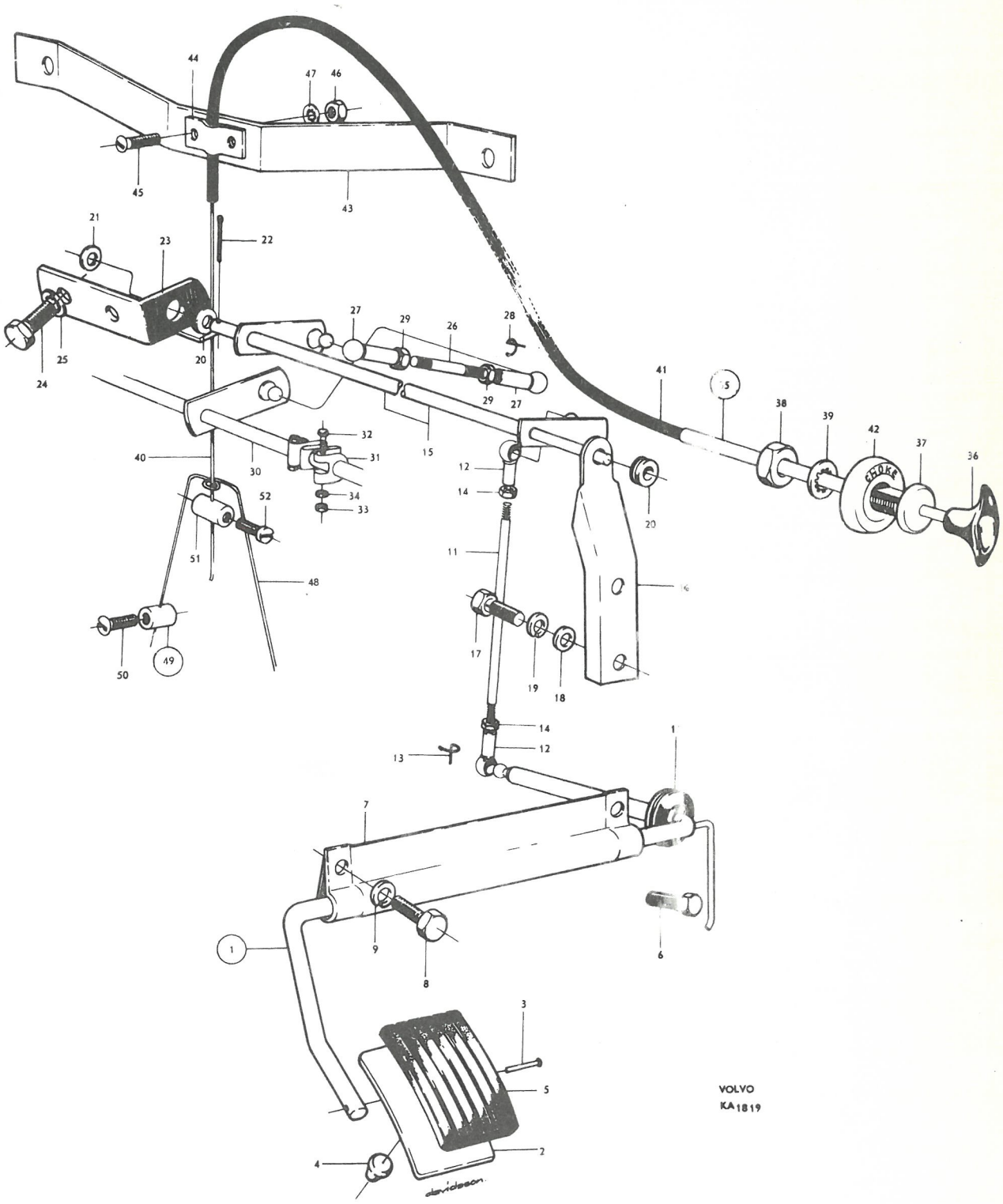

44
47
46
45
43
21
23
22
27
29
26
28
25
24
20
29
27
41
38
39
42
37
36
32
31
15
40
30
12
14
34
33
52
20
51
11
48
17
19
18
50
49
14
12
13
1
7
9
8
6
1
3
5
2
4
VOLVO
KA1819

P 120

Gasreglage, Hst. — Throttle control, RHD

Pos Fig.	Antal Qty. B 16 A	Antal Qty. B 16 B	Benämning	Description	Det. nr Part No.	Anmärkning Notes
	1		Gaspedal	Accelerator pedal	655533	1)
1	1	1	Gaspedal	Accelerator pedal	658601	2)
	1	1	Gaspedal	Accelerator pedal	659454	3)
2	1	1	Gummiskoning	Rubber pad	655534	
3	1	1	Returfjäder	Return spring	655753	
4	1	1	Skruv	Screw	190590	
5	1	1	Mutter	Nut	950393	
6	1	1	Konsol	Bracket	655535	
	4		Skruv, självgängande	Screw, self-tapping	955137	4) ~~106926~~
7	4		Skruv	Screw	950022	5)
8	4		Mutter	Nut	951672	6)
9	1		Draganordning	Push-pull mechanism	655582	1)
10	2		Skruv	Screw	190589	1)
11	2		Mutter	Nut	950392	1)
12	1		Gummibussning	Rubber bushing	94026	1)
13	1		Klamma	Clamp	18335	1)
14	1		Skruv	Screw	950021	1)
15	1		Mutter	Nut	951672	1)
16	1		Fäste	Anchorage	655536	1)
17	1		Returfjäder	Return spring	655819	1)
18	1	1	Reglerstång	Control rod	191096	
19	2	2	Kulskål	Ball shell	191650	
	2	2	Bygel, för kulskål	Brace, for ball shell	191764	
20	2	2	Mutter	Nut	151223	
21	1	1	Dammskydd	Dust cover	653218	7)
	1	1	Dammskydd	Dust cover	659802	8)
	1		Axel	Shaft	658239	2)
	1		Axel	Shaft	659451	3)
22		1	Axel	Shaft	658771	2)
		1	Axel	Shaft	659459	3)
23	2		Saxpinne	Cotter pin	907845	4)
24	1	1	Fäste	Anchorage	658668	
25	1	1	Fäste	Anchorage	658669	
	1		Reglerstång	Control rod	191134	
26		1	Reglerstång	Control rod	191242	
27	2	2	Kulskål	Ball shell	191650	
	2	2	Bygel, för kulskål	Brace, for ball shell	191764	
28	2	2	Mutter	Nut	151223	
29	1		Axel	Shaft	657241	
30		1	Axel	Shaft	658773	9)
		1	Axel	Shaft	661506	10) ~~660988~~

1. T.o.m. chassi nr 9430.
2. För vagnar med motor B 16 A chassi nr 9431-21547. För vagnar med motor B 16 B t.o.m. chassi nr 21547.
3. Fr.o.m. chassi nr 21548.
4. T.o.m. chassi nr 10897.
5. Fr.o.m. chassi nr 10898.
6. Chassi nr 10898-21547. På senare vagnar är muttern svetsad i mellanbrädan.
7. T.o.m. chassi nr 20999.
8. Fr.o.m. chassi nr 21000.
9. T.o.m. chassi nr 31161. Ersättes av 1 st axel 660988, 1 st medbringare 660983, 1 st skruv 940188, 1 st mutter 151223, 1 st bricka 120763.
10. Fr.o.m. chassi nr 31162.

1. Up to chassis No. 9430.
2. For vehicles with B 16 A engines chassis Nos. 9431-21547. For vehicles with B 16 B engines up to chassis No. 21547.
3. W.e.f. chassis No. 21548.
4. Up to chassis No. 10897.
5. W.e.f. chassis No. 10898.
6. Chassis Nos. 10898-21547. The nut is welded in the firewall on later chassis.
7. Up to chassis No. 20999.
8. W.e.f. chassis No. 21000.
9. Up to chassis No. 31161. Replaced by 1 shaft 660988 1 flange 660983, 1 bolt 940188, 1 nut 151223, 1 washer 120763.
10. W.e.f. chassis No. 31162.

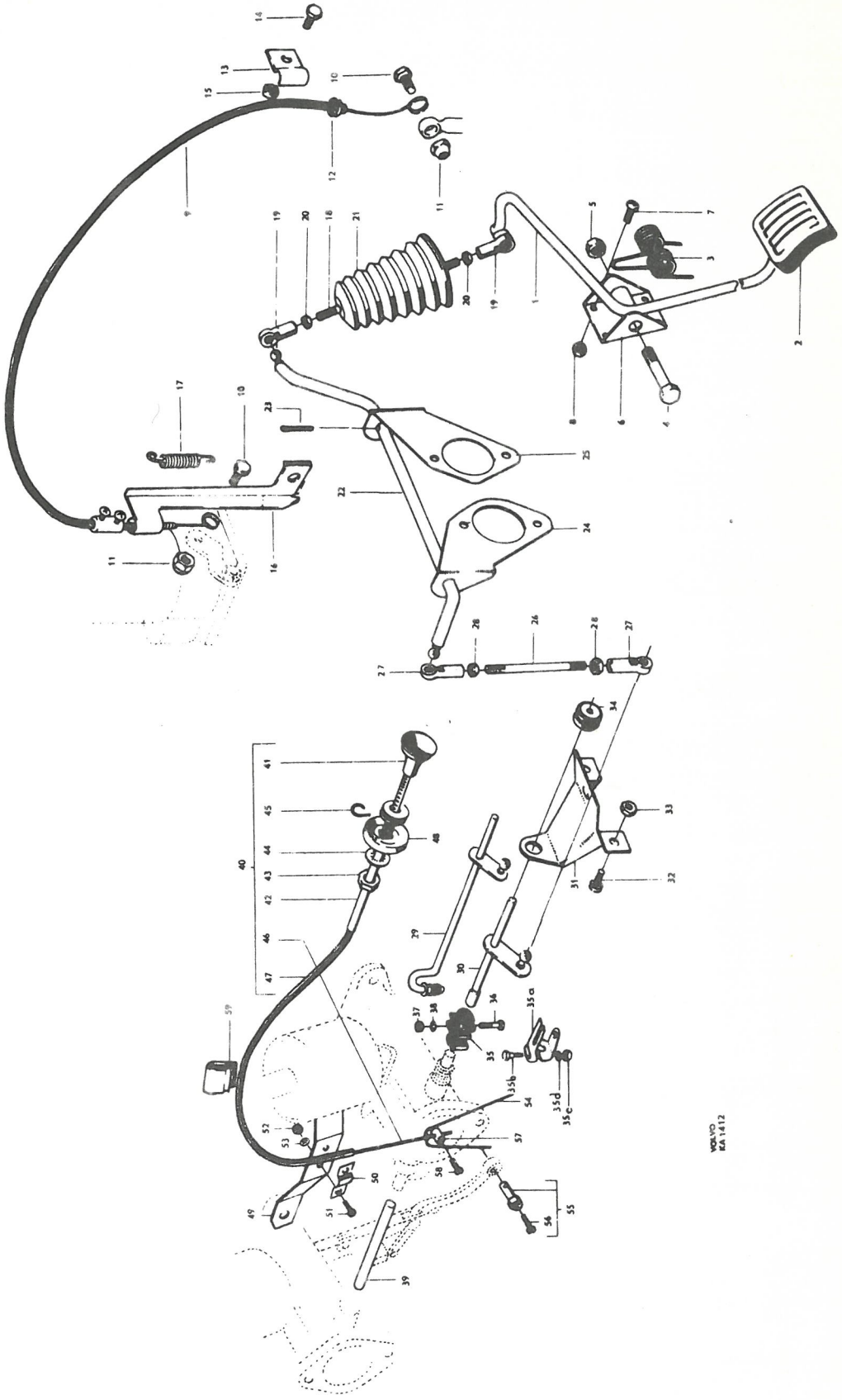
VOLVO
KA 1412

P 120

Gasreglage, högerstyrning — Throttle control, RHD

Pos Fig.	Antal Qty. B 16 A	Antal Qty. B 16 B	Benämning	Description	Det. nr Part No.	Anmärkning Notes
	1		Fäste	Anchorage	656888	1)
	1		Fäste	Anchorage	658995	2)
31		1	Fäste	Anchorage	658772	
32	3	3	Skruv	Bolt	105829	3)
33	3	3	Mutter	Nut	191248	3)
	3	3	Skruv	Bolt	950033	4)
	3	3	Fjäderbricka	Spring washer	906987	4)
34	1	1	Bussning	Bushing	658660	
35		2	Koppling	Flexible connection	71676	5)
35a		1	Medbringare	Flange	660983	6)
35b		1	Skruv	Bolt	940188	6)
35c		1	Mutter	Nut	151223	6)
35d		1	Bricka	Washer	120763	6)
		3	Koppling	Flexible connection	71676	7)
36		erf	Skruv	Screw	106837	
37		erf	Mutter	Nut	150183	
38		erf	Bricka	Washer	120006	
39		1	Mellanaxel	Intermediary shaft	71910	
	1		Draganordning kmpl., för choke	Push-pull mechanism, cpl., choke	654436	8)
40		1	Draganordning kmpl., för choke	Push-pull mechanism, cpl., choke	658042	8)
	1	1	Draganordning kmpl., för choke	Push-pull mechanism, cpl., choke	661747	9)
	1		. Knapp	. Button	654095	8)
41		1	. Knapp	. Button	657914	8)
	1	1	. Knapp	. Button	661174	9)
	1		. Hylsa	. Sleeve	654437	8)
42		1	. Hylsa	. Sleeve	657913	8)
	1	1	. Hylsa	. Sleeve	661439	9)
43	1	1	. Mutter	. Nut	951209	8)
	1	1	. Mutter	. Nut	940154	9)
44	1	1	. Låsbricka	. Lock washer	906993	8)
	1	1	. Låsbricka	. Lock washer	951702	9)
45		1	. Låsbricka	. Lock ring	319228	8)
46	erf	erf	. Tråd	. Cable	55192	
47	erf	erf	. Spiral	. Sheath	88783	
48	1	1	Prydnadsbricka "Choke"	"Choke" embellisher	656184	8)
	1	1	Prydnadsbricka "Choke"	"Choke" embellisher	662644	9)
49		1	Fäste	Anchorage	403547	
50		1	Klamma	Clamp	652486	
51		2	Skruv	Screw	115439	
52		2	Mutter	Nut	151207	
53		2	Låsbricka	Lock washer	951692	
54		1	Trådbygel	Wire stirrup	71679	

1. T.o.m. chassi nr 13345.
2. Fr.o.m. chassi nr 13346.
3. T.o.m. chassi nr 21399.
4. Fr.o.m. chassi nr 21400.
5. Fr.o.m. chassi nr 31162 samt nr 1-10897.
6. Fr.o.m. chassi nr 31162.
7. Chassi nr 10898-31161.
8. T.o.m. chassi nr 54399.
9. Fr.o.m. chassi nr 54400.

1. Up to chassis No. 13345.
2. W.e.f. chassis No. 13346.
3. Up to chassis No. 21399.
4. W.e.f. chassis No. 21400.
5. W.e.f. chassis No. 31162 and Nos. 1-10897.
6. W.e.f. chassis No. 31162.
7. Chassis Nos. 10898-31161.
8. Up to chassis No. 54399.
9. W.e.f. chassis No. 54400.

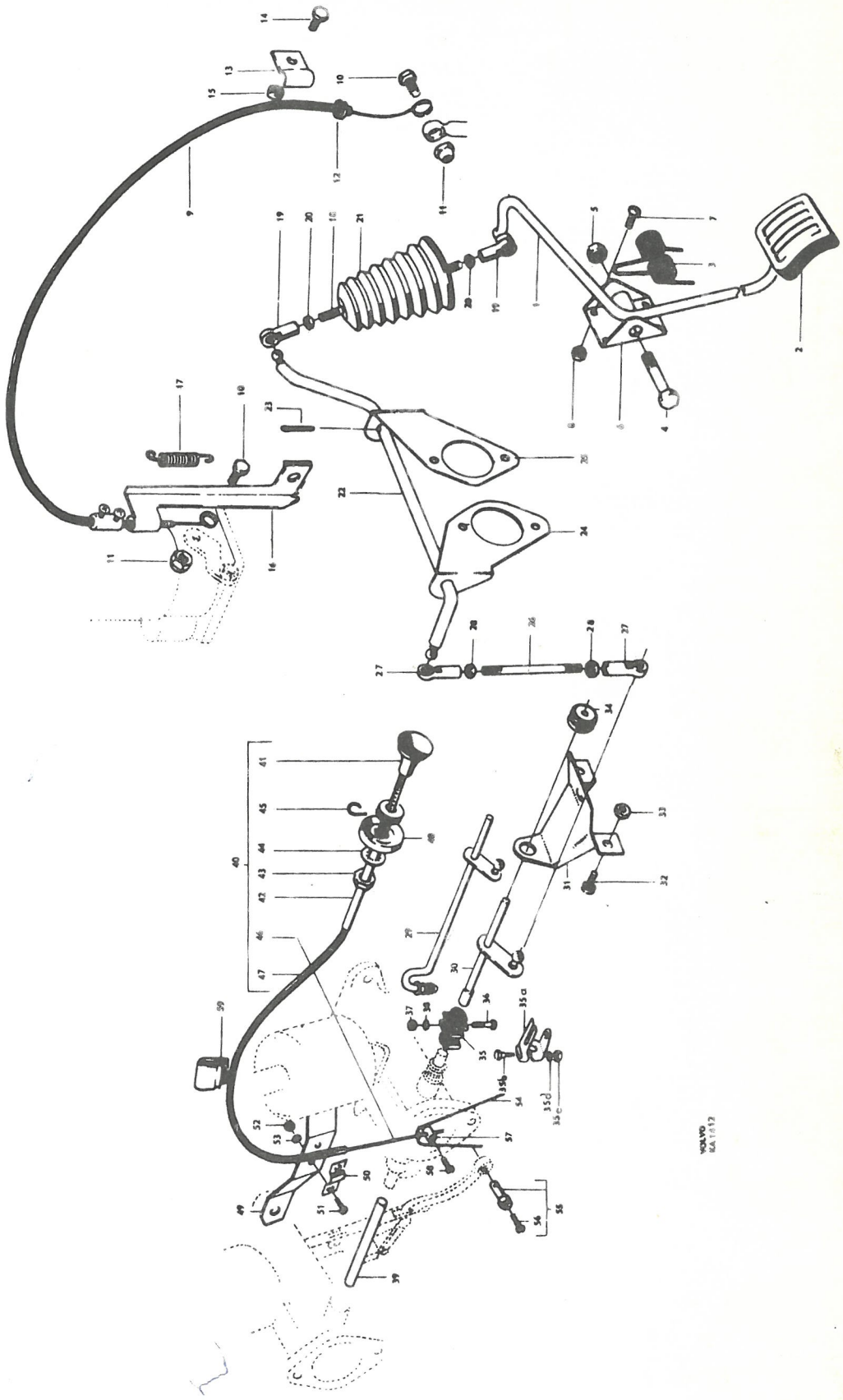

P 120

Gasreglage, Hst. Throttle control, RHD

Pos Fig.	Antal Qty. B 16 A	Antal Qty. B 16 B	Benämning	Description	Det. nr Part No.	Anmärkning Notes
55		2	Länktapp, kmpl.	Link pin, cpl.	71678	
56		2	. Skruv	. Screw	237017	
57		1	Hållare	Retainer	21882	
58		1	Skruv	Screw	14012	
59		1	Klamma	Clamp	190362	1)

1. Chassi nr 7045-10711.

1. Chassis Nos. 7045-10711.

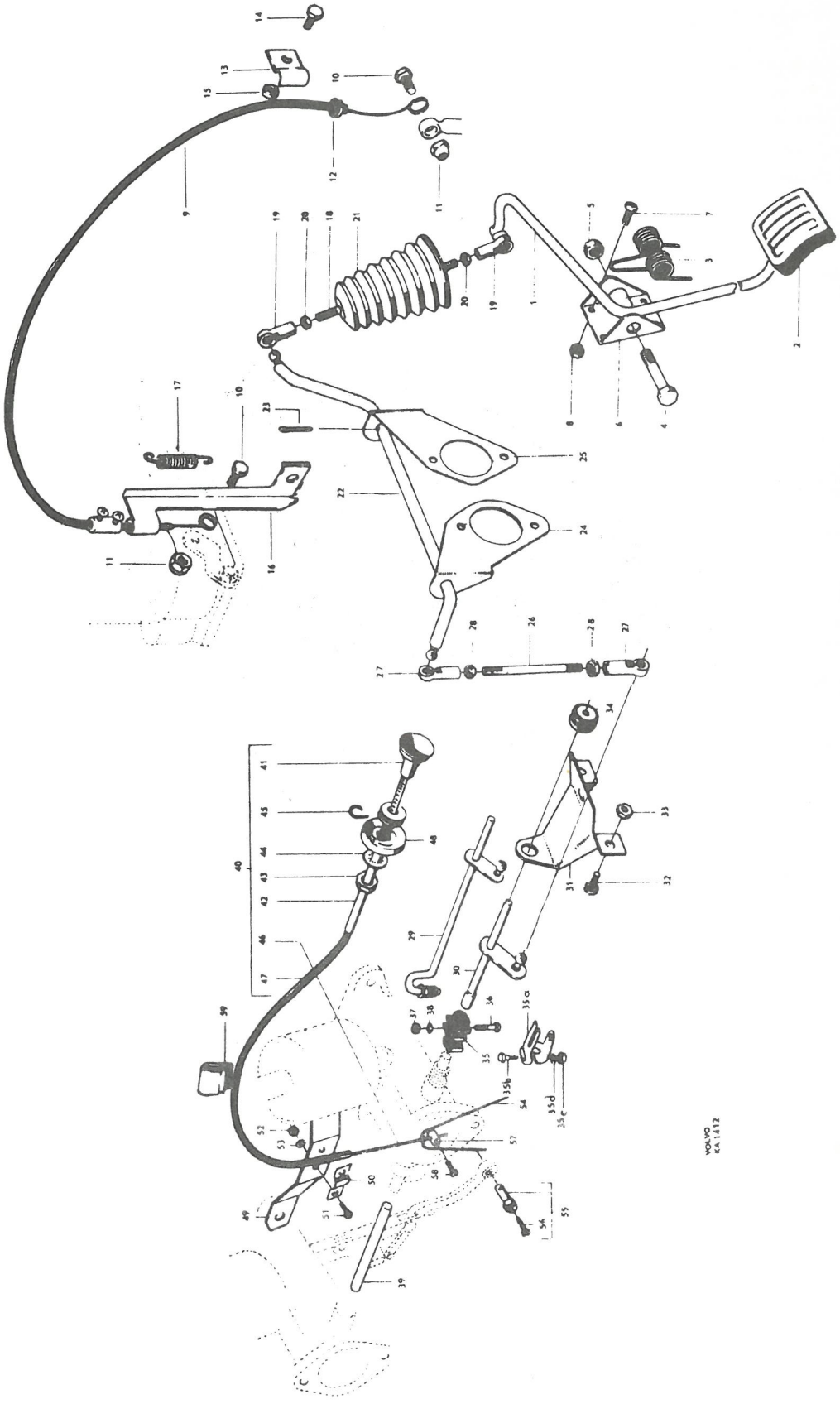
VOLVO
KA 1412

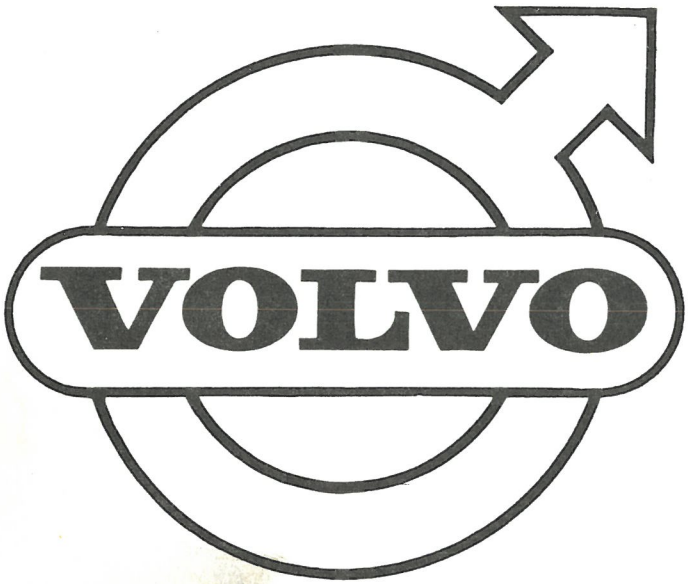
VOLVO

GRUPP 3
Elsystem Instrument

INNEHÅLLSFÖRTECKNING

Fördelare	Sida 2
Tändspole, tändstift, tändledningar	Sida 6
Generator, laddningsregulator	Sida 8
Startmotor, batteri	Sida 12
Signalhorn, signaldetaljer	Sida 16
Strålkastare	Sida 18
Blink-, stopp- och baklyktor, reflexanordningar, nummerplåts- och innerbelysning	Sida 20
Vindrutetorkare	Sida 24
Vindrutespolare	Sida 28
Strömställare, reläer, säkringsdosor, kopplingsstycken, blinkdon, cigarettändare	Sida 30
Elledningar, anslutningsdetaljer	Sida 32b
Instrument med monteringsdetaljer	Sida 36

GROUP 3
Electrical equipment Instruments

INDEX

Distributor	Page 2
Ignition coil, spark plugs, ignition cables	Page 6
Generator, charging relay	Page 8
Starter motor, battery	Page 12
Horn, horn components	Page 16
Headlamps	Page 18
Flasher, stop and taillights, reflectors, number plate and interior lighting	Page 20
Windshield wipers	Page 24
Windshield washer	Page 28
Switches, fuseboxes, connectors, relays, cigarette lighter	Page 30
Electrical cables, connecting components	Page 32b
Instruments and fitting components	Page 36

P 120

Fördelare Distributor

Pos Fig.	Antal Qty.	Benämning	Description	Det. nr Part No.	Anmärkning Notes
	1	Fördelare, kmpl.	Distributor, cpl.	233347	Bosch: VJU 4 BR 20 mk
1	1	. Hus, kmpl.	. Housing, cpl.	233261	
2	1	. . Bussning, övre	. . Bushing, upper	233262	
3	1	. . Bussning, undre	. . Bushing, lower	233263	
4	1	. . Smörjveke	. . Lubricating wick	233264	
5	2	. Låshake för lock	. Lock catch for cap	233729	
6	1	. Klamma utan styrklack	. Clamp without guide projection	77659	
7	1	. Klamma med styrklack	. Clamp with guide projection	77660	
8	2	. Skruv	. Screw	14114	
9	2	. Fjäderbricka	. Spring washer	906983	
10	1	. Smörjkopp	. Lubricator	35028	
11	1	. Kondensator	. Condenser	77732	
12	2	. Skruv	. Screw	14116	
13	2	. Fjäderbricka	. Spring washer	906983	
14	1	. Axel med spännbygel	. Shaft with tensioner brace	233742	
15	1	. Spännbygel	. Tensioner brace	48316	
16	2	. Skruv	. Screw	25503	
17	2	. Underläggsbricka	. Base washer	35431	
18	2	. Fjäderbricka	. Spring washer	906983	
19	1	. Pendel, märkt 36	. Weight, marked 36	233743	
20	1	. Pendel, märkt 29	. Weight, marked 29	233744	
21	1	. Dämpningsplatta	. Damping plate	76973	
22	2	. Isolerbricka under pendel	. Insulating washer under weight	82387	
23	2	. Låsfjäder för pendel	. Lock spring for weight	76928	
24	2	. Fjäder för förställning	. Spring for setting	233267	
25	2	. Fiberbricka på axel	. Fiber washer on shaft	25929	
26	erf	. Justermellanlägg, tj. = 0,1	. Shim, Th. = 0.1	25930	
27	1	. Brytarkam	. Breaker cam	233745	
28	1	. Smörjfilt	. Lubricating felt	48401	
29	2	. Justermellanlägg, tj. = 0,5	. Shim, Th. = 0.5	48400	d=17,3, D=19,5
	erf	tj. = 0,5	Th. = 0.5	48327	d=17,2, D=21,2
	erf	tj. = 0,3	Th. = 0.3	120760	
30	1	. Isolerbricka	. Insulating washer	48328	
31	1	. Koppling	. Coupling	76976	
32	1	. Reffelpinne	. Slotted pin	907186	
33	1	. Brytare, kmpl.	. Breaker, cpl.	77664	
	1	. . Brytarsats, kmpl.	. . Set of breaker points, cpl.	233910	
34	1	. . . Brytararm med ledning	. . . Breaker arm and cable	S.E.S.	
35	1	. . . Brytarkontakt	. . . Breaker contact	S.E.S.	
36	1	. . Skruv	. . Screw	77543	
37	1	. . Excenterbult	. . Eccentric bolt	25936	

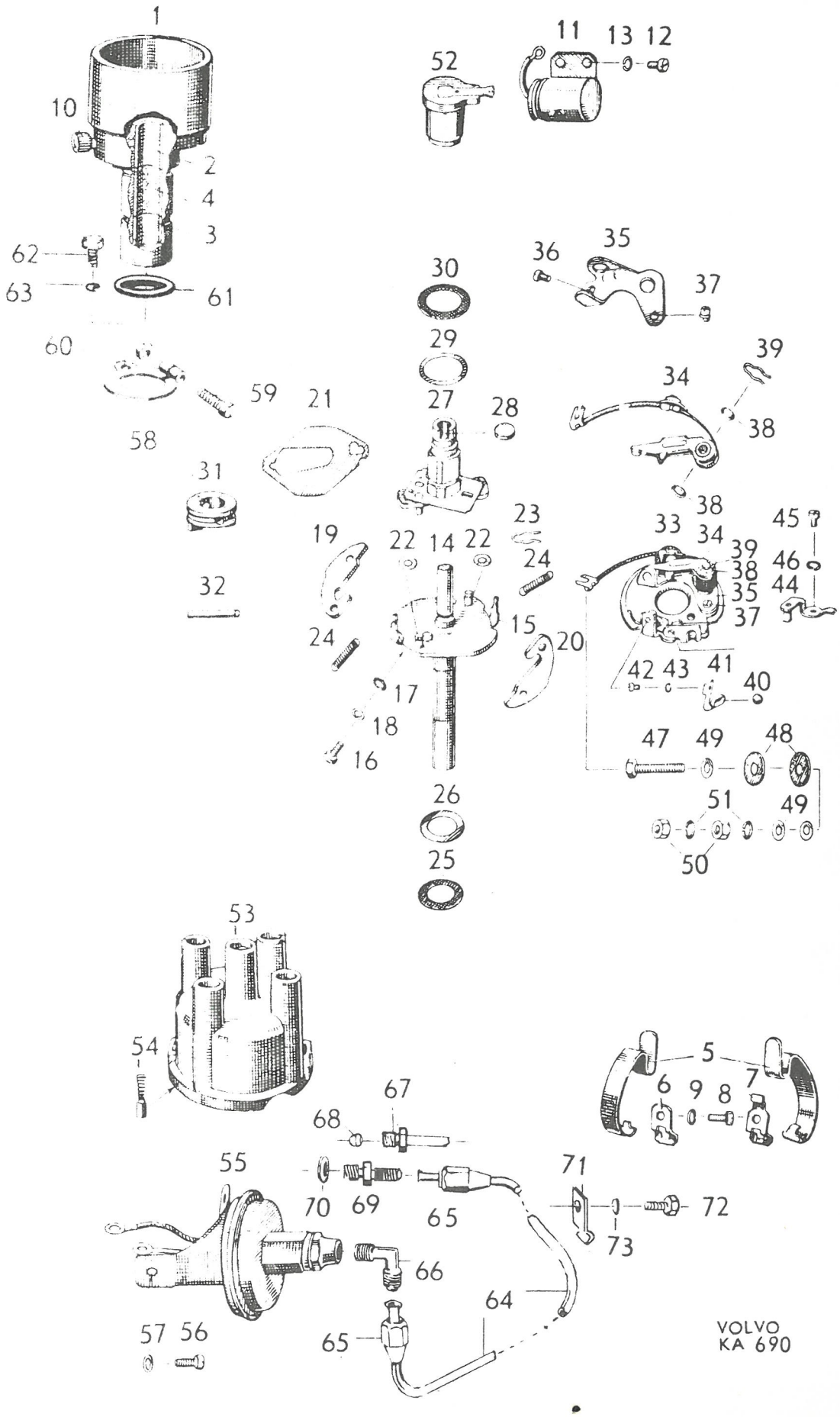
1
10
2
4
3
62
63
61
60
59
58
21
31
32
30
29
27
28
52
11
13
12
36
35
37
34
39
38
38
23
24
19
22
14
22
24
15
20
33
34
39
38
35
37
45
46
44
42
43
41
40
47
49
48
51
49
50
17
18
16
26
25
53
54
5
6
9
8
7
67
68
55
70
69
65
71
72
73
66
64
57
56
65

VOLVO
KA 690

P 120

Fördelare — Distributor

Pos Fig.	Antal Qty.	Benämning	Description	Det. nr Part No.	Anmärkning Notes
38	erf	. . Justermellanlägg, tj. = 0,2	. . Shim, Th. = 0.2	48331	
	erf	tj. = 0,1	Th. = 0.1	48332	
	erf	tj. = 0,05	Th. = 0.05	48333	
39	1	. . Låsfjäder	. . Lock spring	77683	
40	1	. . Kula	. . Ball	77692	
41	1	. . Låsbleck	. . Striker plate	77668	
42	1	. . Skruv	. . Screw	115001	
43	1	. . Fjäderbricka	. . Spring washer	906981	
44	1	. Vinkeltapp	. Angle pin	77669	
45	1	. Skruv	. Screw	14116	
46	1	. Fjäderbricka	. Spring washer	906983	
	2	. Skruv för brytare	. Screw for breaker	14114	
	2	. Fjäderbricka	. Spring washer	906983	
47	1	. Skruv	. Screw	105215	
48	2	. Isolerbricka	. Insulating washer	120213	
49	4	. Underläggsbricka	. Base washer	25195	
50	2	. Mutter	. Nut	151207	
51	2	. Fjäderbricka	. Spring washer	906983	
52	1	. Fördelararm	. Distributor arm	76977	
53	1	. Fördelarlock, kmpl.	. Distributor cap, cpl.	233260	
54	1	. . Centrumkontakt	. . Center contact	60799	
55	1	. Vakuumregulator, kmpl.	. Vacuum governor, cpl.	233746	
	1	. . Stomledning	. . Ground strap	233861	
56	2	. Skruv	. Screw	14116	
57	2	. Fjäderbricka	. Spring washer	906983	
58	1	. Reglerarm, kmpl.	. Control arm, cpl.	233270	
59	1	. . Klämskruv	. . Clamp screw	902258	
60	1	. . Mutter	. . Nut	906575	
		Drivhjul	Drive gear		Se grupp 2a. See Group 2a.
61	1	Gummiring	Rubber ring	48394	
62	1	Skruv	Screw	105212	
63	1	Fjäderbricka	Spring washer	18874	
64	1	Vakuumledning, kmpl.	Vacuum line, cpl.	661441	1) B 16 A
65	1	. Överfallsmutter	. Cap nut	954320	
	1	Vakuumledning, kmpl.	Vacuum line, cpl.	661442	1) B 16 B
	2	. Överfallsmutter	. Cap nut	954320	
66	1	Vinkelnippel, tid. utf.	Elbow nipple, early prod.	954341	
	1	Nippel, rak, sen. utf.	Straight nipple, late prod.	954334	
67	1	Förskruvning	Screw union	190804	B 16 A
68	1	Kona	Cone	954363	B 16 A
69	1	Förskruvning	Screw union	190614	B 16 B
70	1	Packning	Packing	190619	B 16 B
71	1	Klamma	Clamp	190557	
72	1	Skruv	Bolt	902250	
73	1	Låsbricka	Lock washer	951695	

1. Ersätter tid. ledning med vinkelnippel i anslutningen vid fördelaren. Monteras med nippel nr 954334.

1. Replaces early prod. line with an elbow nipple as the connection to the distributor. Fit together with nipple No. 954334.

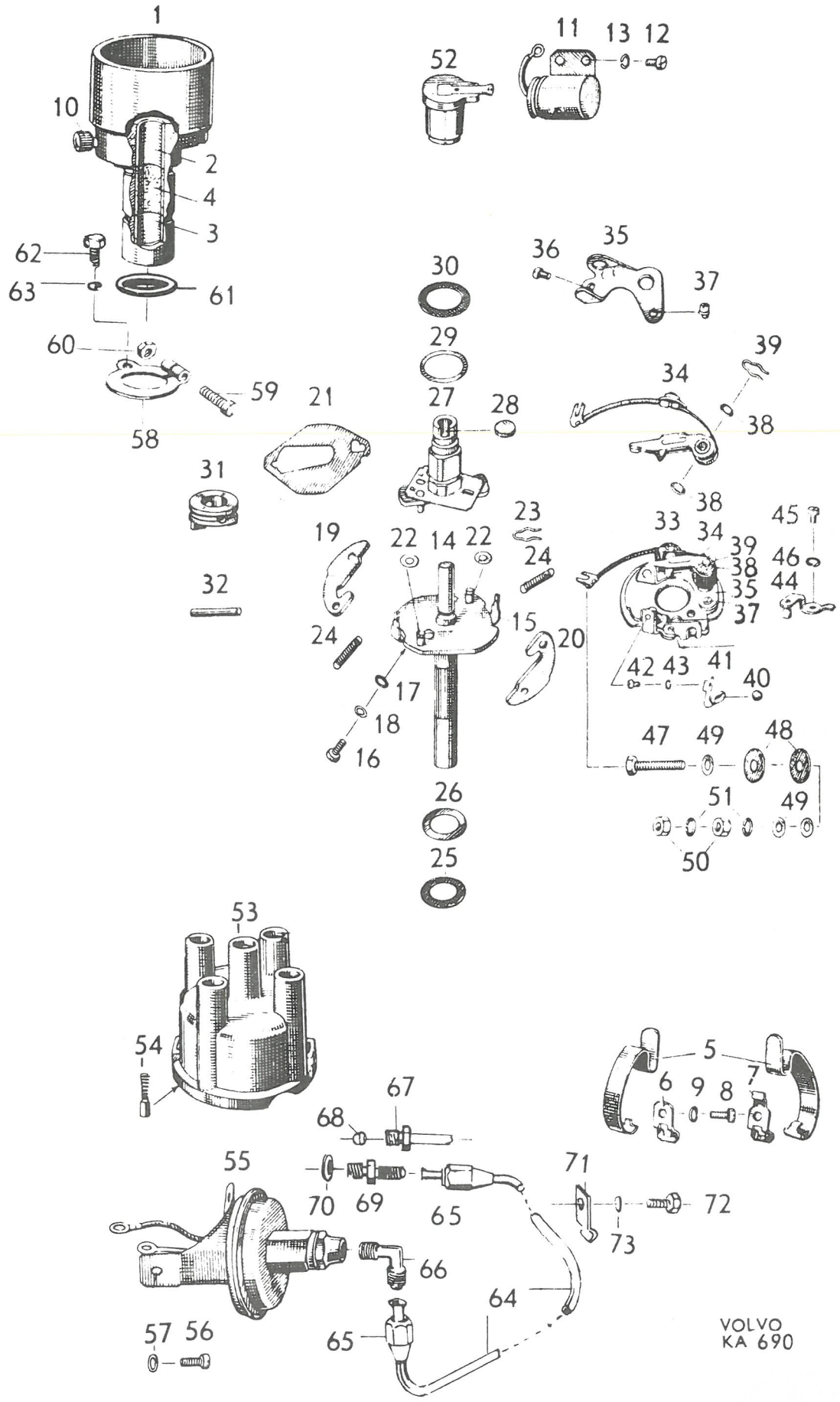

1
10
2
4
3
62
63
61
60
59
58
21
52
11
13
12
30
29
27
28
36
35
37
39
34
38
31
32
19
22
14
22
23
24
15
20
33
34
39
38
35
37
45
46
44
42
43
41
40
17
18
16
47
49
48
51
49
50
26
25
53
54
5
6
9
8
7
67
68
55
70
69
65
71
72
73
66
64
57
56
65
VOLVO
KA 690

P 120

Tändspole, tändstift, tändledningar — Ignition coil, spark plugs, ignition cables

Pos Fig.	Antal Qty.	Benämning	Description	Det. nr Part No.	Anmärkning Notes
1	1	Tändspole, kmpl	Ignition coil, cpl	233513-1	1) Bosch: ZS/KZ1/6A(4/1)
	1	Tändspole, kmpl	Ignition coil, cpl	233514-9	2) Bosch: ZS/KZ1/6A(5/1)
		. Tändspole	. Ignition coil	S E S	
		. Tändlås med ledning	. Ignition switch and cable	S E S	
2	3	Mutter	Nut	955779-4	
3	3	Låsbricka	Lock washer	951692-3	
4	1	Gummipackning	Rubber packing	94099-9	
5	3	Skruv	Screw	191038-9	
6	3	Mutter	Nut	190320-2	
7	3	Underläggsbricka	Base washer	120065-6	
8	3	Gummibricka	Rubber washer	94100-5	
9	1	Låscylinder, kmpl	Lock cylinder, cpl	657289-5	
10	2	. Nyckel, märkt "Assa-Volvo"	. Key, marked "Assa-Volvo"	657291-1	3)
		. Nyckel, märkt "IRA"	. Key, marked "IRA"	656608-7	3)
		. Nyckel, märkt "Wilmot Breeden"	. Key, marked "Wilmot Breeden"	653731-1	3) Alt
		. Nyckel, märkt "LME"	. Key, marked "LME"	667132-5	3)
11	1	. Nyckelring	. Key ring	88495-7	
12	1	Prydnadsbricka	Embellisher	654446-4	
13	2	Skruv	Screw	190665-0	
14	2	Bricka	Washer	940090-4	~~10709~~
15	4	Tändstift	Spark plug		4)
16	1	Tändledning, kmpl, 1:a cyl	Ignition cable, cpl, 1st cylinder S	403973-1	
17	1	Tändledning, kmpl, 2:a cyl	Ignition cable, cpl, 2nd cylinder S	403974-9	
18	2	Tändledning, kmpl, 3:e och 4:e cyl	Ignition cable, cpl, 3rd and 4th cylinders S	403975-6	
19	4	. Ledningssko	. Cable terminal	954513-8	
20	4	. Ledningssko	. Cable terminal	954515-3	~~48715~~
21	1	Tändledning, kmpl	High tension cable, cpl	655986-8	~~654638~~
22	2	. Ledningssko	. Cable terminal	954513-8	~~11569~~
23	6	Skyddsmuff	Protector muff S	20366-1	
24	1	Lågspänningsledning, kmpl	Low tension cable, cpl	661185-9	~~654637~~
25	2	. Ledningssko	. Cable terminal	11423-1	

1. Vst.
2. Hst.
3. Beställes inom Sverige från AB Volverk, Göteborg. Vid beställning skall detalj- och nyckelnummer uppgivas.
4. B16A. Bosch W 175 T3, Champion J7, AC 44 Com eller motsvarande.
   B16B. Bosch W 225 T3, Champion J6, AC C43 eller motsvarande.

1. LHD.
2. RHD.
3. State Part and Key numbers when ordering.
4. B16A. Bosch W 175 T3, Champion J7, AC 44 Com or similar.
   B16B. Bosch W 225 T3, Champion J6, AC C43 or similar.

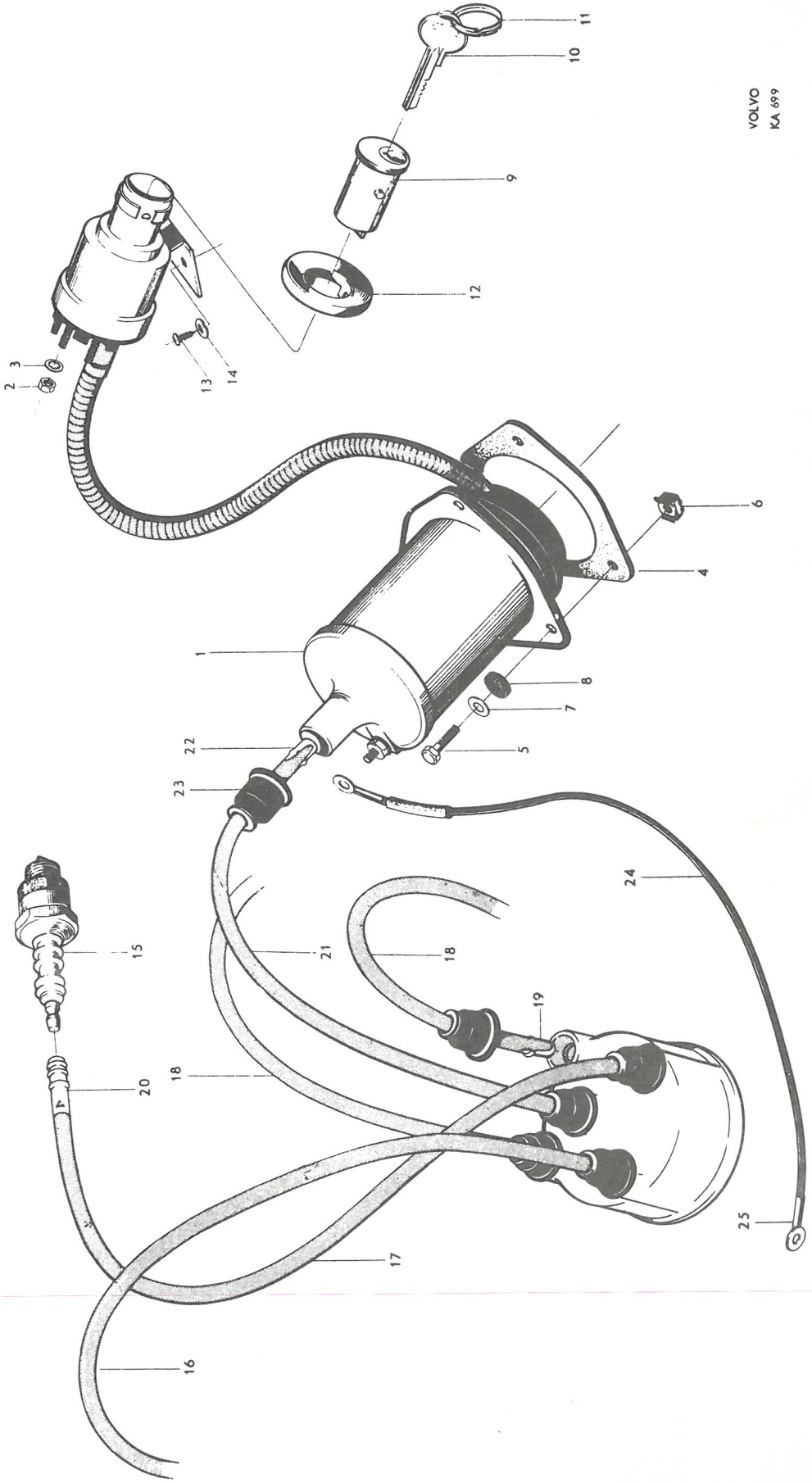
VOLVO
KA 699
1
2
3
4
5
6
7
8
9
10
11
12
13
14
15
16
17
18
19
20
21
22
23
24
25

P 120

Generator med monteringsdetaljer, laddningsregulator — Generator and mounting components, charging relay

Pos Fig.	Antal Qty	Benämning	Description	Det. nr Part No.	Anmärkning Notes
1	1	Generator, kmpl, ...	Generator, cpl	233630-3	1) Bosch: LJ/GG 200/6 2300 R7
	1	Generator, kmpl	Generator, cpl	233576-8	2) Bosch: LJ/GG 200/6 2300 R6
		. Detaljer se sida 10	. Components, see page 10		
	1	Generator, kmpl	Generator, cpl	238767-8	3) Bosch: LJ/GG 200/6 2300 AR6 (mv)
	1	Generator, kmpl	Generator, cpl	238769-4	4) Bosch: LJ/GG 200/6 2300 AR7 (mv)
		. Detaljer se sida 11c	. Components, see page 11c		
2	2	Skruv	Bolt	921842-1	
3	2	Mutter	Nut	950364-0	
4	2	Bricka	Washer	951719-4	
5	1	Konsol	Bracket	403891-5	
6	3	Skruv	Bolt	902282-3	
7	6	Gummibussning	Rubber bushing	403877-4	
8	3	Distanshylsa	Spacer sleeve	403894-9	
9	6	Bricka	Washer	403878-2	
10	1	Låsbricka	Lock washer	403839-4	
11	1	Spännjärn	Tensioner	418009-7	
12	1	Skruv	Bolt	955298-5	
13	2	Gummibussning	Rubber bushing	403877-4	
14	1	Distanshylsa	Spacer sleeve	403894-9	
15	2	Bricka	Washer	403878-2	
16	1	Låsbricka	Lock washer	955949-3	
17	1	Skruv	Bolt	955525-1	
18	1	Mutter	Nut	955826-3	
19	1	Bricka	Washer	120096-3	D = 18
20	1	Bricka	Washer	191172-6	D = 20
21	1	Fjäderbricka	Spring washer	955921-2	
22	1	Drivrem	Drive belt	951684-0	
23	1	Laddningsregulator, kmpl	Charging relay, cpl	233506-5	Bosch: RS/4A200/6/23
24	2	. Skruv	. Screw	115105-9	
25	2	. Fjäderbricka	. Spring washer	906985-7	
26	1	. Skruv	. Screw	6605147-5	
27	1	. Låsbricka	. Lock washer	17840-0	
28	3	. Gummibussning	. Rubber bushing	233566-9	
29	3	Skruv	Screw	190364-0	

1. B16A t o m motor nr 100122.
   B16B fr o m motor nr 120675 samt nr 1-116367, 116657-120118.
2. B16A utan saxomatkoppling, motor nr 100123-190158.
   B16A med saxomatkoppling, t o m motor nr 167445.
   Lagerföres ej. Generator nr 238767-8 monteras vid byte.
3. B16A utan saxomatkoppling, fr o m motor nr 190159.
   B16A med saxomatkoppling, fr o m motor nr 167446.
4. B16B t o m motor nr 120674 utom nr 1-116367, 116657-120118.

1. B16A up to engine No 100122.
   B16A w e f engine No 120675 and Nos 1-116367, 116657-120118.
2. B16A without saxomat clutch, engines Nos 100123-190158.
   B16A with saxomat clutch up to engine No 167445.
   Not stocked. Generator 238767-8 is fitted when replacing.
3. B16A without saxomat clutch w e f engine No 190159.
   B16A with saxomat clutch w e f engine No 167446.
4. B16B up to engine No 120674 except Nos 1-116367, 116567-120118.

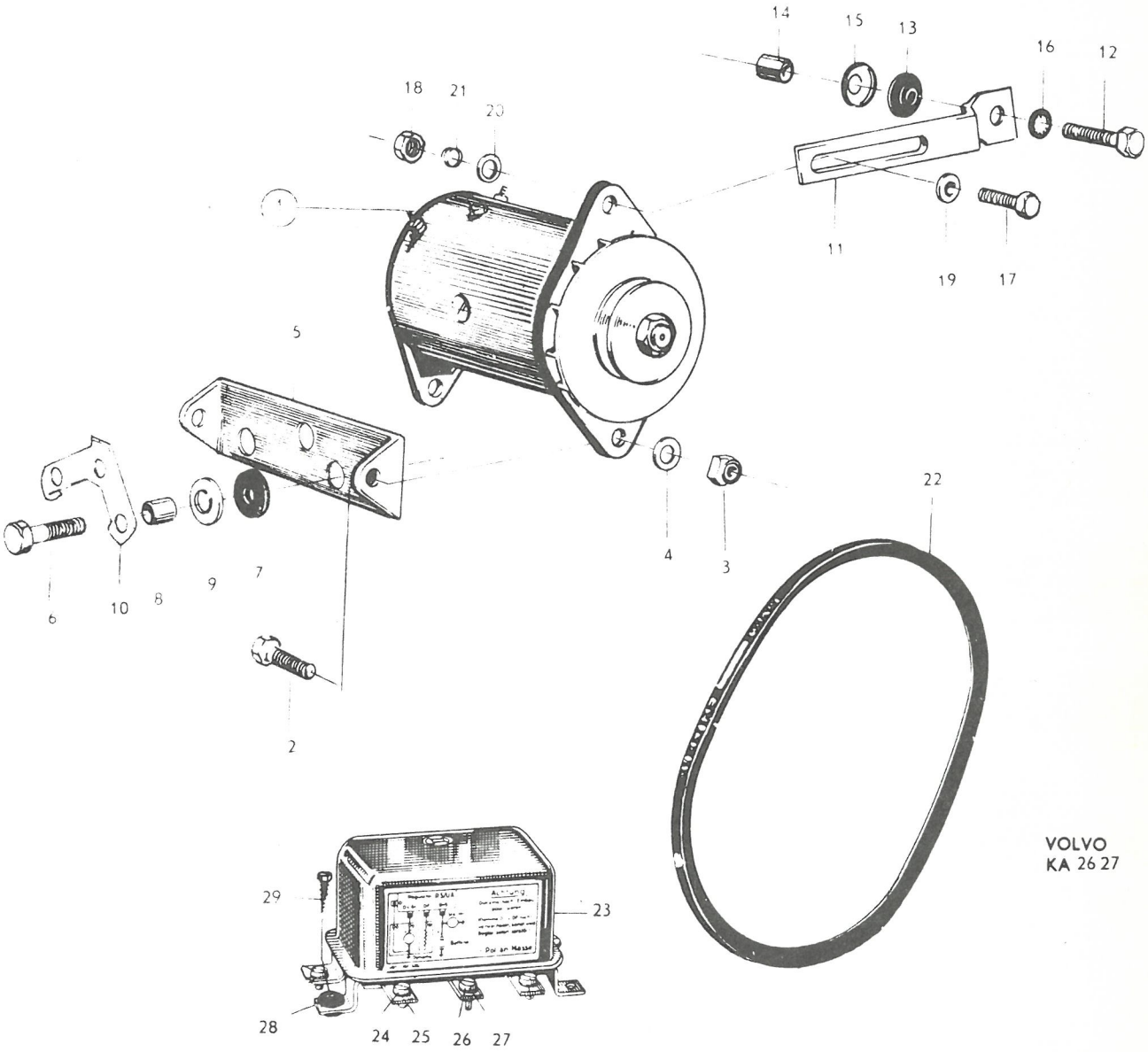
14
15
13
16
12
18
21
20
11
19
17
5
4
3
22
6
10
8
9
7
2
29
23
28
24
25
26
27
VOLVO
KA 26 27

P 120

Generator — Generator

Pos Fig.	Antal Qty. 233630	Antal Qty. 233576	Benämning	Description	Det. nr Part No.	Anmärkning Notes
	1	1	Generator, kmpl	Generator, cpl		1)
			. Hus	. Housing	S E S	
			. Polsko	. Pole terminal	S E S	
1	2	2	. Skruv	. Screw	190888-8	
2	1	1	. Fältlindning, spole 1	. Field winding, coil	233755-8	
3	1	1	. Fältlindning, spole 2	. Field winding, coil 2	233756-6	
4	1	1	. Isolerremsa	. Insulating strip	237757-4	
5	1	1	. Skruv, "D+"	. Screw "D+"	233758-2	
6	1	1	. Skruv, "DF"	. Screw "DF"	233760-8	
7	2	2	. Isolerplatta	. Insulating plate	233759-0	
8	2	2	. Isolerbussning	. Insulating bushing	190575-1	
9	6	6	. Isolerbricka	. Insulating washer	120023-7	
10	4	4	. Mutter	. Nut	906574-9	
11	4	4	. Låsbricka	. Lock washer	190577-7	
12	1	1	. Skruv, "D-"	. Screw "D-"	940102-7	
13	1	1	. Låsbricka	. Lock washer	190577-7	
14	2	2	. Borsthållare	. Brush retainer	238472-5	
15	1	1	. Isolerplatta, inre	. Insulating plate, inner	233763-2	
16	1	1	. Isolerplatta, yttre	. Insulating plate, outer	233777-2	
17	2	2	. Nit	. Rivet	233765-7	
18	2	2	. Isolerbussning	. Insulating bushing	233767-3	
19	2	2	. Bricka	. Washer	76820-0	
20	1	1	. Underläggsplatta	. Base plate	233764-0	
21	2	2	. Nit	. Rivet	233766-5	
22	1	1	. Anslutningsvinkel	. Connecting elbow	233778-0	
23	1	1	. Underläggsplatta	. Base plate	233779-8	
24	1	1	. Nit	. Rivet	233780-6	
	1	1	. Elborstsats, kmpl	. Carbon brush set, cpl	238479-0	
25	2	2	. . Elborste	. . Carbon brush	S E S	
26	2	2	. Skruv	. Screw	115103-4	
27	2	2	. Fjäderbricka	. Spring washer	906983-2	
28	2	2	. Borstfjäder	. Brush spring	233770-7	
29	1	1	. Lagersköld	. End frame	233771-5	
30	1		. Lagersköld	. End frame	233772-3	
31	1		. Fjäderring	. Clamping ring	233667-5	
32		1	. Lagersköld	. End frame	238578-9	
33		1	. Bussning	. Bushing	238579-7	
34		1	. Bricka	. Washer	238580-5	
35		2	. Filtring	. Felt ring	238581-3	
36		1	. Smörjkopp	. Lubricator	35028-0	~~238644~~
37	2	2	. Skruv	. Screw	190721-1	
38	2	2	. Fjäderbricka	. Spring washer	906987-3	

1. Detaljnummer enligt kolumnhuvudet.

1. Parts Nos according to column heads.

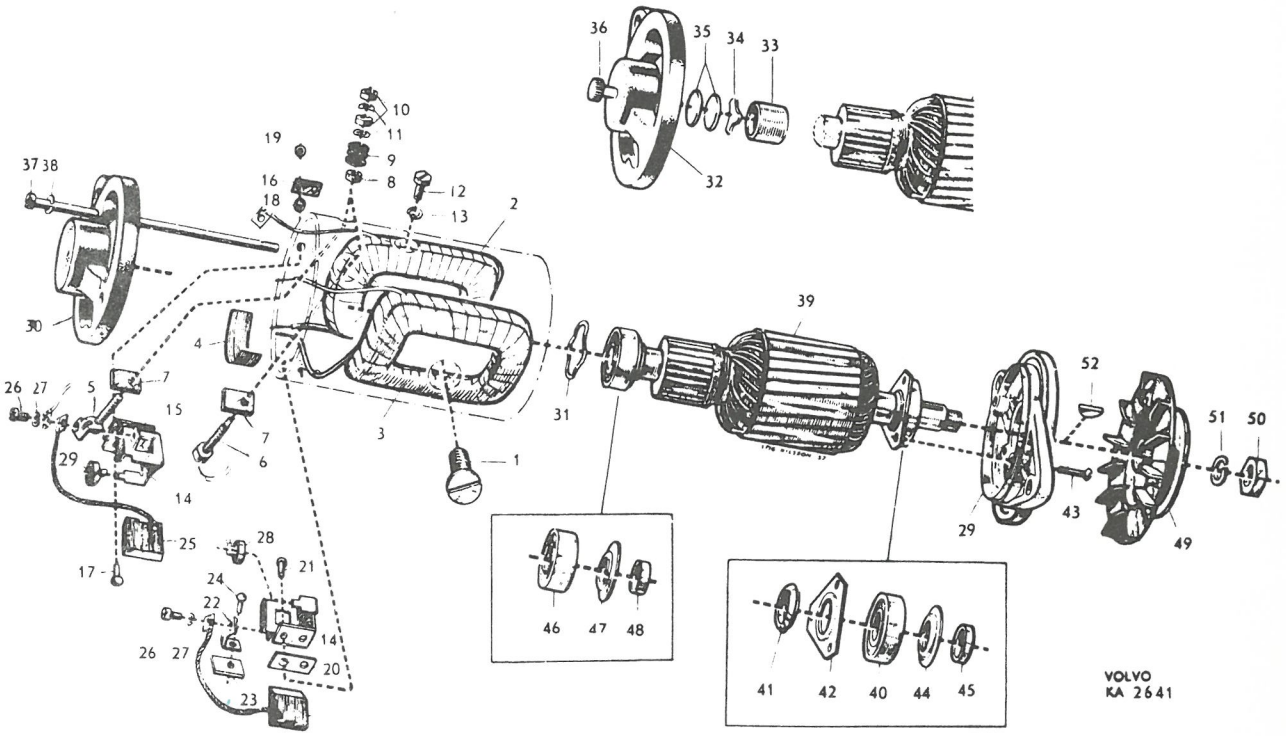

36
35
34
33
32
10
11
19
9
8
37 38
16
18
12
13
2
30
4
39
26 27
5
7
15
7
6
3
31
52
51
50
29
1
14
25
28
21
17
24
22
14
26 27
20
23
46
47
48
41
42
40
44
45
29
43
49
VOLVO
KA 2641

Pos Fig.	Antal Qty. 233630	Antal Qty. 233576	Benämning	Description	Det. nr Part No.	Anmärkning Notes
39	1		. Rotor, kmpl	. Rotor, cpl	233773-1	
		1	. Rotor, kmpl	. Rotor, cpl	238583-9	
40	1	1	. . Kullager	. . Ball bearing	11010-6	
41	1	1	. . Oljeskyddsbricka	. . Splash washer	77680-7	
42	1	1	. . Oljeskyddsbricka	. . Splash washer	48007-9	
43	3	3	. . Skruv	. . Screw	115669-4	1)
44	1	1	. . Oljeskyddsbricka	. . Splash washer	233774-9	
45	1	1	. . Distansring	. . Spacer ring	77691-4	
46	1		. . Kullager	. . Ball bearing	11009-8	SKF: 6202
47	1		. . Oljeskyddsbricka	. . Splash washer	233775-6	
48	1		. . Distansring	. . Spacer ring	233776-4	
49	1	1	. Remskiva	. Pulley	233577-2	
50	1	1	. Mutter	. Nut	190718-7	
51	1	1	. Fjäderbricka	. Spring washer	906998-0	
52	1	1	. Woodruffkil	. Woodruff key	910115-5	

1. Ingår ej i kmpl rotor.

1. Not included in complete rotor.

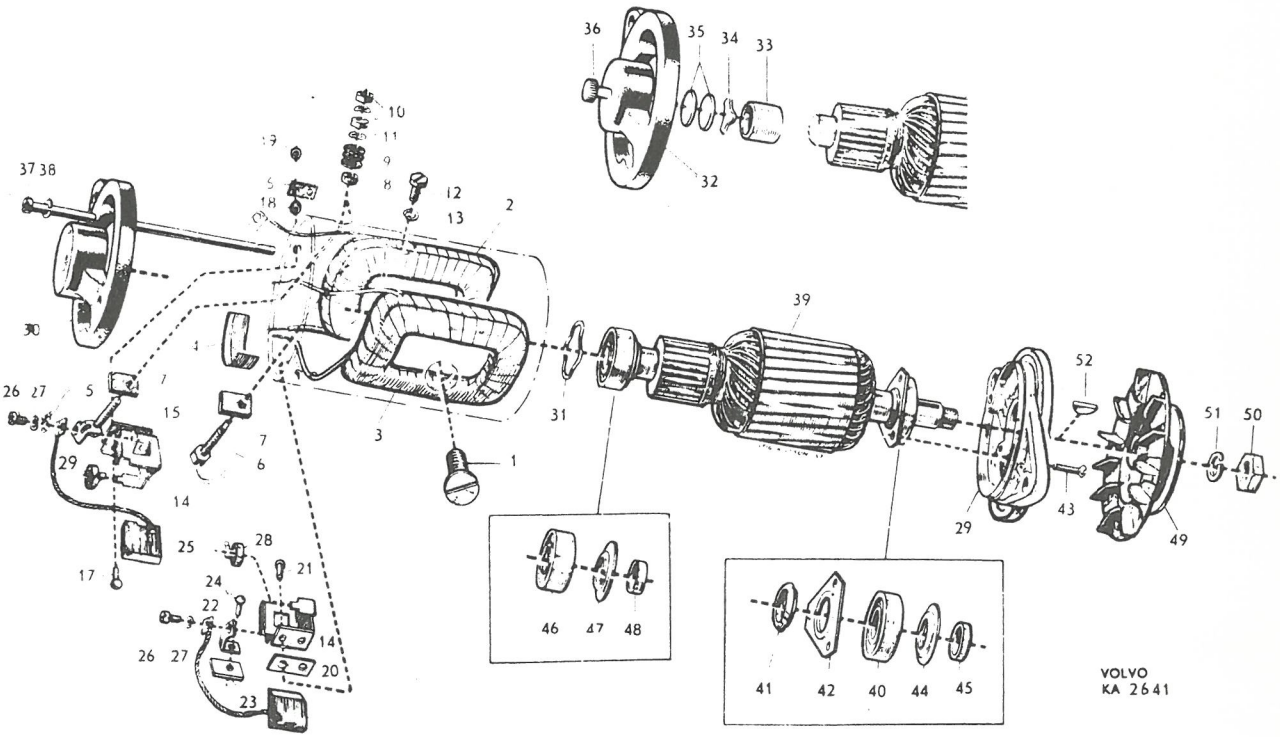

36
35
34
33
32
10
11
9
8
19
5
18
12
13
2
37 38
30
4
7
26 27
5
15
7
6
29
14
3
1
31
39
52
51
50
29
43
49
25
28
21
17
24
22
14
26 27
20
23
46
47
48
41
42
40
44
45
VOLVO
KA 2641

P 120

Generator — Generator

Pos Fig.	Antal Qty. 238767	Antal Qty. 238769	Benämning	Description	Det. nr Part No.	Anmärkning Notes
	1	1	Generator, kmpl	Generator, cpl		1)
			. Hus	. Housing	S E S	
			. Polsko	. Pole terminal	S E S	
1	2	2	. Skruv	. Screw	190888-8	
2	1	1	. Fältlindning, spole 1	. Field winding, coil 1	238863-5	
	1	1	. Fältlindning, spole 2	. Field winding, coil 2	238864-3	
3	1	1	. Isolerremsa	. Insulating strip	77674-0	
4	1	1	. Skruv, "D+"	. Screw, "D+"	238790-0	
	1	1	. Skruv, "DF"	. Screw, "DF"	238866-8	
5	2	2	. Isolerplatta	. Insulating plate	238791-8	
6	2	2	. Isolerbussning	. Insulating bushing	238792-6	
7	4	4	. Isolerbricka	. Insulating washer	238865-0	
8	4	4	. Mutter	. Nut	151233-4	
9	4	4	. Fjäderbricka	. Spring washer	906988-1	
10	1	1	. Skruv	. Bolt	104306-6	
11	1	1	. Fjäderbricka	. Spring washer	906988-1	
12	1	1	. Lagersköld	. End frame	238793-4	
13	1		. Lagersköld, kmpl	. End frame, cpl	238867-6	
		1	. Lagersköld, kmpl	. End frame, cpl	238872-6	
14	1		. . Bussning	. . Bushing	238579-7	
15	1		. . Bricka	. . Washer	238868-4	
16	1		. . Smörjfilt	. . Lubricating felt	238869-2	
17	1		. . Smörjkopp	. . Lubricator	35028-0	
18	2	2	. . Borsthållare	. . Brush retainer	238795-9	
19	1	1	. . Isolerplatta	. . Insulating plate	238796-7	
20	1	1	. . Anslutningsplatta	. . Connecting plate	238797-5	
21	4	4	. . Nit	. . Rivet	238798-3	
22	2	2	. . Isolerbussning	. . Insulating bushing	77511-4	
23	2	2	. . Isolerbricka	. . Insulating washer	48492-3	
24	1	1	. . Underläggsplatta	. . Base plate	238799-1	
25	1	1	. . Elborstsats	. . Carbon brush set	238871-8	
26	2	2	. . Skruv	. . Screw	115114-1	
27	2	2	. . Fjäderbricka	. . Spring washer	906983-2	
28	2	2	. . Fjäder	. . Spring	238801-5	
29		1	. Fjäderring	. Clamping ring	233667-5	
30	1	1	. Skruv	. Screw	14116-8	
31	1	1	. Fjäderbricka	. Spring washer	906983-2	
32	2	2	. Skruv	. Screw	190721-1	
33	2	2	. Fjäderbricka	. Spring washer	906987-3	
34	1	1	. Skyddsband	. Cover strip	238802-3	
35	1	1	. Skruv	. Screw	115123-2	
36	1	1	. Mutter	. Nut	238803-1	

1. Detaljnummer enligt kolumnhuvudet.

1. Parts Nos according to column heads.

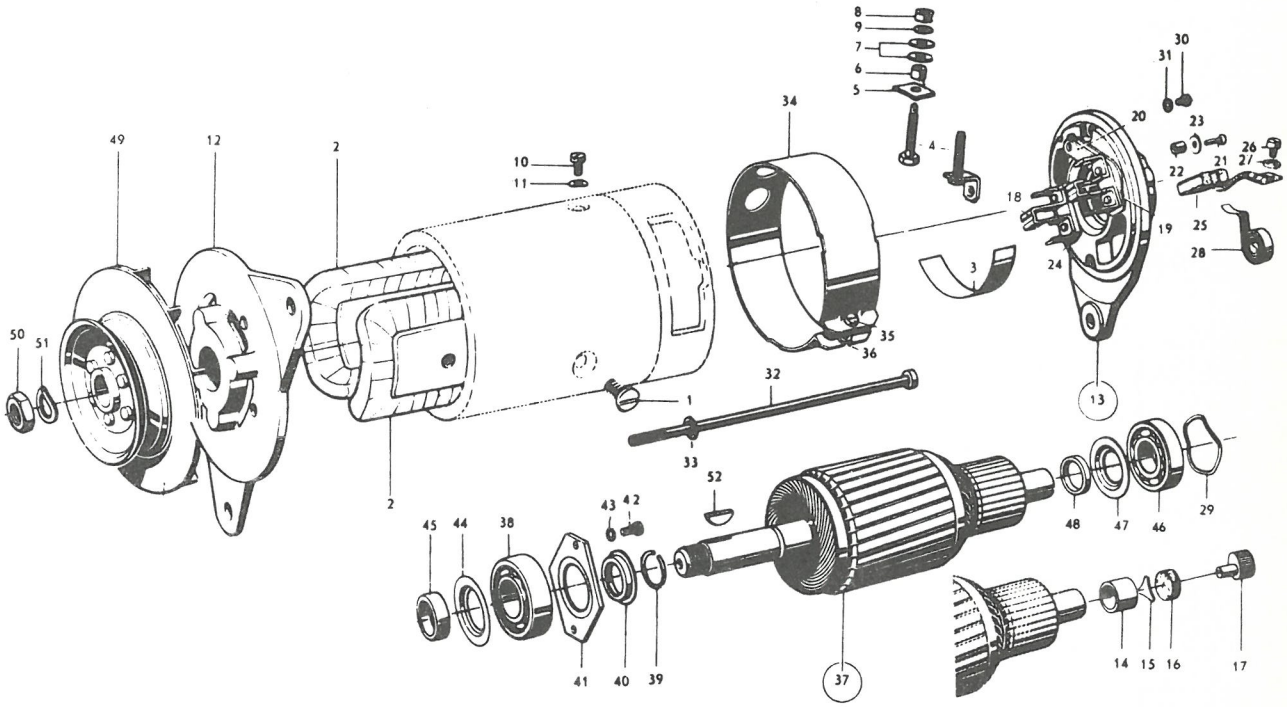
VOLVO
KA 2638

Pos Fig.	Antal Qty. 238767	Antal Qty. 238769	Benämning	Description	Det. nr Part No.	Anmärkning Notes
37	1		. Rotor, kmpl	. Rotor, cpl	238870-0	
		1	. Rotor, kmpl	. Rotor, cpl	238873-4	
38	1	1	. . Kullager	. . Ball bearing	11010-6	
39	1	1	. . Låsring	. . Lock ring	238805-6	
40	1	1	. . Oljeskyddsbricka	. . Splash washer	238806-4	
41	1	1	. . Oljeskyddsbricka	. . Splash washer	238807-2	
42	3	3	. . Skruv	. . Screw	115116-6	1)
43	3	3	. . Fjäderbricka	. . Spring washer	906983-2	1)
44	1	1	. . Oljeskyddsbricka	. . Splash washer	233774-9	
45	1	1	. . Distansring	. . Spacer ring	77691-4	
46		1	. . Kullager	. . Ball bearing	11009-8	SKF: 6202
47		1	. . Oljeskyddsbricka	. . Splash washer	233775-6	
48		1	. . Distansring	. . Spacer ring	233776-4	
49	1	1	. Remskiva	. Pulley	233577-6	
50	1	1	. Mutter	. Nut	190718-7	
51	1	1	. Fjäderbricka	. Spring washer	906988-1	
52	1	1	. Woodruffkil	. Woodruff key	910115-5	

1. Ingår ej i komplett rotor.

1. Not included in complete rotor.

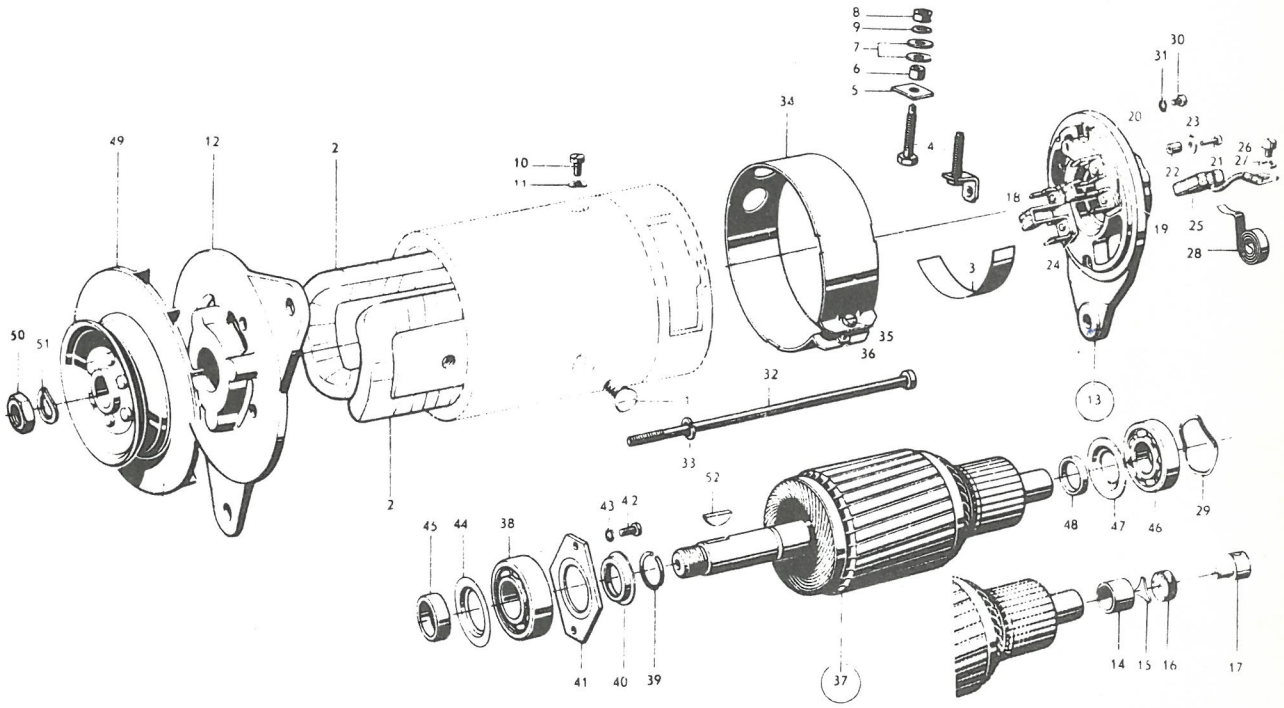
VOLVO
KA 2638

P 120

Startmotor, batteri — Starter motor, battery

Pos Fig.	Antal Qty.	Benämning	Description	Det. nr Part No.	Anmärkning Notes
	1	Startmotor, kmpl.	Starter motor, cpl.	77800	Bosch:EGD 0,6/6 AR 19
		Hus	. Housing	S.E.S.	
1	4	. Polsko	. Pole shoe	76586	
2	4	. Skruv	. Screw	190888	
3	1	. Fältlindning, spole 1 och 2	. Field winding, coils 1 and 2	76587	
	1	. Fältlindning, spole 3 och 4	. Field winding, coils 3 and 4	76588	
4	1	. Isolerremsa	. Insulating strip	72471	
5	1	. Anslutningsbult	. Connecting bolt	76589	
6	1	. Bricka	. Washer	48106	
7	1	. Isolerbricka	. Insulating washer	120651	
8	1	. Isolerbussning	. Insulating bushing	18198	
9	1	. Isolerbricka	. Insulating washer	48104	
10	1	. Fjäderbricka	. Spring washer	72473	
11	1	. Drevhus, kmpl.	. Drive housing, cpl.	76590	
12	1	. . Bussning	. . Bushing	76603	
13	1	. Lagersköld, kmpl.	. End frame	76597	
14	1	. . Bussning	. . Bushing	76603	
15	2	. . Borsthållare, "plus"	. . Positive brush retainer	76598	
16	2	. . Isolerplatta	. . Insulating plate	76599	
17	4	. . Nit	. . Rivet	112064	
18	4	. . Isolerbussning	. . Insulating bushing	120654	
19	4	. . Isolerbricka	. . Insulating washer	48492	
20	2	. . Borsthållare "minus"	. . Negative brush retainer	76598	
21	4	. . Nit	. . Rivet	112005	
	1	. . Elborstsats, kmpl.	. . Carbon brush set, cpl.	233679	
22		. . . Elborste	. . . Carbon brush	S.E.S.	
23	2	. . Skruv	. . Screw	48068	
24	2	. . Bricka	. . Washer	25407	
25	2	. . Fjäderbricka	. . Spring washer	906983	
26	2	. . Skruv	. . Screw	115114	
27	2	. . Fjäderbricka	. . Spring washer	906983	
28	4	. . Borstfjäder	. . Brush spring	76601	
29	1	. . Förbindningsledning	. . Union cable	76602	
30	2	. . Bromsklack	. . Brake projection	76604	
31	2	. . Fjäder	. . Spring	76605	
32	1	. . Bricka	. . Washer	120648	
33	2	. Skruv	. Screw	25687	
34	2	. Bricka	. Washer	86287	
35	2	. Fjäderbricka	. Spring washer	906987	
36	1	. Skyddsband	. Cover band	76606	
37	1	. Packning	. Gasket	76607	
38	1	. Skruv	. Screw	25651	

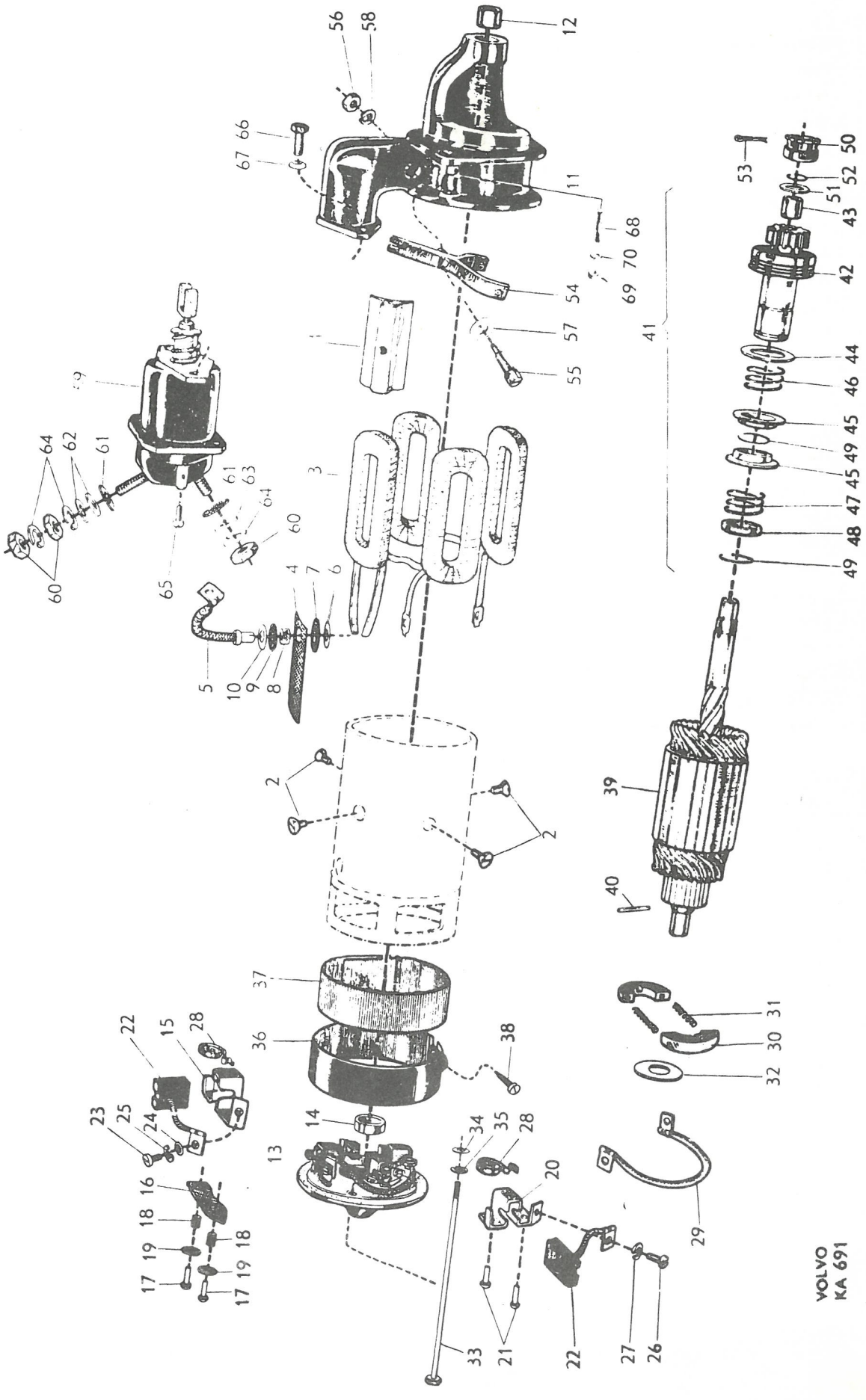
VOLVO
KA 691

Pos Fig.	Antal Qty.	Benämning	Description	Det. nr Part No.	Anmärkning Notes
39	1	. Rotor, kmpl.	. Rotor, cpl.	76608	
40	1	. . Styrstift	. . Guide pin	131015	
41	1	. Startdrev, kmpl.	. Starter gear, cpl.	76592	
42		. . Startdrev	. . Starter gear	S.E.S.	
43	1	. . Bussning	. . Bushing	233478	
44	1	. . Anslagsring	. . Stop ring	76594	
45	2	. . Styrhylsa	. . Guide sleeve	48052	
46	1	. . Spiralfjäder	. . Coil spring	72479	
47	1	. . Spiralfjäder	. . Coil spring	48056	
48	1	. . Stoppring	. . Stop ring	48058	
49	2	. . Låsring	. . Lock ring	48060	
50	1	. Mutter	. Nut	48076	
51	1	. Justermellanlägg, tj. = 1,0	. Shim, Th. = 1.0	120656	
	erf	. Justermellanlägg, tj. = 0,3	. Shim, Th. = 0.3	120657	
52	1	. Låsring	. Lock ring	48077	
53	1	. Saxpinne	. Cotter pin	907849	
54	1	. Kopplingsarm	. Coupling arm	76595	
55	1	. Lagerbult	. Bearing bolt	76596	
56	1	. Mutter	. Nut	151215	
57	erf	. Justermellanlägg	. Shim	120649	
58	1	. Fjäderbricka	. Spring washer	906987	
59	1	. Manövermagnet, kmpl.	. Solenoid switch, cpl.	238102	
60	3	. . Mutter	. . Nut	906576	
61	2	. . Isolerbricka	. . Insulating washer	77587	
62	2	. . Bricka	. . Washer	25703	
63	1	. . Låsbricka	. . Lock washer	77586	
64	3	. . Fjäderbricka	. . Spring washer	906990	
65	1	. . Skruv	. . Screw	115103	
	1	. . Bricka	. . Washer	238229	
	1	. . Fjäderbricka	. . Spring washer	906983	
66	2	. Skruv	. Bolt	902252	
67	2	. Fjäderbricka	. Spring washer	906987	
68	2	Pinnskruv	Stud	191165	
69	2	Mutter	Nut	191170	
70	2	Låsbricka	Lock washer	940147	
	1	Batteri	Battery	28980	
	1	Spännjärn	Tensioner	653864	
	2	Skruv	Bolt	653865	
	2	Mutter	Nut	151232	

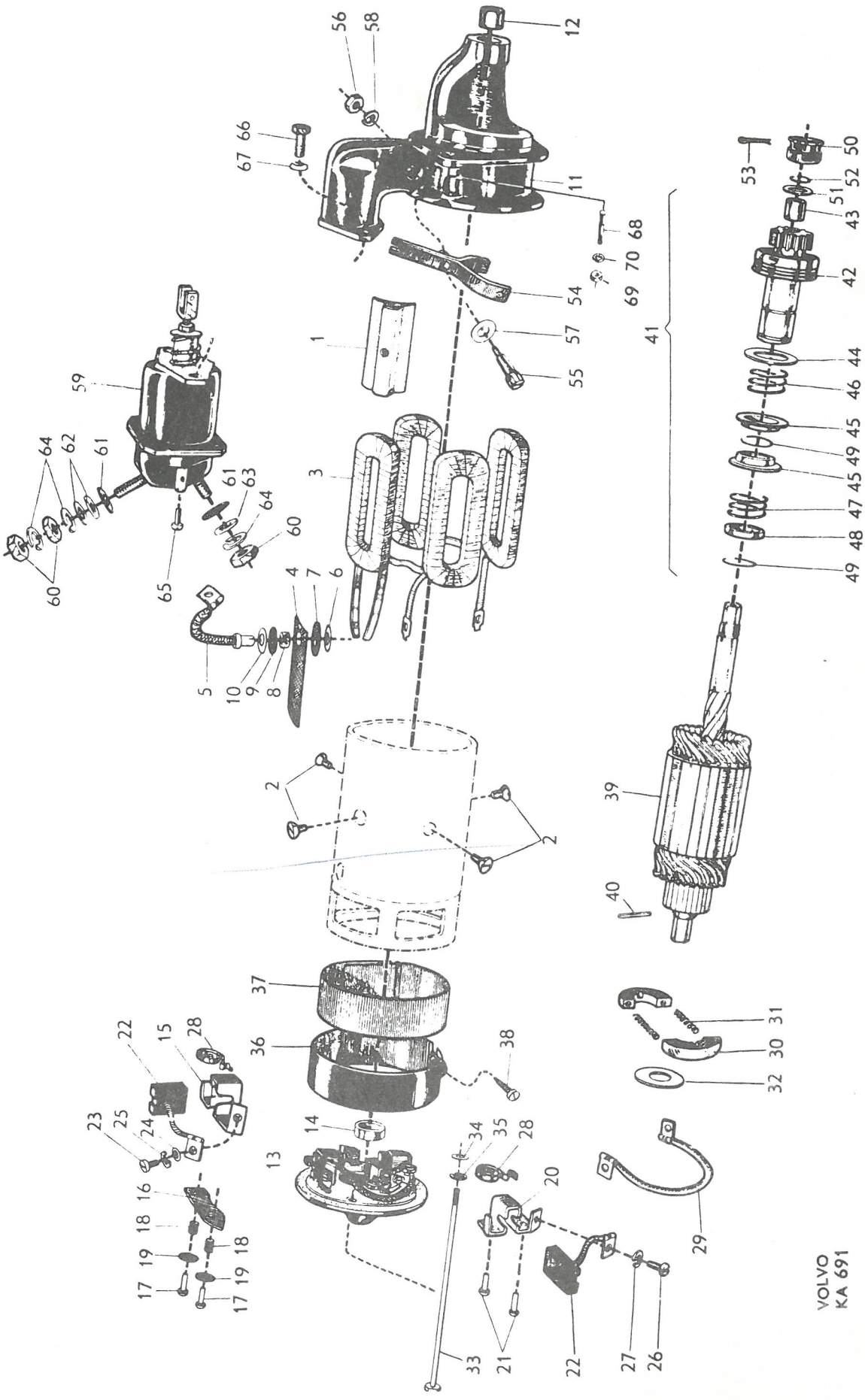
VOLVO
KA 691

P 120

Signalhorn, signaldetaljer — Horn, horn components

Pos Fig.	Antal Qty.	Benämning	Description	Det. nr Part No.	Anmärkning Notes
1	1	Signalhorn, hög ton	Horn, high tone	238191	1) Bosch: HO/FDG 6/11
	1	Signalhorn, låg ton	Horn, low tone	238192	1) Bosch: HO/FDG 6/10
2	1	Signalhorn, hög ton	Horn, high tone	666404	2)
	1	Signalhorn, låg ton	Horn, low tone	666403	2)
	2	Mutter, 10 x 1,5	Nut, 10 x 1.5	150133	Tid. utf. Early prod.
3	2	Mutter, 8 x 1,25	Nut, 8 x 1.25	191098	Sen. utf. Late prod.
	2	Bricka, 10,5 x 40 x 5	Washer, 10.5 x 40 x 5	87506	Tid. utf. Early prod.
4	2	Bricka, 8,4 x 36 x 5	Washer, 8.4 x 36 x 5	191130	Sen. utf. Late prod.
5	2	Bricka, 14,5 x 38 x 3	Washer, 14.5 x 38 x 3	18702	1)
6	2	Gummibussning	Rubber bushing	66089	1)
7	2	Skruv	Screw	940133	2)
8	2	Mutter	Nut	950394	2)
9	2	Bricka	Washer	940097	2)
		Signalrelä	Horn relay		Se sida 32. See page 32.
10	1	Signalring, kmpl.	Horn ring, cpl.	654415	
11		. Signalring	. Horn ring	S.E.S.	
12	1	. Kontaktbricka, övre	. Contact washer, upper	653975	
13	1	. Gummibricka	. Rubber washer	654653	
14	3	. Isolerbussning	. Insulating bushing	656864	
15	1	. Kontaktbricka, nedre	. Contact washer, lower	653976	
16	1	. Signalringshållare	. Horn ring retainer	654417	
17	3	. Isolerbussning	. Insulating bushing	654652	
18	erf	. Justermellanlägg, tj. = 0,5 ...	. Shim, Th. = 0.5	120166	
	erf	tj. = 0,15 ...	Th. = 0.15	120214	
19	3	. Spärryttare	. Lock washer	951665	
20	2	Skruv	Screw	950044	
21	2	Låsbricka	Lock washer	951696	
22	1	Signalledning, kmpl.	Horn cable, cpl.	190406	3)
	1	Signalledning, kmpl.	Horn cable, cpl.	191781	4)
	1	Signalledning, kmpl.	Horn cable, cpl.	11896	5)
	1	Signalledning, kmpl.	Horn cable, cpl.	191782	6)
23	1	. Ledningsskoning	. Cable cover	83694	
24	1	Ledningssko	Cable terminal	191216	
25	1	Kåpa	Casing	87807	
26	1	Fjäder	Spring	82385	
27	1	Bussning	Bushing	88244	

1. T.o.m. chassi nr 74999.
2. Fr.o.m. chassi nr 75000.
3. Vst. T.o.m. chassi nr 43496 utom nr 42897, 43009–43251, 43253–43495.
   Hst. T.o.m. chassi nr 20999.
4. Vst. Fr.o.m. chassi nr 43497 samt nr 42897, 43009–43251, 43253–43495.
5. Hst. Chassi nr 21000–42896, 42898–43008, 43252, 43496.
6. Hst. Fr.o.m. chassi nr 43497 samt nr 42897, 43009–43251, 43253–43495.

1. Up to chassis No. 74999.
2. W.e.f. chassis No. 75000.
3. LHD. Up to chassis No. 43496 except Nos. 42897, 43009–43251, 43253–43495.
   RHD. Up to chassis No. 20999.
4. LHD. W.e.f. chassis No. 43497 and Nos. 42897, 43009–43251, 43253–43495.
5. RHD. Chassis Nos. 21000–42896, 42898–43008, 43252, 43496.
6. RHD. W.e.f. chassis No. 43497 and Nos. 42897, 43009–43251, 43233–43495.

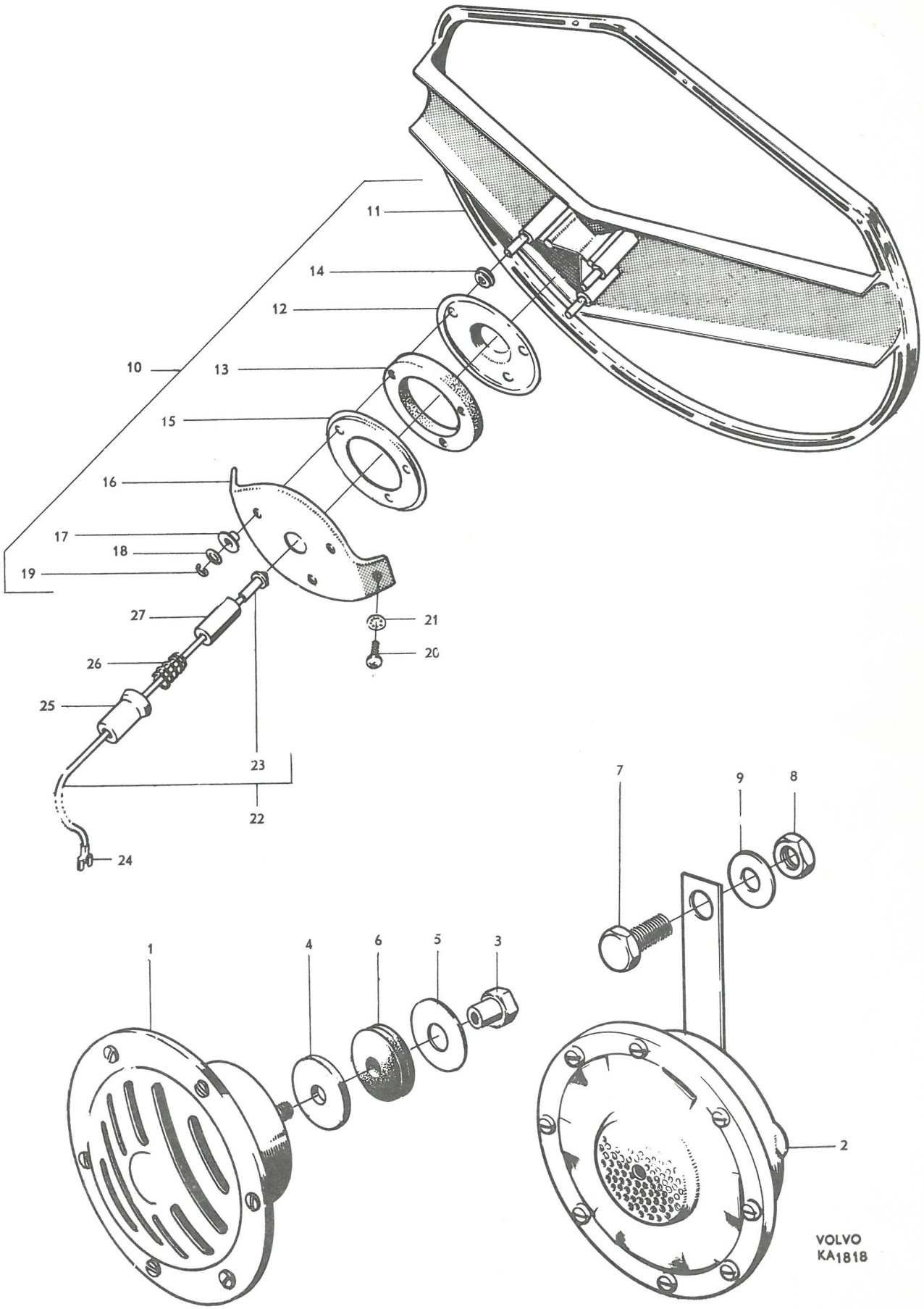
11
14
12
10
13
15
16
17
18
19
27
26
25
23
22
24
21
20
7
9
8
1
4
6
5
3
2
VOLVO
KA1818

P 120

Strålkastare — Headlamps

Pos Fig.	Antal Qty.	Benämning	Description	Det. nr Part No.	Anmärkning Notes
1	2	Strålkastarinsats, kmpl.	Headlamp insert unit, cpl.	233333	1) Bosch: B 27/165 V
2	2	. Reflektor med glas och packning	. Reflector with lens and gasket	233169	
3	2	. Lamphållare	. Bulb socket	233334	
4	2	. Fjäder	. Spring	233170	
5	2	. Glödlampa	. Bulb	182035	
	2	Strålkastarinsats, kmpl.	Headlamp insert unit cpl.	238749	2) Bosch: B 31/165-6 V
	2	. Reflektor med glas och packning	. Reflector with lens and gasket	238775	
	2	. Lamphållare	. Bulb socket	238776	
	2	. Fjäder	. Spring	238777	
	2	. Glödlampa	. Bulb	182035	
	2	Strålkastarinsats	Headlamp insert unit	661504	3)
	2	Packning	Gasket	661683	3)
	2	Gummibricka	Rubber washer	661641	4)
6	2	Hållare	Retainer	653151	5)
	2	Hållare	Retainer	88050	6)
7	6	Skruv	Screw	955117	5)
	6	Skruv	Screw	115481	6)
8	6	Låsbricka	Lock washer	951692	6)
9	2	Sarg	Frame	653152	5)
	2	Sarg	Frame	660092	6)
10	2	Packning	Gasket	88052	
11	2	Skruv	Screw	106985	5) l = 12 } alt.
	2	Skruv	Screw	106988	5) l = 16 } alt.
	2	Skruv	Screw	115895	6)
12	2	Plåtmutter	Speed nut	120406	5)

1. P 12104-12106, P 12204-12206.
T.o.m. chassi nr 46775 utom nr
Up to chassis except Nos. 46039, 46162, 46356, 46357, 46359, 46365, 46368-46375, 46409, 46413, 46415, 46439-46440, 46447-46449, 46501-46504, 46507-46519, 46521, 46522, 46524, 46525, 46537, 46538, 46542, 46543, 46545, 46547-46675.
2. P 12104-12106, P 12204-12206.
Fr.o.m. chassi nr 46776 samt
W.e.f. chassis No. and 46039, 46162, 46356, 46357, 46359, 46365, 46368-46375, 46409, 46413, 46415, 46439, 46440, 46447-46449, 46501-46504, 46507-46519, 46521, 46522, 46524, 46525, 46537, 46538, 46542, 46543, 46545, 46547-46675.
3. P 12208.
4. Fr.o.m. chassi nr 46841. Ersätter tid. förekommande gummibrickor.

3. P 12208.
4. W.e.f. chassis No. 46841. Replaces early prod. rubber washers.

5. P 12104-12106 och P 12204-12206 t.o.m. chassi nr 42248 utom nr
and up to chassis No. except Nos. 20061, 20089, 20090, 20094-20097, 20102, 20107-20112, 20120, 20173-20192, 20194-20202, 20205-20246, 20249-20358, 20360-20985, 20987-33734, 33736-33846, 33862, 33936, 33938, 34104, 34332-34445, 34449, 37127-37131, 37207-37208, 37230-37231, 37248-37257, 37259, 37266-37267, 37281, 37319, 37334-37335, 37687, 37692-37693, 37695, 37753-37754, 37756-37757, 37762-37767, 37770-37776, 37787, 37789-37794, 39052-39062, 39072-39073, 39075-39077, 39079-39082, 39084-39087, 39090-39096, 39098-39104, 39113, 39131, 39144, 39148, 39150, 39159-39160, 39176-39177, 39180, 39186, 39188-39189, 39192, 39237, 39354, 39397, 39803, 39806, 39814-39815, 39817, 39819-39820, 39822-39825, 39836, 39842-39845, 39847, 39849, 39851, 39854, 39859-39860, 39862-39863, 39865, 39867, 39872-39878, 39919, 39948, 39980, 39982, 40005, 40154, 40897-40898, 40930, 40932, 40940-40941, 40959-40960, 40990-40991, 40996, 41036-41038, 41082, 41117-41119, 41143-41145, 41149, 41156, 41158, 41161, 41164, 41174, 41179, 41185, 41204, 41206-41207, 41210, 41212-41214, 41216, 41226, 41231-41232, 41237-41572, 41579, 41586-41588, 41591-41593, 41599-41600, 41607-41648, 41650-41664, 41758-41760, 41826-41829, 41835-41836, 41838-41841, 41843-41846, 41852-41865, 41870-42247.
6. P 12104-12106 och P 12204-12206 fr.o.m. chassi nr 42249 samt under anm. 3 efter "utom nr" uppräknade chassi nr. P 12208.

4. P 12104-12106 and P 12204-12206 w.e.f. chassis No. 42249 as well as the chassis Nos. noted after the word "except" in foot note 3. P 12208.

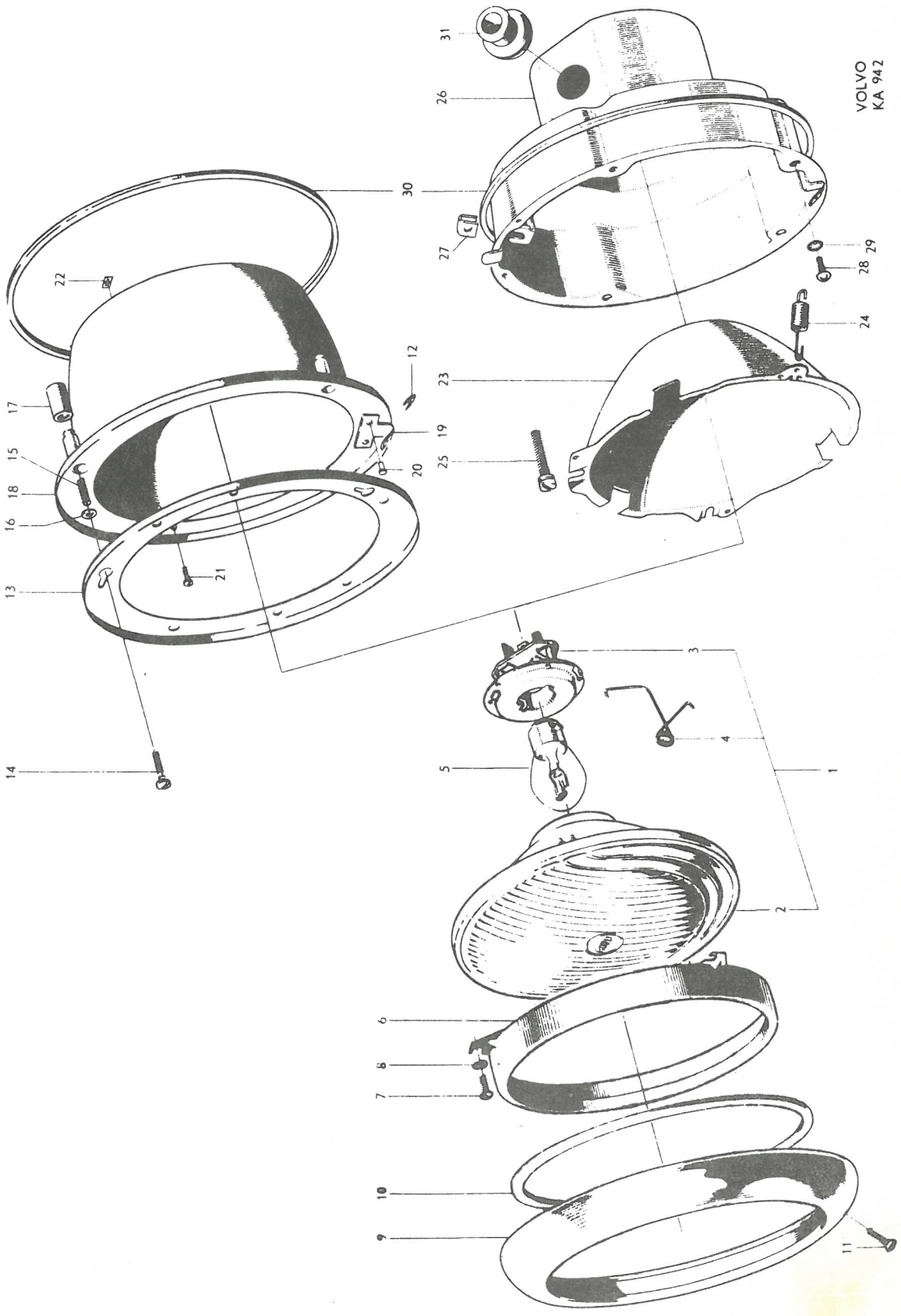
VOLVO
KA 942
1
2
3
4
5
6
7
8
9
10
11
12
13
14
15
16
17
18
19
20
21
22
23
24
25
26
27
28
29
30
31

P 120

Strålkastare — Headlamps

Pos Fig.	Antal Qty.	Benämning	Description	Det. nr Part No.	Anmärkning Notes
13	2	Fästring	Anchorage ring	653150	1)
14	6	Justerskruv	Adjuster screw	115132	1)
15	6	Fjäder	Spring	653149	1)
16	6	Bricka	Washer	120085	1)
17	6	Skyddshylsa	Protector sleeve	653154	1)
18	1	Skyddskåpa, V, kmpl.	Protector casing, L, cpl.	653143	1)
	1	Skyddskåpa, H, kmpl.	Protector casing, R, cpl.	653144	1)
19	2	. Fästvinkel	. Anchorage elbow	653148	
20	4	. Nit	. Rivet	190630	
21	8	Skruv	Screw	955141	1) ~~106931~~
22	8	Plåtmutter	Speed nut	120405	1)
23	2	Glidkåpa	Slide casing	83590	2)
24	8	Fjäder	Spring	83591	2)
25	4	Justerskruv	Adjuster screw	87690	2)
26	1	Skyddskåpa, V, kmpl.	Protector casing, L, cpl.	87680	2)
	1	Skyddskåpa, H, kmpl.	Protector casing, R, cpl.	87681	2)
27	4	. Mutter	. Nut	83587	2)
28	8	Skruv	Screw	950021	2)
29	8	Låsbricka	Lock washer	951693	2)
30	2	Packning	Gasket	88051	3)
31	4	Gummibussning	Rubber bushing	88273	

1. Samma som anm. 5 på sid 18.
2. Samma som anm. 6 på sid 18.
3. T.o.m. chassi nr 73184. Ersättes därefter av plastkitt.

1. See note 5 on page 18.
2. See note 6 on page 18.
3. Up to chassis No. 73184. Replaced on succeeding chassis numbers by plastic seal compound.

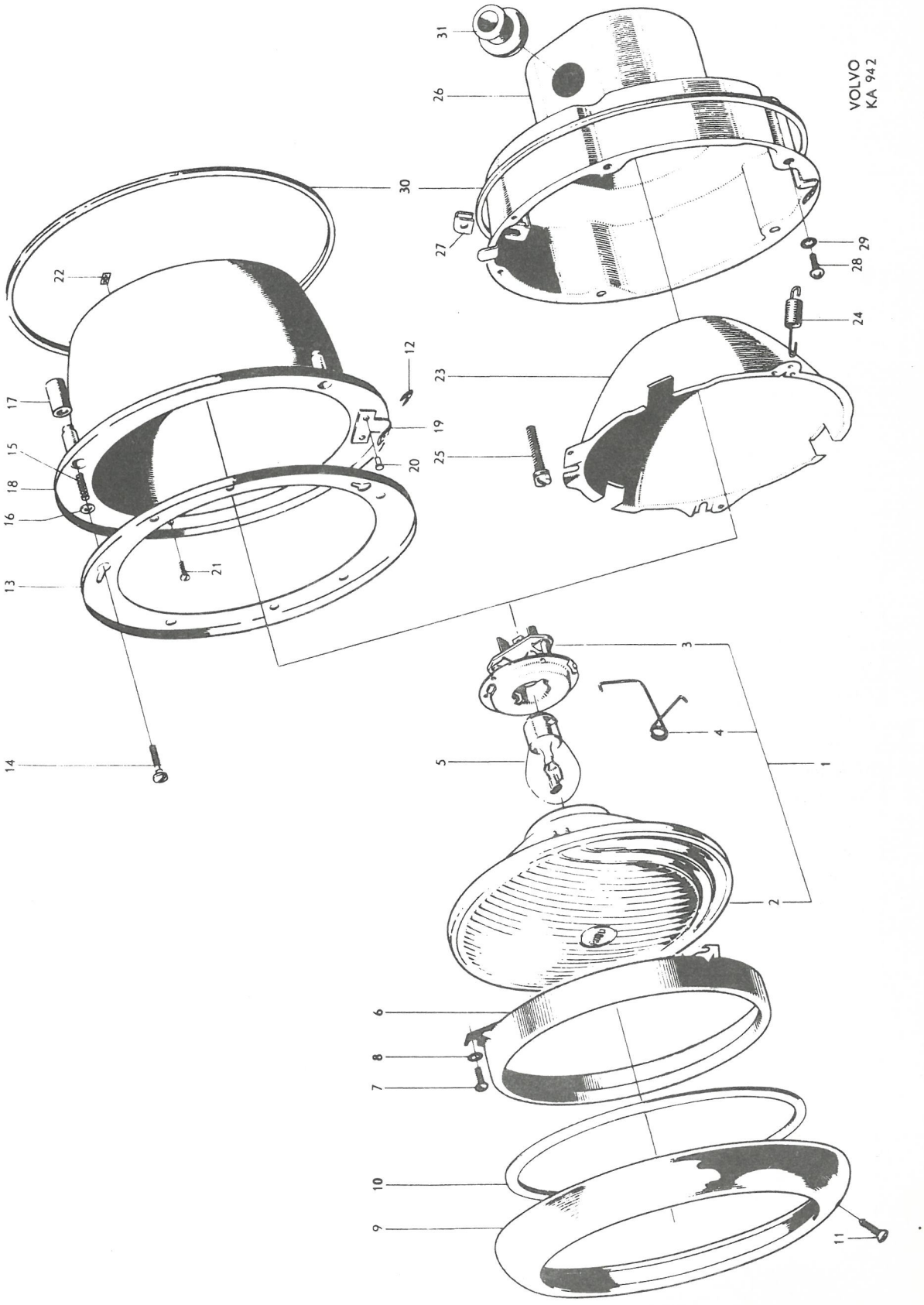
VOLVO
KA 942
1
2
3
4
5
6
7
8
9
10
11
12
13
14
15
16
17
18
19
20
21
22
23
24
25
26
27
28
29
30
31

P 120

Blink-, stopp- och baklyktor, reflexanordningar, nummerplåts- och innerbelysning

Flashers, Stop and tail lights, Reflectors, number plate lighting and interior lighting

Pos Fig.	Antal Qty.	Benämning	Description	Det. nr Part No.	Anmärkning Notes
	1	Blinklykta, V, kmpl	Flasher lamp, L, cpl	654766-5	1)
	1	Blinklykta, V, kmpl	Flasher lamp, L, cpl	659089-7	2)
	1	Blinklykta, H, kmpl	Flasher lamp, R, cpl	654767-3	1)
	1	Blinklykta, H, kmpl	Flasher lamp, R, cpl	659090-5	2)
1	1	. Glas, V	. Lens, L	654770-7	
	1	. Glas, H	. Lens, R	654771-5	
2	1	. Ram, V	. Frame, L	659091-3	
	1	. Ram, H	. Frame, R	659092-1	
3	1	. Reflektor, V	. Reflector, L	654773-1	1)
	1	. Reflektor, V	. Reflector, L	659093-9	2)
	1	. Reflektor, H	. Reflector, R	654774-9	1)
	1	. Reflektor, H	. Reflector, R	659094-7	2)
4	2	. Packning	. Gasket	654772-3	
5	2	. Lamphållare, kmpl	. Socket, cpl	656625-7	1)
	2	. Lamphållare	. Socket	S E S	2)
6	8	. . Skruv	. . Screw	115209-9	1)
7	2	. Skruv	. Screw	115103-4	
8	2	. Låsbricka	. Lock washer	951692-3	
9	1	Gummikåpa, V	Rubber casing, L	658776-0	
	1	Gummikåpa, H	Rubber casing, R	658777-8	
10	4	Skruv	Screw	190368-9	
11	4	Plåtmutter	Speed nut	190485-3	
12	2	Glödlampa	Bulb	19897-8	20/5 W
	2	Glödlampa	Bulb	19901-8	1) 2 W
13	2	Glas med ram	Lens and frame	654058-7	1)
	2	Glas med ram	Lens and frame	659095-4	2)
14	2	Packning	Gasket	663581-7	~~654036~~
15	8	Mutter	Nut	940092-0	
16	2	Reflektor	Reflector	654035-5	1)
	2	Reflektor	Reflector	660256-5	2)
17	2	Glödlampa, blinkljus	Bulb, flasher light	191188-2	20 W
	2	Glödlampa, bakljus	Bulb, tail light	182007-5	1) 5 W
	2	Glödlampa, långtidsparkering	Bulb, parking light	19901-8	1) 2 W
18	2	Glödlampa, stoppljus	Bulb, stop light	191188-2	1) 20 W
	2	Glödlampa, stopp- och bakljus	Bulb, stop and tail light	19897-8	2) 20/5 W
19		Lamphållare	Socket		Se sida 35 See page 35

1. T o m chassi nr 20999.
2. Fr o m chassi nr 21000.

1. Up to chassis No 20999.
2. From chassis No 21000 onwards.

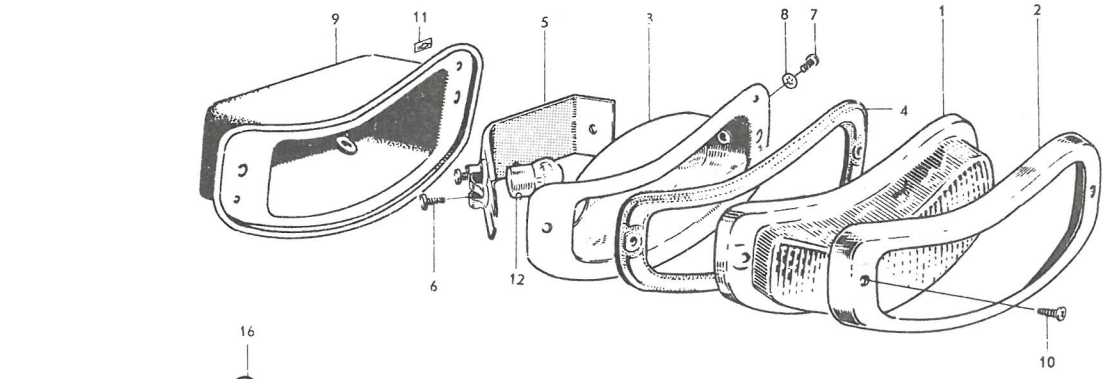
9
11
5
8
7
1
2
4
6
12
10

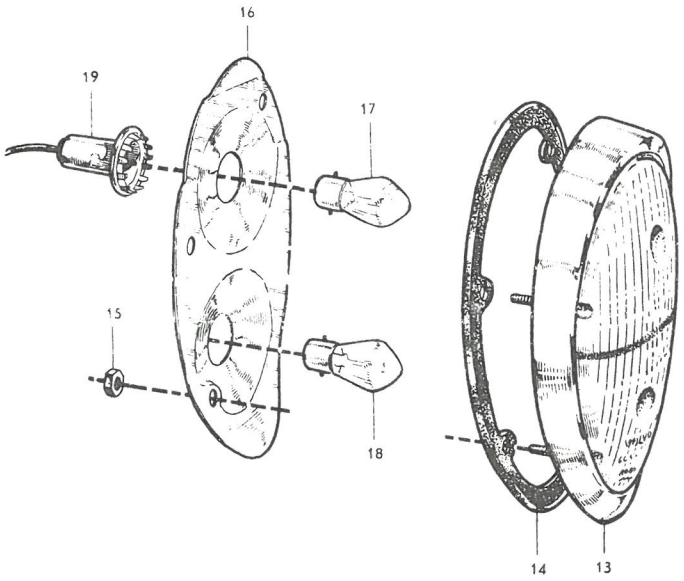
16
19
17
15
18
14
13

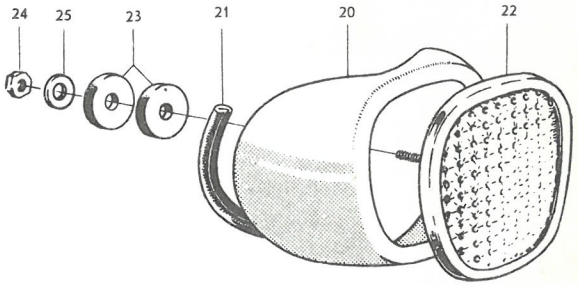
24
25
23
21
20
22

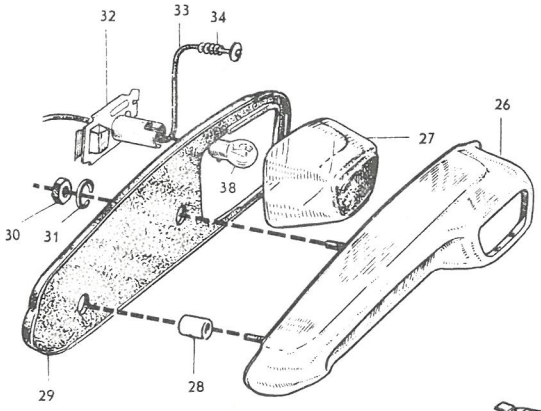
32
33
34
26
27
38
30
31
29
28

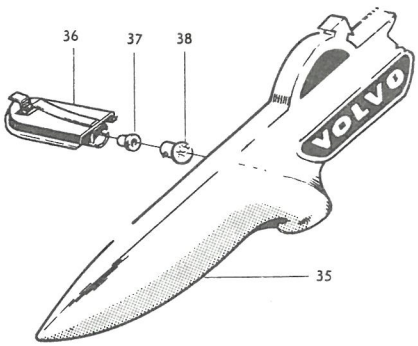
36
37
38
VOLVO
35

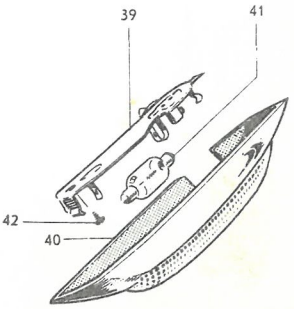
39
41
42
40

Pos Fig.	Antal Qty.	Benämning	Description	Det. nr Part No.	Anmärkning Notes
20	1	Hus, V	Housing, L	654491-0	
	1	Hus, H	Housing, R	654492-8	
21	erf	Gummilist	Rubber strip	13319-9	
22	2	Glas med sarg och fästskruv	Lens with frame and anchorage screw	654483-7	
23	2	Gummibricka	Rubber washer	661641-1	~~-654608-~~
24	2	Mutter	Nut	955781-0	
25	2	Bricka	Washer	120095-5	
26	1	Hus, V	Housing, L	654230-2	1)
	1	Hus, H	Housing, R	654231-0	1)
27	1	Glas, V	Lens, L	660416-9	1) ~~654238~~
	1	Glas, H	Lens, R	660417-7	1) ~~654239~~
28	4	Distanshylsa	Spacer sleeve	656116-1	1)
29	1	Packning, V	Gasket, L	654240-1	1)
	1	Packning, H	Gasket, R	654241-9	1)
30	4	Mutter	Nut	940092-0	1)
31	4	Fjäderbricka	Spring washer	955946-9	1)
32	2	Lamphållare	Socket	654242-7	1)
33	1	Ledning, V	Cable, L	654280-7	1)
	1	Ledning, H	Cable, R	654281-5	1)
34	2	Fjäder	Spring	96692-9	1)
35		Hus (emblem)	Housing (emblem)		Se grupp 8. See Group 8
36	2	Lamphållare	Socket	659146-5	2)
37	2	Isolerbussning	Insulating bushing	659819-7	2)
38	2	Glödlampa	Bulb	182007-5	
	1	Taklampa, kmpl.	Interior lamp, cpl.	96635-8	1)
		Taklampa, kmpl.	Interior lamp, cpl.	662109-8	2) ~~658382-~~
39	1	. Fästplatta med strömställare	. Anchorage plate and switch	96890-9	1)
		. Fästplatta med strömställare	. Anchorage plate and switch	660662-8	2)
40	1	. Glas	. Lens	659571-4	
41	1	. Glödlampa	. Bulb	182057-0	
42	2	Skruv	Screw	955153-2	
	2	Dörrkontakt	Door switch	95084-0	1)
	2	Dörrkontakt	Door switch	658383-5	2)
	1	Lamphållare vid förvaringsfack	Socket at locker		Se sida 35. See page 35
	1	Glödlampa	Bulb	19901-8	

1. T.o.m. chassi nr 20999.
2. Fr.o.m. chassi nr 21000.

1. Up to chassis No. 20999.
2. From chassis No. 21000 onwards.

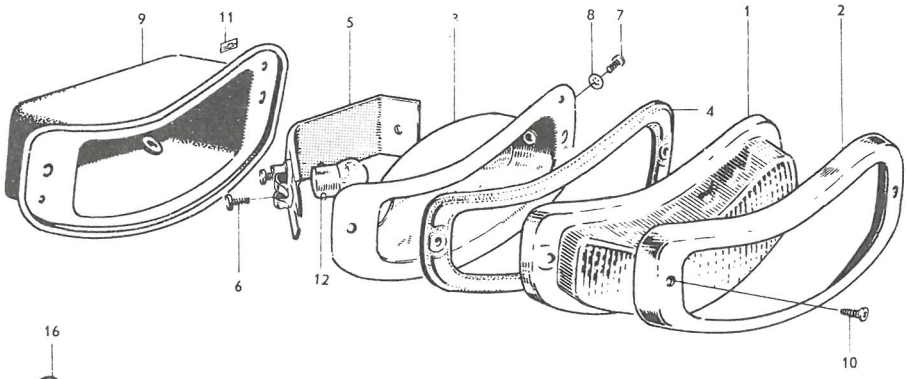
9
11
5
8
7
1
2
4
6
12
10

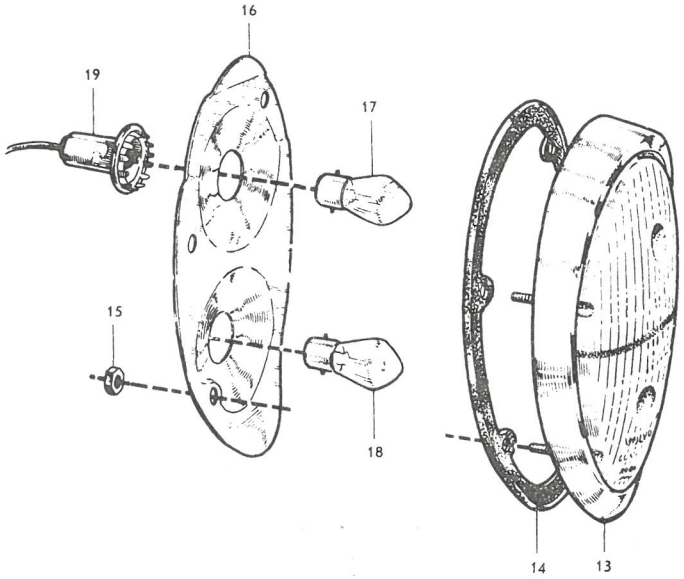
16
19
17
15
18
14
13

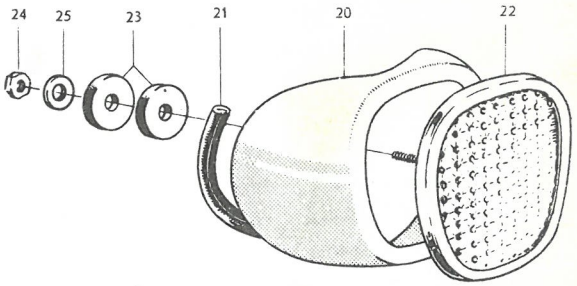
24
25
23
21
20
22

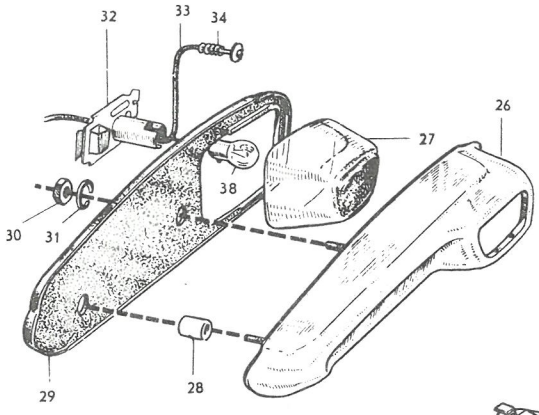
32
33
34
26
27
38
30
31
29
28

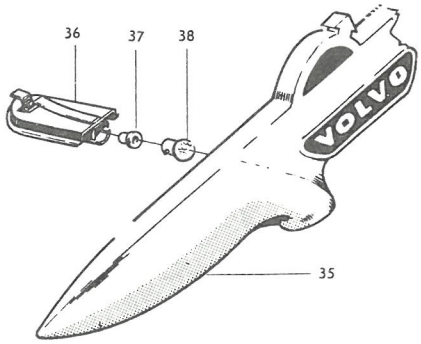
36
37
38
VOLVO
35

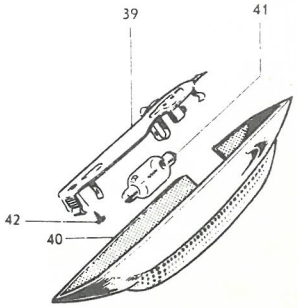
39
41
42
40

VOLVO
KA 941

P 120

Vindrutetorkare [1] Windshield wiper [1]

Pos Fig.	Antal Qty. Auto-Lite	Antal Qty. SWF	Benämning	Description	Det. nr Part No.	Anmärkning Notes
1	1		Konsol	Bracket	654500-8	
		1	Konsol, kmpl.	Bracket, cpl.	660382-3	
2	1		. Växelhus, kmpl., V	. Gear housing, cpl., L	654582-6	2)
		1	. Växelhus, kmpl., V	. Gear housing, cpl., L	660377-3	
	1		. Växelhus, kmpl., H	. Gear housing, cpl., R	654583-4	2)
		1	. Växelhus, kmpl., H	. Gear housing, cpl., R	660376-1	
			. . Detaljer se sida 25 a	. . Components, see page 25 a		
3	8	8	. Nit	. Rivet	190672-6	2) 3 x 8
4		1	. Nit	. Rivet	191568-5	4 x 4
5	1		Motor	Motor	654592-5	3)
			. Detaljer se sida 26	. Components, see page 26		
		1	Motor	Motor	660390-6	
			. Detaljer se sida 27 a	. Components, see page 27 a		
6	3	3	Skruv	Screw	190355-8	
7	3	3	Bricka	Washer	120095-5	6.5 x 16 x 1.5
	3	3	Bricka	Washer	120096-3	8.5 x 18 x 1.5
8	3	3	Gummibussning	Rubber bushing	43138-7	
9	1	1	Drivlänk	Drive link	654537-0	
10	2	2	Bussning	Bushing	656894-3	
11	2	2	Låsbricka	Lock washer	94641-8	
12	1	1	Parallellänk	Parallel link	654538-8	
13	2	2	Bussning	Bushing	656894-3	
14	2		Bricka	Washer	61544-3	
15	2	2	Låsbricka	Lock washer	94641-8	
16	4	4	Skruv	Screw	950045-5	
17	4	4	Bricka	Washer	120095-5	
18	4	4	Låsbricka	Lock washer	951696-4	
19	2		Packning	Gasket	654584-2	
		2	Packning	Gasket	660397-1	
20	2	2	Bricka	Washer	190543-9	
21	2		Packning	Gasket	655222-8	
		2	Packning	Gasket	660379-9	
22	2	2	Mutter	Nut	190371-5	
23	2		Bricka	Washer	190372-3	
		2	Bricka	Washer	190735-1	
24	2	2	Torkararm, kmpl	Wiper arm, cpl.	656978-4	
	2	2	. Fjäder	. Spring	95514-6	
25	2	2	Blad, kmpl.	Blade, cpl.	656979-2	
	2	2	. Gummiblad	. Rubber blade	662633-7	
			Omkopplare	Switch		Se sida 30 See page 30

1. Auto-Lite och SWF vindrutetorkare är alternativa. Motorerna är märkta med resp. fabrikat.
2. Ingår ej i konsol nr 654500.
3. Ersättes av motor nr 660390-6.

1. Auto-Lite and SWF wipers are alternate. The motors are marked with the respective manufacturer's name.
2. Not included in bracket No. 654500.
3. Replaced by motor No 660390-6.

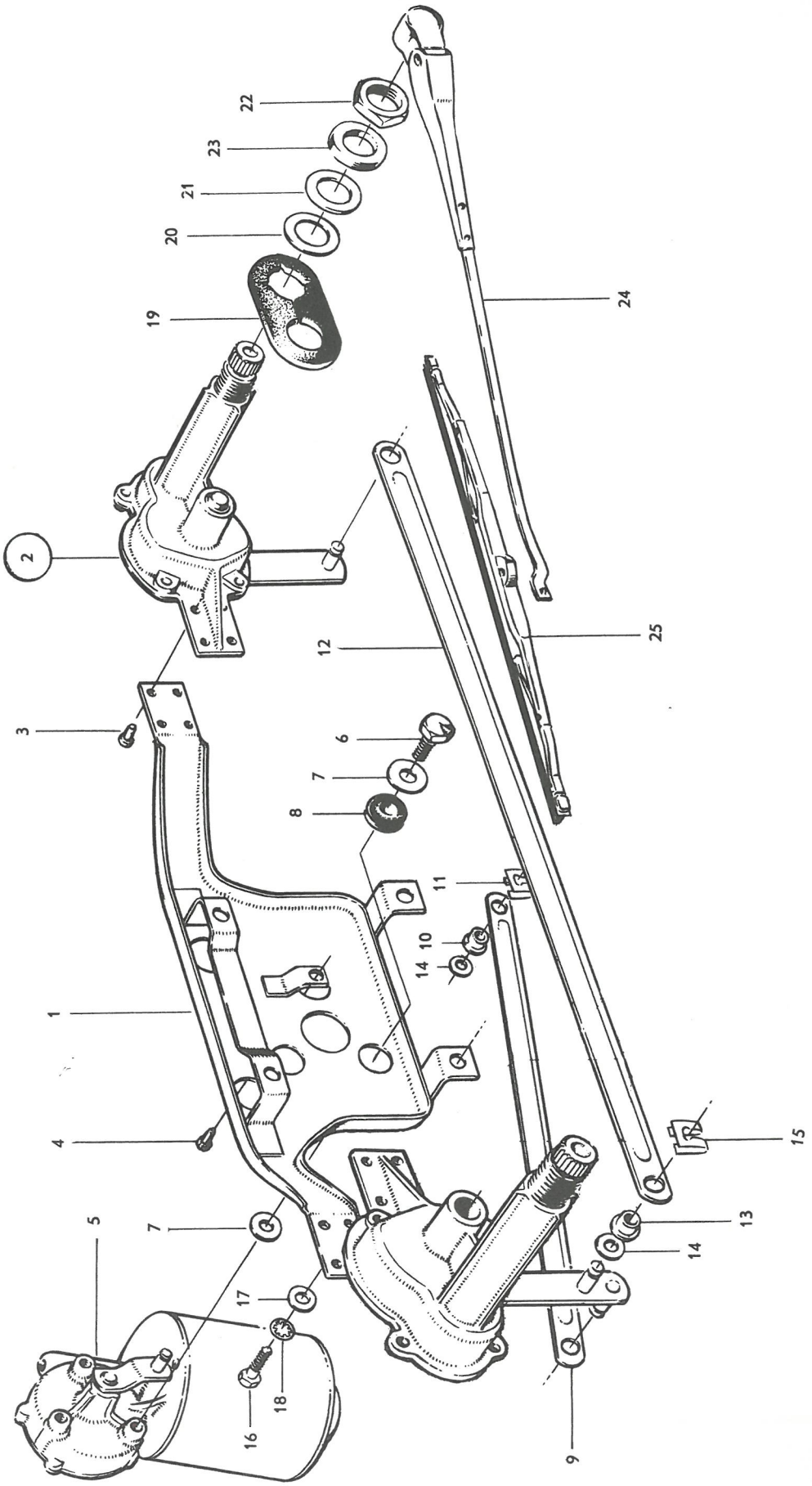
VOLVO
KA 1816
1
2
3
4
5
6
7
8
9
10
11
12
13
14
15
16
17
18
19
20
21
22
23
24
25

P 120

Växelhus 1) — Gear housing 1)

Pos Fig.	Antal Qty.		Benämning	Description	Det. nr Part No.	Anmärkning Notes
1	1		Växelhus, kmpl, V	Gear housing, cpl, L	654582	1)
2		1	Växelhus, kmpl, V	Gear housing, cpl, L	660377	
	1		Växelhus, kmpl, H	Gear housing, cpl, R	654583	
		1	Växelhus, kmpl, H	Gear housing, cpl, R	660378	
3	2		. Växelhus, kmpl	. Gear housing, cpl	654452	
4	6		. . Bussning	. . Bushing	658004	
5		2	. Växelhus, kmpl	. Gear housing, cpl	660359	
6		4	. . Bussning	. . Bushing	660358	
7		2	. . Bussning	. . Bushing	660357	
8	1		. Kuggsegment med lock, V ...	. Quadrant with cover, L	655766	
9		1	. Kuggsegment med lock, V ...	. Quadrant with cover, L	660373	
	1		. Kuggsegment med lock, H ...	. Quadrant with cover, R	655765	
		1	. Kuggsegment med lock, H ...	. Quadrant with cover, R	660374	
10	2		. Kugghjul	. Gear	661421	
11		2	. Kugghjul	. Gear	660362	
12	2		. Bricka	. Washer	654462	
13		6	. Justerbleck	. Shim	191565	
14	2		. Bricka	. Washer	191947	
15		2	. Bricka	. Washer	191566	
16		2	. Bussning	. Bushing	660376	
17		2	. Gummipackning	. Rubber gasket	660375	
18	2		. Nav	. Hub	654460	
19		2	. Nav	. Hub	658164	
20	2	2	. Packning	. Gasket	654454	
21	8		. Skruv	. Screw	955127	~~190354~~
22		4	. Skruv	. Screw	191728	
23		4	. Skruv	. Screw	191594	
24	8	8	. Låsbricka	. Lock washer	951692	

1. Ingår icke i konsol 654500.

1. Not included in bracket 654500.

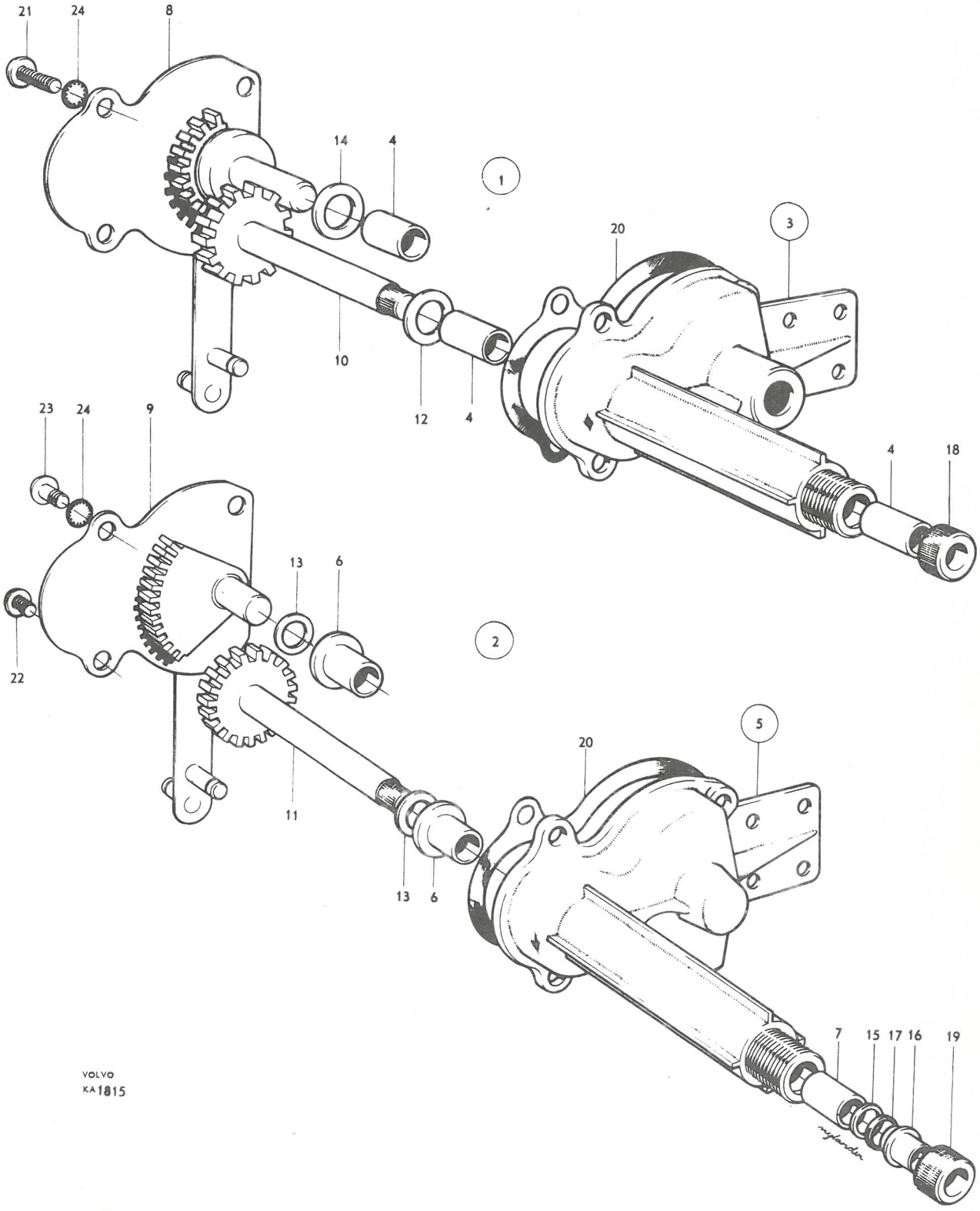
21
24
8
14
4
1
20
3
10
12
4
4
18
23
24
9
13
6
2
22
5
20
11
13
6
7
15
17
16
19
VOLVO
KA 1815

P 120

Vindrutetorkaremotor, Auto-Lite — Windshield wiper motor, Auto-Lite

Pos Fig.	Antal Qty.	Benämning	Description	Det. nr Part No.	Anmärkning Notes
	1	Motor, kmpl.	Motor, cpl.	654592	
1	1	. Hus, kmpl.	. Housing, cpl.	656731	
2	2	. . Polsko	. . Pole terminal	S.E.S.	
3	2	. . Skruv	. . Screw	656732	
4	1	. . Fältlindning	. . Field winding	656733	
	1	. . Isolerremsa	. . Insulating strip	656734	
5	1	. Lagersköld, kmpl.	. End frame, cpl.	656735	
6	2	. . Elborste	. . Carbon brush	656736	
7	2	. Borstfjäder	. Brush spring	656737	
8	1	. Lagersköld	. End frame	656738	
9	2	. Skruv	. Screw	656749	
10	2	. Fjäderbricka	. Spring washer	906985	
11	1	. Justerskruv	. Adjuster screw	951271	
12	1	. Rotor	. Rotor	656750	
13	1	. Axel	. Shaft	656739	
14	1	. Bricka	. Washer	120164	
15	1	. Isolerbricka, yttre	. Insulating washer, outer	190777	
16	1	. Isolerbricka, inre	. Insulating washer, inner	656755	
17	1	. Bricka	. Washer	656740	
18	1	. Kugghjul	. Gear	656741	
19	1	. Kontaktplatta	. Contact linkage plate	656742	
20	1	. Isolerbricka	. Insulating washer	656756	
21	1	. Mutter	. Nut	951742	
22	1	. Bricka	. Washer	906824	
23	1	. Fjäderbricka	. Spring washer	906988	
24	1	. Lock	. Cover	656743	
25	1	. Packning	. Gasket	656744	
26	5	. Skruv	. Screw	656745	
27	erf	. Förbindningsledning	. Union cable	954447	~~11753~~
28	1	. Anslutningsledning	. Connecting cable	656747	
29	1	. Klamma	. Clamp	656748	

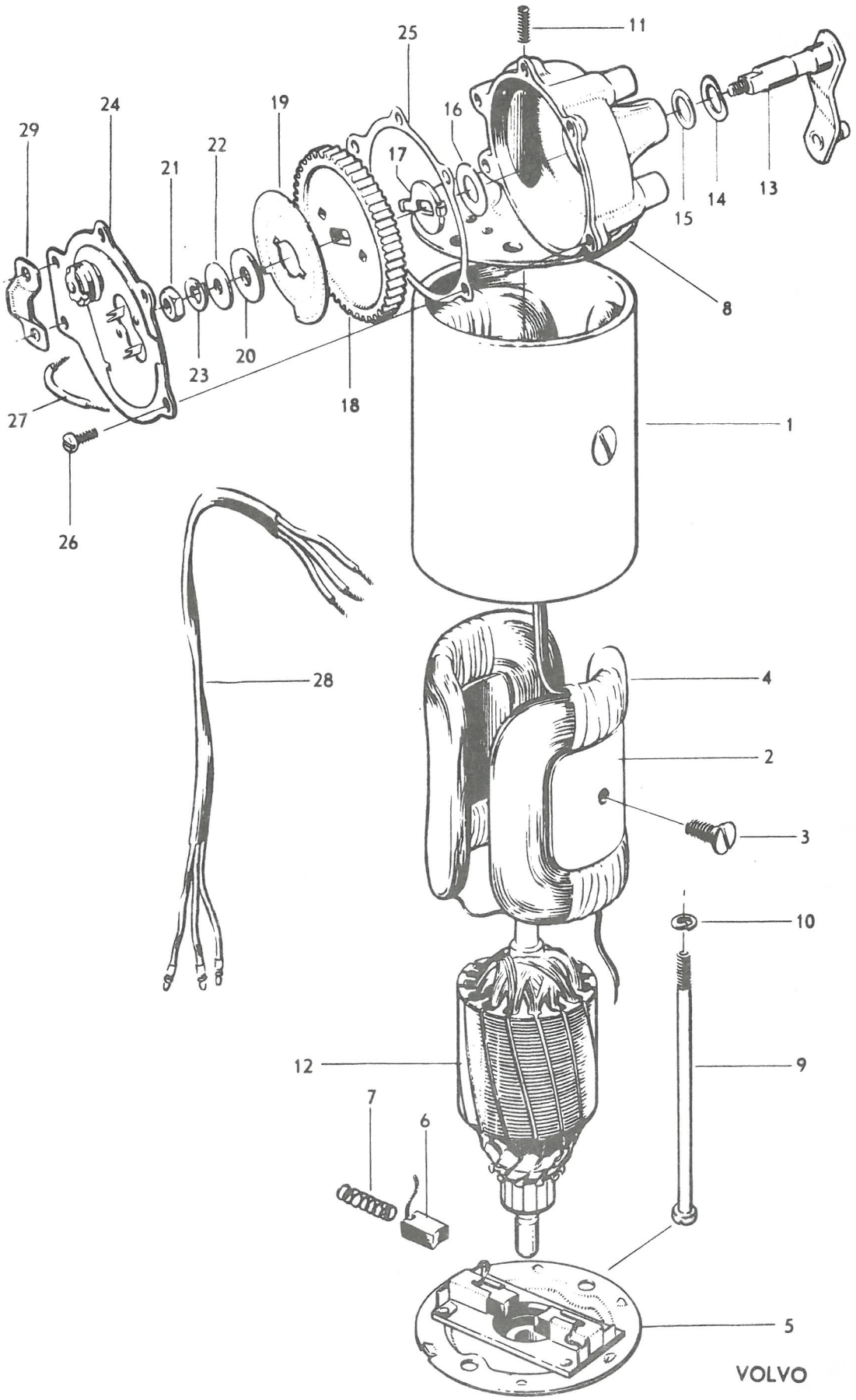
11
25
24
19
16
29
22
17
21
15
14
13
8
23
20
18
27
1
26
28
4
2
3
10
12
9
7
6
5
VOLVO
KA 702

P 120

Vindrutetorkaremotor, SWF — Windshield wiper motor, SWF

Pos Fig.	Antal Qty.	Benämning	Description	Det. nr Part No.	Anmärkning Notes
	1	Motor, kmpl.	Motor, cpl.	660390	
1	1	. Hus, kmpl.	. Housing, cpl.	661902	
2	2	. . Polsko	. . Pole terminal	S.E.S.	
3	2	. . Skruv	. . Screw	14232	
4	1	. . Fältlindning	. . Field winding	661903	
	2	. . Isolerskiva	. . Insulating disk	661904	
5	1	. Lagersköld, kmpl.	. End frame, cpl.	661905	
6	2	. . Elborste	. . Carbon brush	661906	
7	2	. . Fjäder	. . Spring	661907	
8	1	. Lagersköld, kmpl.	. End frame, cpl.	661908	
9	1	. . Justerskruv	. . Adjuster screw	661909	
10	1	. Axel med kuggdrev	. Shaft and gear	661910	
11	1	. Kula	. Ball	190740	
12	1	. Distansbricka	. Spacer washer	661911	
13	1	. Tätningsbricka	. Seal washer	661912	
14	1	. Hävarm	. Lever	660389	
15	1	. Mutter	. Nut	151215	
16	1	. Låsbricka	. Lock washer	951695	
17	1	. Lock, kmpl.	. Cover, cpl.	661914	
18	1	. . Justerskruv	. . Adjuster screw	915516	
19	1	. . Låsmutter	. . Lock nut	151223	
20	1	. Packning	. Gasket	661915	
21	5	. Skruv	. Screw	115116	
22	5	. Låsbricka	. Lock washer	951692	
23	1	. Anslutningsledning	. Connecting cable	661916	
24	1	. Klamma	. Clamp	661917	
25	1	. Rotor	. Rotor	661918	
	1	. Kula (vid drivsida)	. Ball (at driving side)	190740	
26	1	. Kona	. Cone	662880	
27	2	. Bricka	. Washer	662881	
28	2	. Skruv	. Screw	661919	
29	2	. Låsbricka	. Lock washer	951693	

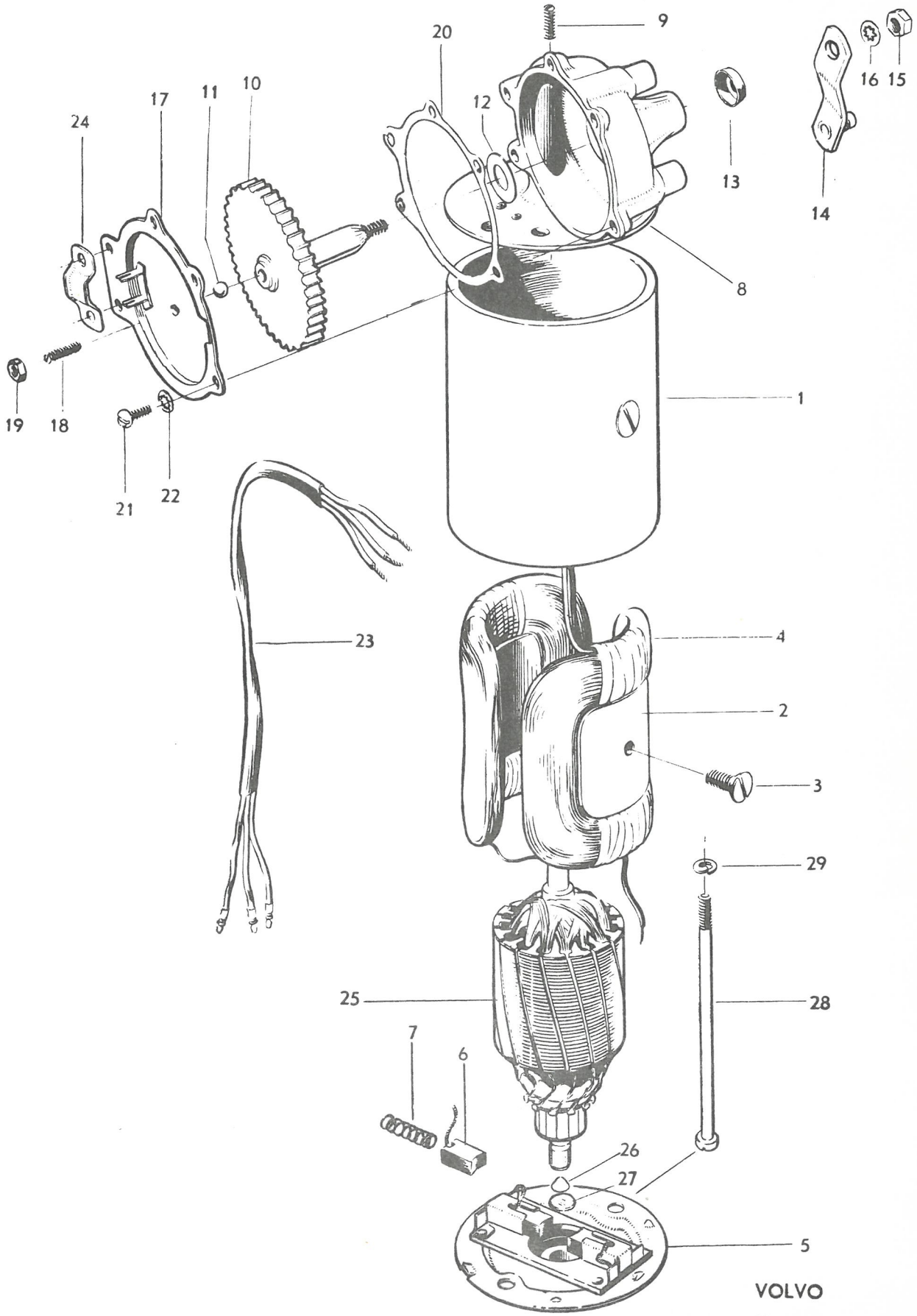
9
20
16
15
17
11
10
12
24
13
14
8
1
19
18
21
22
23
4
2
3
29
25
28
7
6
26
27
5
VOLVO
KA 1260

P 120

Vindrutespolare — Windshield washer

Pos Fig.	Antal Qty. 659240	Antal Qty. 661235	Benämning	Description	Det. nr Part No.	Anmärkning Notes
	1		Pump med motor, kmpl.	Pump and motor, cpl.	659240-6	1)
		1	Pump med motor, kmpl.	Pump and motor, cpl.	661235-2	2)
1	1	1	. Pumphus	. Pump housing	659774-4	
2	3	3	. Skruv	. Screw	659775-1	
3	1	1	. Kugghjul	. Gear	659776-9	
4	1		. Kugghjul med axeltapp ...	. Gear and shaft pin	659777-7	
		1	. Kugghjul med axeltapp ...	. Gear and shaft pin	662453-0	
5	1	1	. Platta	. Plate	659778-5	
6	erf	erf	. Packning	. Gasket	659779-3	
7	1	1	. Lock	. Cover	659780-1	
8	1	1	. Ställskruv	. Set screw	659781-9	
9	3	3	. Skruv	. Screw	115116-6	
10	3	3	. Låsbricka	. Lock washer	951692-3	
	1		. Motor, kmpl.	. Motor, cpl.	659782-7	3)
		1	. Motor, kmpl.	. Motor, cpl.	662890-3	
11	1		. . Hus, kmpl.	. . Housing, cpl.	659783-5	
		1	. . Hus, kmpl.	. . Housing, cpl.	662455-5	
12	2		. . . Anslutningsskruv	. . . Connecting screw	190730-2	
13	1		. . Stator	. . Stator	659784-3	
		1	. . Stator	. . Stator	662691-1	
14	2	2	. . Skruv	. . Screw	659785-0	
15	2	2	. . Fjäderbricka	. . Spring washer	906982-4	
16	2		. . Skruv	. . Screw	659786-8	
		2	. . Skruv	. . Screw	631708-5	
17	2	2	. . Fjäderbricka	. . Spring washer	906982-4	
18		1	. . Isolerplatta, stator - hus ...	. . Insulating plate, stator - housing	662457-1	
19	1	1	. . Rotor	. . Rotor	659787-6	
20	1	1	. . Bricka	. . Washer	659788-4	
21	1		. . Borsthållare	. . Brush retainer	659789-2	
		1	. . Borsthållare	. . Brush retainer	662459-7	
			. . Fjäder	. . Spring	S E S	
22	2	2	. . Elborste	. . Carbon brush	662460-5	
23	2	2	. . Distanshylsa	. . Spacer sleeve	631709-3	
24	2		. . Mutter	. . Nut	631710-1	
		2	. . Mutter	. . Nut	662461-3	
25	2	2	. . Bricka	. . Washer	940120-9	
26	1	1	. . Kåpa	. . Casing	659792-6	
27	1	1	. . Mutter	. . Nut	659793-4	
28	1	1	. . Fjäderbricka	. . Spring washer	659794-2	

1. T.o.m. chassi nr 43496 utom nr 42897, 43009-43251, 43253-43495. Ersättes av pump, kmpl., nr 661235.
2. Fr.o.m. chassi nr 43497 samt nr 42897, 43009-43251, 43253-43495.
3. Ersättes av motor nr 662890-3.

1. Up to chassis No. 43496 except Nos. 43009-43251, 43253-43495. Replaced by complete pump No. 661235.
2. W.e.f. chassis No. 43497 and Nos. 42897, 43009-43251, 43253-43495.
3. Replaced by motor No 662890-3

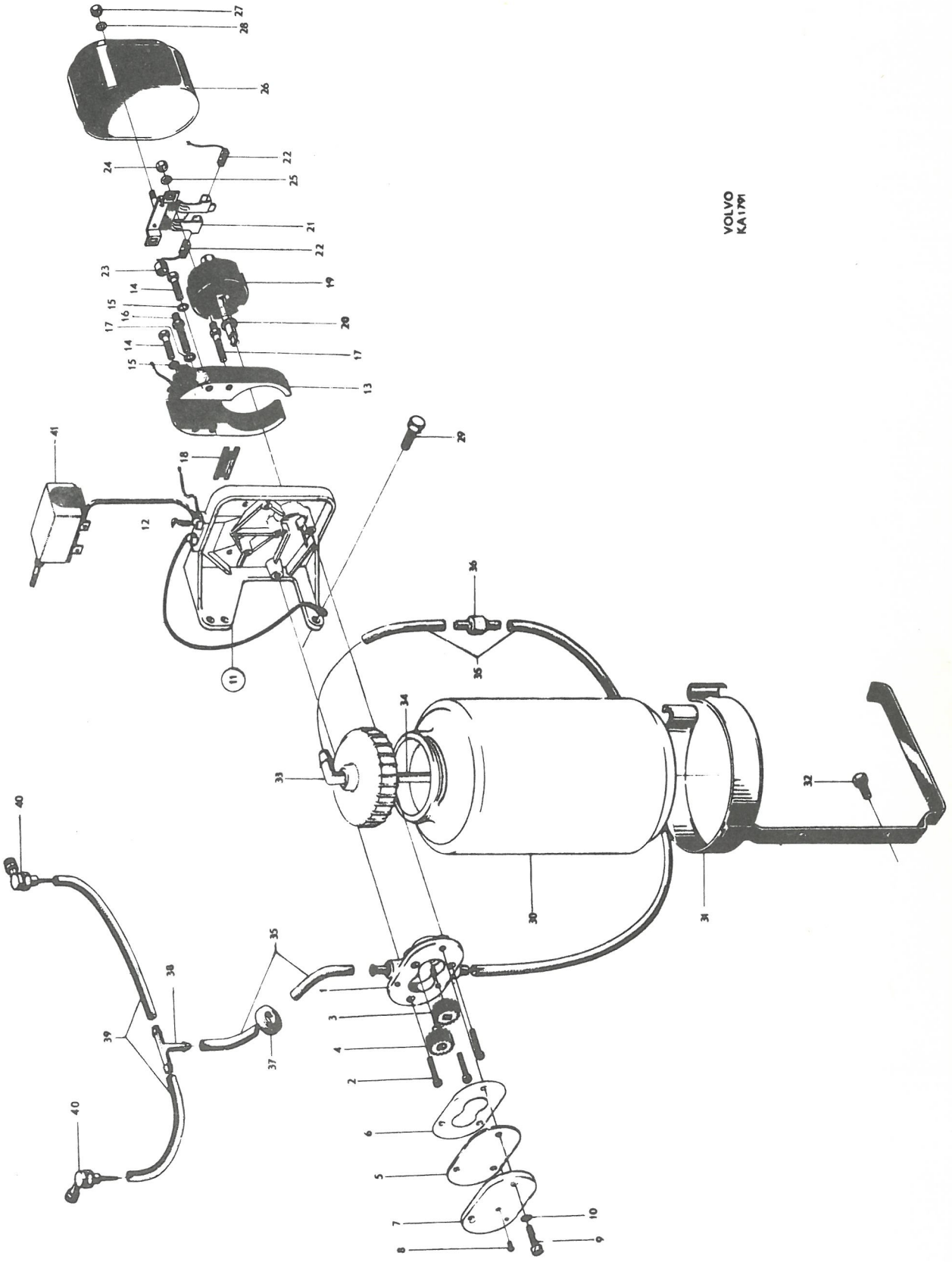
VOLVO
KA1791

P 120

Vindrutespolare — Windshield washer

Pos Fig.	Antal Qty.	Benämning	Description	Det. nr Part No.	Anmärkning Notes
29	2	Skruv	Screw	190364-0	
30	1	Vattenbehållare	Reservoir	659242-2	1)
	1	Vattenbehållare	Reservoir	666977-4	2) ~~659810~~ –
31	1	Konsol	Bracket	659241-4	3)
	1	Konsol	Bracket	659809-8	4)
32	2	Skruv	Screw	190665-0	
33	1	Nippel	Nipple	663641-9	
34	1	Slang	Hose	663642-7	
35	erf	Slang	Hose	191472-0	
36	1	Backventil	Check valve	659540-9	
37	1	Gummibussning	Rubber bushing	40136-4	
38	1	Trevägsförgrening	Three-way junction	659248-9	
39	erf	Slang	Hose	192580-9	~~659250~~ –
40	2	Munstycke	Jet	659076-4	
41		Strömställare	Switch		Se sida 30. See page 30.

1. Tid. utf. 0,8 l. Ersättes av 1 st vattenbehållare 666977-4 och 1 st konsol 659809-8.
2. Sen. utf. 1,0 l.
3. För vattenbehållare av tid. utf.
4. För vattenbehållare av sen. utf.

1. Early prod. 0.8 l. Replaced by 1 reservoir 666977-4 and 1 bracket 659609-8.
2. Late prod. 1.0 l.
3. For early prod. reservoir.
4. For late prod. reservoir.

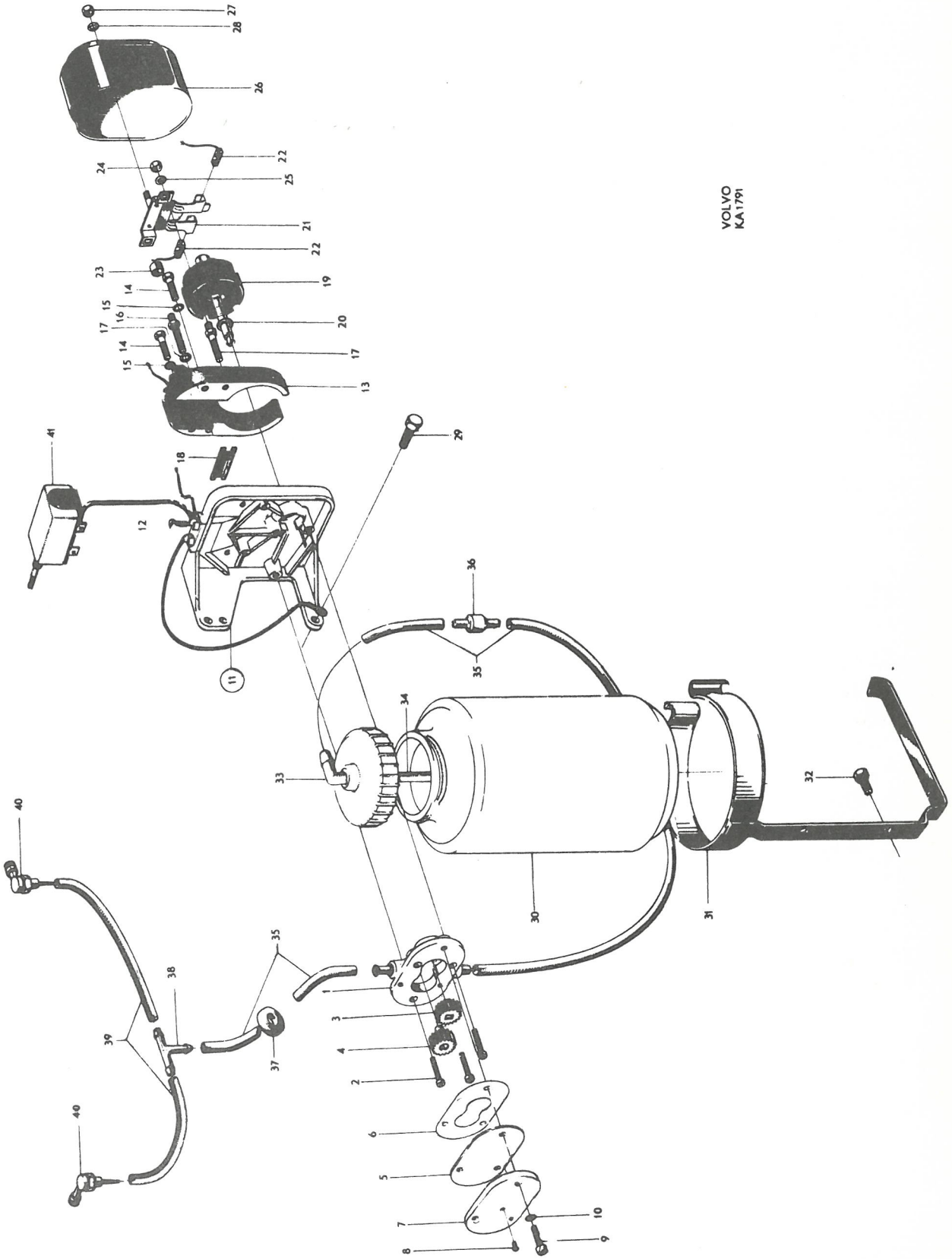
VOLVO
KA1791

P 120

Strömställare, reläer, säkringsdosor, kopplingsstycken, blinkdon, cigarrettändare — Switches, relays, fuseboxes, connectors, cigarette lighter

Pos Fig.	Antal Qty.	Benämning	Description	Det. nr Part No.	Anmärkning Notes
	1	Strömställare (långtidsparkering)	Switch (parking lights)	656700-2	1)
	1	Knopp	Button	654447-2	1)
1	1	Strömställare (vindrutetorkare)	Switch (windshield wiper)	94789-5	
2	1	Mutter	Nut	94785-3	
3	1	Knopp	Button	94766-1	
4	1	Låsbleck	Lock washer	88752-1	
	1	Strömställare (vindrutespolare)	Switch (windshield washer)	656700-2	
	1	Knopp	Button	654447-2	
	1	Ljusomkopplare	Light switch	654294-8	1)
	1	Mutterbricka	Nut washer	654092-6	1)
	1	Knopp	Button	654093-4	1)
5	1	Ljusomkopplare	Light switch	660693-3	2)
6	1	Mutter	Nut	654442-3	2)
7	1	Knopp	Button	658191-2	2) ~~654441~~
8	1	Prydnadsbricka "Ljus"	Embellisher "Ljus"	656183-1	
	1	Prydnadsbricka "Light"	Embellisher "Light"	656237-5	
9		Startlås	Ignition switch		Se sida 6 See page 6
	1	Cigarrettändare, kmpl	Cigarette lighter, cpl	279700-9	
10	1	. Hylsa	. Sleeve	93932-2	
11	1	. Glödkropp	. Glow filament	93931-4	
12	1	. Bricka	. Washer	93554-4	
13	1	. Knopp	. Button	654282-3	
14	1	. Prydnadsbricka	. Embellisher	654444-9	
15		Strömställare (för värmeelement) ...	Switch (for heater unit)		Se grupp 9 See Group 9
16	1	Strömställare (för förvaringsfacksbelysn)	Switch (for locker lighting)	656700-2	
17	1	Knopp	Button	654447-2	
18	1	Körvisaromkopplare, kmpl	Directional indicator, cpl	657317-4	3)
	1	Körvisaromkopplare, kmpl	Directional indicator, cpl	663373-9	3) RV
19	2	. Fjäder	. Spring	659252-1	
20	1	. Fjäder	. Spring	659253-9	
	1	. Tryckfjäder	. Spring	667228-1	4) RV
21	1	. Handtag	. Handle	658225-8	
22	2	Skruv	Screw	940095-3	
23	2	Låsbricka	Lock washer	951693-1	
		Medbringare	Flange		Se grupp 6 See Group 6
24	1	Hus	Housing	653978-7	5)
	1	Hus	Housing	663050-3	6)
	1	Hus	Housing	663377-0	RV
25	3	Skruv	Screw	950033-1	
26	3	Låsbricka	Lock washer	951694-9	
27	1	Blinkdon, för körvisare	Impulse unit, for indicators	660582-8	~~88313~~
28	1	Hållare	Retainer	654593-3	
29	1	Skruv	Screw	955137-5	
30	1	Bricka	Washer	120065-6	

1. T o m chassi nr 20999.
2. Fr o m chassi nr 21000.
3. Även för helljusblink.
4. Ingår ej i körvisaromkopplare nr 657317.
5. För vagnar utan överväxel.
6. För vagnar med överväxel. Fr o m chassi nr 54966 samt nr 54410.

1. Up to chassis No 20999.
2. W e f chassis No 21000.
3. Also for headlamp dipping unit.
4. Not included in directional indicator switch 657317.
5. For cars not fitted with overdrive.
6. For cars fitted with overdrive. W e f chassis No 54966 and No 54410.

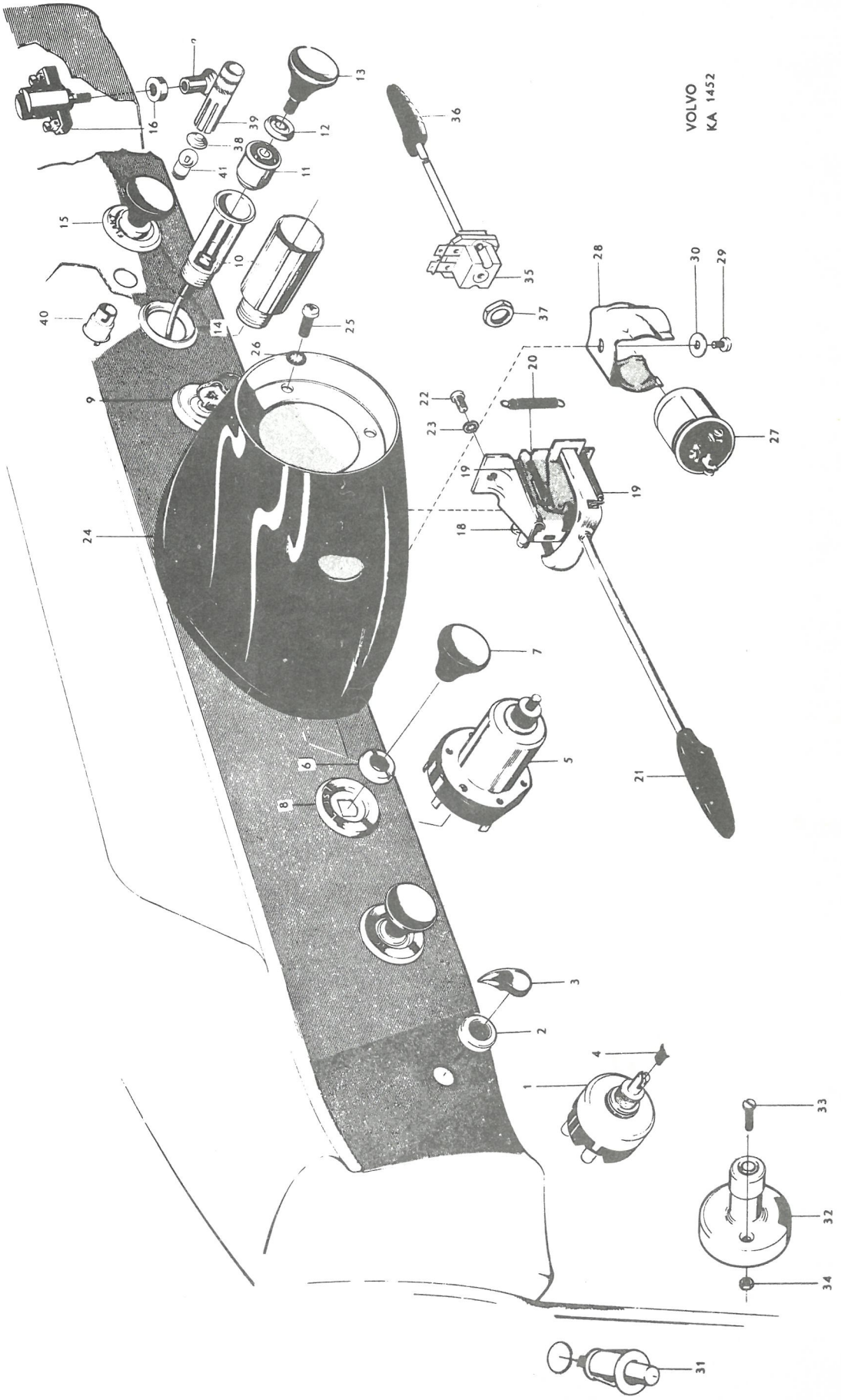
VOLVO
KA 1452

P 120

Strömställare, reläer, säkringsdosor, kopplingsstycken, blinkdon, cigarettändare.

Switches, relays, fuseboxes, connectors, cigarette lighter.

Pos Fig.	Antal Qty.	Benämning	Description	Det. nr Part No.	Anmärkning Notes
31		Dörrkontakt	Door contact		Se sida 22. See page 22.
32	1	Avbländningsomkopplare	Foot dipper switch	657444	
33	2	Skruv	Bolt	950231	
34	2	Mutter	Nut	190320	
35	1	Omkopplare	Switch	663047	1)
36	1	Knopp	Button	658225	1)
37	1	Mutter	Nut	663048	1)
	1	Relä	Relay	238839	1)
	2	Skruv	Screw	955138	1)
38	1	Glas	Lens	663089	1)
39	1	Hylsa	Sleeve	663093	1)
40	1	Sockel	Socket	663094	1)
41	1	Glödlampa	Bulb	19901	1)
	1	Ljus- och signalrelä	Light and horn relay	233527	2)
	2	Skruv	Screw	190363	2)
	1	Signalrelä	Horn relay	238193	3)
	2	Skruv	Screw	955126	3) ~~955128~~
	1	Blinkdon, för helljusblink	Impulse unit, dipping unit	663787	~~655518~~
	2	Skruv	Screw	955121	
	1	Säkringsdosa, för 6 st säkringar	Fusebox, for 6 fuses	190365	2)
	1	Säkringsdosa, för 6 st säkringar	Fusebox, for 6 fuses	191349	3)
	1	Lock	Cover	140330	
	4	Säkring	Fuse	11433	8 A
	2	Säkring	Fuse	11434	25 A
	2	Distansbleck	Spacer	140348	
	2	Skruv	Screw	955120	
	1	Skylt, svensk text	Plate, Swedish text	655906	2) } alt.
	1	Skylt, engelsk text	Plate, English text	655907	2) } alt.
	1	Skylt, svensk text	Plate, Swedish text	658545	3) } alt.
	1	Skylt, engelsk text	Plate, English text	658546	3) } alt.
	1	Säkringsdosa, för 4 st säkringar	Fusebox, for 4 fuses	191202	4)
	1	Lock	Cover	191206	4)
	4	Säkring	Fusebox	11433	4) 8 A
	2	Skruv	Screw	955120	4)
	1	Skylt, svensk text	Plate, Swedish text	658608	4)
	1	Skylt, engelsk text	Plate, English text	658609	4)
	erf	Kopplingsstycke	Connector	182008	12 enheter. 12 units.
	1	Stickkontakt, insats	Plug, insert	191671	5)
	1	Stickkontakt, hus	Plug, housing	191672	5)
	1	Bryggfjäder	Spring	191676	5)

1. För vagnar med överväxel. Fr.o.m. chassi nr 54966 samt nr 54410.
2. T.o.m. chassi nr 20999.
3. Fr.o.m. chassi nr 21000.
4. Chassi nr 21000-42896, 42898-43008, 43252, 43496.
5. Fr.o.m. chassi nr 43497 samt nr 42897, 43009-43251, 43253-43495.

1. For cars equipped with overdrive. W.e.f. chassis No. 54966 and No. 54410.
2. Up to chassis No. 20999.
3. W.e.f. chassis No. 21000.
4. Chassis Nos. 21000-42896, 42898-43008, 43252, 43496.
5. W.e.f. chassis No. 43497 and Nos. 42897, 43009-43251, 43253-43495.

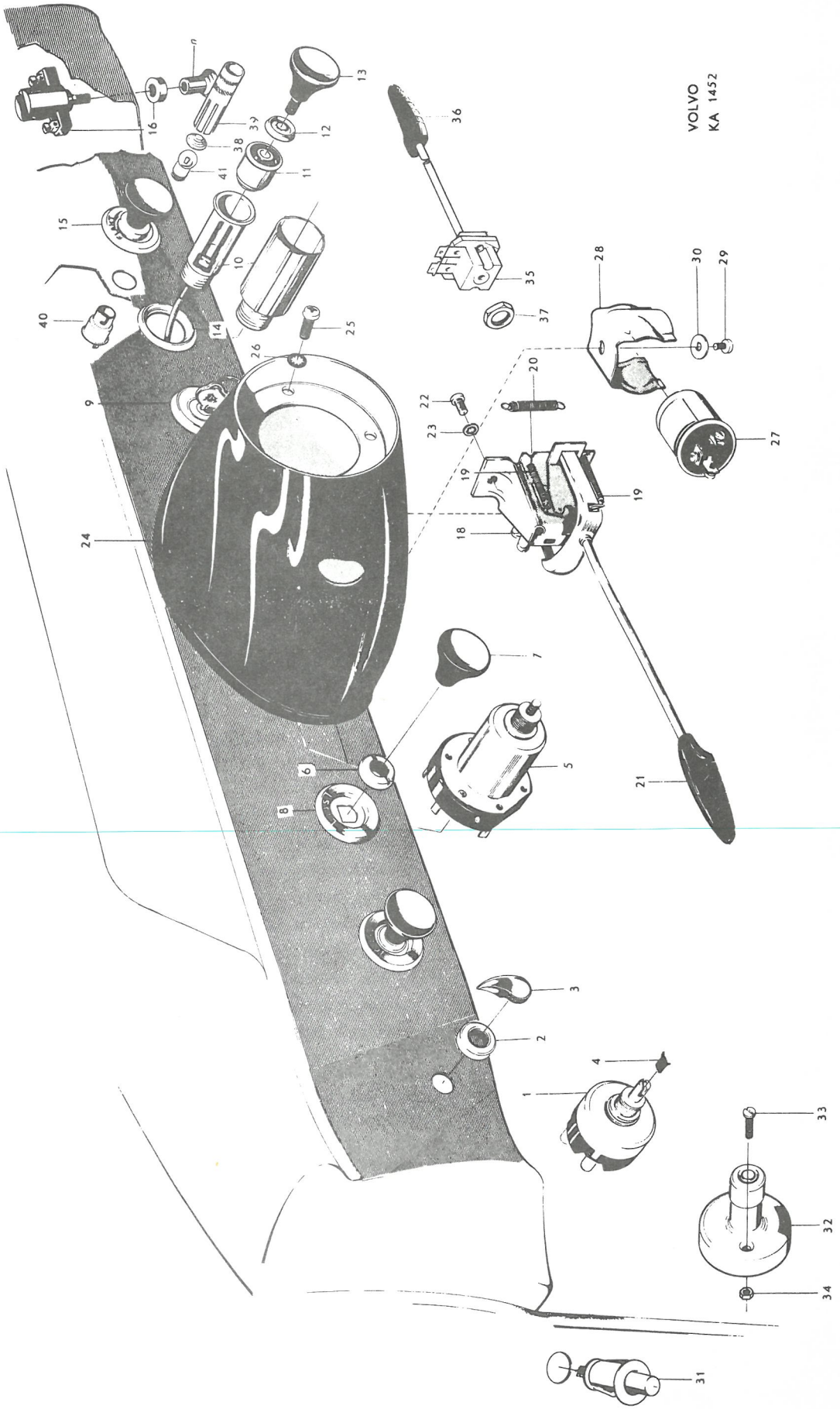
VOLVO
KA 1452

Pos Fig.	Antal Qty.	Benämning	Description	Det. nr Part No.	Anmärkning Notes
		Tändledningar	Ignition cables		Se sida 6. See page 6.
	1	Stomledning för motor	Ground strap for engine	190339	
	1	Skruv	Bolt	105229	~~902307~~
	1	Mutter	Nut	151208	~~906577~~
	1	Bricka	Washer	190523	~~11963~~
	1	Skruv	Screw	190319	
	1	Bricka	Washer	120097	
	1	Fjäderbricka	Spring washer	940108	
	1	Stomledning, kmpl., för batteri	Ground strap, cpl., for battery	11417	
	1	. Skruv	. Screw	105154	
	1	. Mutter	. Nut	151205	
	1	Skruv	Screw	190340	
	1	Bricka	Washer	120095	
	1	Startledning, kmpl.	Starter cable, cpl.	190398	Vst. LHD
	1	Startledning, kmpl.	Starter cable, cpl.	190505	Hst. RHD
	1	. Kabelsko	. Cable terminal	954504	
	1	. Skruv	. Bolt	105154	
	1	. Mutter	. Nut	151205	
	1	. Kabelsko	. Cable terminal	954508	
	1	Mutter	Nut	906576	
	1	Fjäderbricka	Spring washer	906990	
	1	Gummikåpa	Rubber casing	95018	
	1	Klamma, gummerad	Clamp, rubberized	952626	Hst. RHD.
	1	Skruv	Screw	955138	Hst. RHD.
	1	Ledningsknippe, kmpl., generator-laddningsregulator	Harness, cpl., generator - charging relay	654629	
	1	Ledningsknippe, kmpl., H hjulhus	Harness, cpl., R wheel housing	654631	1) Vst. LHD
	1	H hjulhus	R wheel housing	655226	1) Hst. RHD
	1	H hjulhus	R wheel housing	659822	2) Vst. LHD
	1	H hjulhus	R wheel housing	659824	2) Hst. RHD
	1	V hjulhus	L wheel housing	654630	1) Vst. LHD
	1	V hjulhus	L wheel housing	655225	1) Hst. RHD
	1	V hjulhus	L wheel housing	659821	3) Vst. LHD
	1	V hjulhus	L wheel housing	661348	4) Vst. LHD
	1	V hjulhus	L wheel housing	659823	3) Hst. RHD
	1	V hjulhus	L wheel housing	661349	4) Hst. RHD
	1	Ledningsknippe, kmpl., övre tvärbalk vid kylare	Harness, cpl., upper cross member at radiator	654628	1)
	1	Ledningsknippe, kmpl., övre tvärbalk vid kylare	Harness, cpl., upper cross member at radiator	659834	2)
	2	Ledningsknippe, kmpl., främre blink- och parkerlykta	Harness, cpl., forward flasher and parking light	654944	1)
	1	Ledningsknippe, kmpl., främre blink- och parkerlykta, V	Harness, cpl., forward flasher and parking light, L	661346	2)
	1	Ledningsknippe, kmpl., främre blink- och parkerlykta, H	Harness, cpl., forward flasher and parking light, R	661347	2)

1. T.o.m. chassi nr 20999.
2. Fr.o.m. chassi nr 21000.
3. Chassi nr 21000-42896, 42898-43008, 43252, 43496.
4. Fr.o.m. chassi nr 43497 samt 42897, 43009-43251, 43253-43495.

1. Up to chassis No. 20999.
2. W.e.f. chassis No. 21000.
3. Chassis Nos. 21000-42896, 42898-43008, 43252, 43496.
4. W.e.f. chassis No. 43497 and 42897, 43009-43251, 43253-43495.

Pos Fig.	Antal Qty.	Benämning	Description	Det. nr Part No.	Anmärkning Notes
	1	Ledningsknippe, kmpl., V strålkastare	Harness, cpl., L headlight	654624	1)
	1	H strålkastare	R headlight	654625	1)
	1	V strålkastare	L headlight	661352	2, 3)
	1	H strålkastare	R headlight	661353	2, 3)
	1	på taksvällare	on roof channel ...	654639	4) Vst. LHD
	1	på taksvällare	on roof channel ...	655227	4) Hst. RHD
	1	på taksvällare	on roof channel ...	659843	5)
	1	körvisaromk.	indicator switch ...	657379	4)
	1	körvisaromk.	indicator switch ...	659845	5) Vst. LHD
	1	körvisaromk.	indicator switch ...	659846	5) Hst. RHD
	1	taklampa	interior lamp	654671	4)
	1	taklampa	interior lamp	659999	5)
	1	blinkdon	impulse unit	654632	4)
	1	blinkdon	impulse unit	659844	5)
	1	instr. belysn.	instr. lighting	654643	4)
	1	instr. belysn.	instr. lighting	659842	5)
	1	V baklykta	L tail lamp	655711	4)
	1	H baklykta	R tail lamp	654640	4)
	1	V baklykta	L tail lamp	659825	5)
	1	H baklykta	R tail lamp	659826	5)
	1	överväxel	overdrive	662701	Vst. LHD
	1	överväxel	overdrive	662702	Hst., RHD
	1	Ledningsknippe, kmpl., växelspak - styrventil - säkringsdosa	Harness, cpl., shift lever - guide valve - fusebox	662974	6)
	1	Ledning, i växelspak	Cable, in shift lever		6) Se grupp 4 See group 4.
	1	Ledningsknippe, kmpl., vindr.torkare	Harness, cpl., windshield wiper ...	659039	7)
	1	Ledningsknippe, kmpl., förvarings-facksbelysning	Harness, cpl., locker lighting	659725	
	1	Ledning, kmpl., rattväxelkoppling	Cable, cpl., steering column con.	654650	
	erf	. Ledning, 0,75 mm^2 röd	. Cable, 0.75 mm^2 red	11805	
	erf	1,5 mm^2 röd	1.5 mm^2 red	954445	
	erf	1,5 mm^2 brun	1.5 mm^2 brown	954444	~~1175~~
	erf	1,5 mm^2 grå	1.5 mm^2 gray	954449	
	erf	1,5 mm^2 blå	1.5 mm^2 blue	954448	
	erf	1,5 mm^2 grön	1.5 mm^2 green	954447	
	erf	1,5 mm^2 svart	1.5 mm^2 black	954443	
	erf	1,5 mm^2 vit	1.5 mm^2 white	954450	
	erf	1,5 mm^2 gul	1.5 mm^2 yellow	954446	~~1175~~

1. T.o.m. chassi nr 20986 utom nr 20061, 20089, 20090, 20094-20097, 20102, 20107-20112, 20120, 20173-20192, 20194-20202, 20205-20246, 20249-20358, 20360-20985.
2. Chassi nr 20061, 20089, 20090, 20094-20097, 20102, 20107-20112, 20120, 20173-20192, 20194-20202, 20205-20246, 20249-20358, 20360-20985, 20987-42896, 42898-43008, 43252, 43496.
3. Fr.o.m. chassi nr 43497 samt nr 42897, 43009-43251, 43253-43495.
4. T.o.m. chassi nr 20999.
5. Fr.o.m. chassi nr 21000.
6. För vagnar med saxomatkoppling.
7. T.o.m. chassi nr 23432.

1. Up to chassis No. 20986 except Nos. 20061, 20089, 20090, 20094-20097, 20102, 20107-20112, 20120, 20173-20192, 20194-20202, 20205-20246, 20249-20358, 20360-20985.
2. Chassis Nos. 20061, 20089, 20090, 20094-20097, 20102, 20107-20112, 20120, 20173-20192, 20194-20202, 20205-20246, 20249-20358, 20360-20985, 20987-42896, 42898-43008, 43252, 43496.
3. W.e.f. chassis No. 43497 and Nos. 42897, 43009-43251, 43253-43495.
4. Up to chassis No. 20999.
5. W.e.f. chassis No. 21000.
6. For cars with Saxomat clutch.
7. Up to chassis No. 23432.

Pos Fig.	Antal Qty.	Benämning	Description	Det. nr Part No.	Anmärkning Notes
	erf	. Ledning, 2,5 mm^2 röd	. Cable, 2.5 mm^2 red	954453-7	
	erf	2,5 mm^2 grå	2.5 mm^2 gray	954457-8	
	erf	2,5 mm^2 blå	2.5 mm^2 blue	954456-0	
	erf	2,5 mm^2 grön	2.5 mm^2 green	954455-2	
	erf	2,5 mm^2 svart	2.5 mm^2 black	954451-1	
	erf	2,5 mm^2 vit	2.5 mm^2 white	954458-6	
	erf	2,5 mm^2 gul	2.5 mm^2 yellow	954454-5	
	erf	4 mm^2 röd	4 mm^2 red	954461-0	
	erf	6 mm^2 röd	6 mm^2 red	954469-3	
	erf	6 mm^2 svart	6 mm^2 black	954467-7	
	erf	. Ledningssko, 0,75-2,5 mm^2, hål-diam = 4,5	. Terminal, 0.75-2.5 mm^2, hole diam = 4.5	11426-4	1,2)
	erf	. Ledningssko, 0,75-2,5 mm^2, hål-diam = 5,3	. Terminal, 0.75-2.5 mm^2, hole diam = 5.3	11423-1	1,2)
	erf	. Ledningssko, 0,75-2,5 mm^2, hål-diam = 8,4	. Terminal, 0.75-2.5 mm^2, hole diam = 8.4	11571-7	1,2)
	erf	. Ledningssko, 4-6 mm^2, håldiam = 5,3	. Terminal, 4-6 mm^2, hole diam = 5.3 ..	11409-0	1,2)
	erf	. Ledningssko, 4-6 mm^2, håldiam = 6,7	. Terminal, 4-6 mm^2, hole diam = 6.7 ..	11405-8	1,2)
	erf	. Ledningssko, 4-6 mm^2, håldiam = 8,4	. Terminal, 4-6 mm^2, hole diam = 8.4 ..	11410-8	1,2)
	erf	. Ledningssko, 6 mm^2, håldiam = 4	. Terminal, 6 mm^2, hole diam = 4	191553-7	3,4) ~~191218~~
	erf	. Ledningssko, klykformad	. Terminal, clamp	11576-6	1,2)
	erf	. Ledningssko, klykformad	. Terminal, clamp	191552-9	3,4) ~~191222~~
	erf	. Ledningssko, hakformad	. Terminal, hook	11575-8	1,2)
	erf	. Ledningssko, flatstifttyp	. Terminal, flat pin type	191216-1	3,4)
	erf	. Kontaktplugg	. Contact plug	81400-4	1,2)
	erf	. Kontaktplugg	. Contact plug	192525-4	3,4) ~~191478~~
	erf	. Skarvhylsa	. Junction	191336-7	3,4)
	1	Kontakthus	Contact housing	191479-5	4)
	3	Kontakt	Contact	192612-0	4) ~~191480~~

1. T o m chassi nr 20999.
2. Avsedda för lödning.
3. Fr o m chassi nr 21000.
4. AMP-typ.

1. Up to chassis No 20999.
2. For brazing.
3. W e f chassis No 21000.
4. AMP type.

Pos Fig.	Antal Qty. 1)	Antal Qty. 2)	Benämning	Description	Det. nr Part No.	Anmärkning Notes
	6		. Kontaktbleck för strålkastareledning	. Contact washer for headlamp cable	654366	3)
	2		. Kontakthylsa för kontaktbleck nr 654366	. Contact sleeve for washer No. 654366	654365	
		9	. Kontaktbleck för strålkastare- och blinkdonledning	. Contact washer for headlamp and impulse unit cable	191480	4)
		3	. Kontakthylsa för kontaktbleck nr 191480	. Contact sleeve for washer No. 191480	191479	
	6	2	. Lamphållare, för 1-pol. 15 mm sockel	. Bulb socket, for 1 pole, 15 mm socket	654364	
	6	2	. Fjäder	. Spring	96692	
	6	2	. Isolerbricka	. Insulating washer	654246	
		2	. Lamphållare, för 2-pol. 15 mm sockel	. Bulb socket, for 2 poles, 15 mm socket	96690	
		2	. Fjäder	. Spring	96692	
		2	. Isolerbricka	. Insulating washer	659818	
	6	7	. Lamphållare, för 1-pol. 9 mm sockel	. Bulb socket, for 1 pole, 9 mm socket	82159	Oisolerad. Uninsulated.
	6	7	. Fjäder	. Spring	82385	
	6	7	. Isolerbussning	. Insulating bushing	659819	
	3	2	. Lamphållare, för 1-pol. 9 mm sockel	. Bulb socket, for 1 pole, 9 mm socket	656852	Isolerad. Insulated.
	15	13	. Kabelskoning	. Cable cover	191473	
	10	10	Klamma, för ledn. med D = 12	Clamp, for cable with D = 12	190350	5)
	1	1	Klamma, för ledn. med D = 6	Clamp, for cable with D = 6	190362	5)
	2	2	Klamma	Clamp	190404	6)
	5	5	Klamma	Clamp	190405	7)
	1	1	Gummibussning, D = 22	Rubber bushing, D = 22	91395	
	3	3	Gummibussning, D = 29	Rubber bushing, D = 29	88273	
	1	1	Gummibussning, D = 34	Rubber bushing, D = 34	654541	

1. T.o.m. chassi nr 20999.
2. Fr.o.m. chassi nr 21000.
3. Avsedda för lödning.
4. AMP-typ.
5. Monteras i hål.
6. För plåtkant = 1,6 mm.
7. För plåtkant = 2,4 mm.

1. Up to chassis No. 20999.
2. W.e.f. chassis No. 21000.
3. Intended for brazing.
4. AMP type.
5. Fitted in aperture.
6. For sheet-metal edge of 1.6 mm.
7. For sheet-metal edge of 2.4 mm.

P 120

Instrument med monteringsdetaljer — Combined instrument and Mounting components

Pos Fig.	Antal Qty.	Benämning	Description	Det. nr Part No.	Anmärkning Notes
					VDO:
	1	Instrument, km-indelat, kmpl.	Instrument, km-graduated, cpl.	654060	1,2) 11.000.10/3/1
	1	Instrument, miles-indelat, kmpl.	Instrument, miles-graduated, cpl.	655367	1,3) 11.000.10/3/2
1	1	Instrument, km-indelat, kmpl.	Instrument, km-graduated, cpl.	658753	2,4,5) 11.000.10/6/1
	1	Instrument, miles-indelat, kmpl.	Instrument, miles-graduated, cpl.	658754	3,4,5) 11.000.10/6/2
	1	Instrument, km-indelat, kmpl.	Instrument, km-graduated, cpl.	660580	4,6) 11.000.10/6/7
	1	Instrument, miles-indelat, kmpl.	Instrument, miles-graduated, cpl.	660581	4,6) 11.000.10/6/8
		. Detaljer, se sida 38.	. Components, see page 38.		
2		Lamphållare	Bulb socket		Se sida 35. See page 35.
3	6	Glödlampa	Bulb	19901	
4	1	Gummibussning	Rubber bushing	655727	
5	2	Mutter	Nut	10545	
6	2	Låsbricka	Lock washer	11944	
7	1	Knapp	Button	654447	
8	1	Hastighetsmätarslang, kmpl.	Speedometer cable, cpl.	660874	7) –
9	1	. Drivlina	. Drive cable	660875	
	1	Hastighetsmätarslang, kmpl.	Speedometer cable, cpl.	660840	~~8)~~
	1	. Drivlina	. Drive cable	660841	
	1	Hastighetsmätarslang, kmpl.	Speedometer cable, cpl.	661088	9) – 669020.
	1	. Drivlina	. Drive cable	661089	
	1	Hastighetsmätarslang, kmpl.	Speedometer cable, cpl.	663788	10)
	1	. Drivlina	. Drive cable	663789	

1. T.o.m. chassi nr 13014 utom nr / Up to chassis No. 13014 except Nos. 11920-11932, 11993-12250, 12253, 12255, 12258, 12270-12360, 12362-12477, 12479-12481, 12486, 12532-12924, 12929, 12941-12946, 12951, 12959, 12992, 13009-13013.
2. Ersättes av instrument, kmpl., nr 660580.
2. Replaced by instrument, cpl., No. 660580.
3. Ersättes av instrument, kmpl., nr 660581.
3. Replaced by instrument, cpl., No. 660581.
4. Fr.o.m. chassi nr 13015 samt nr / W.e.f. chassis No. 13015 and Nos. 11920-11932, 11993-12250, 12253, 12255, 12258, 12270-12360, 12362-12477, 12479-12481, 12486, 12532-12924, 12929, 12941-12946, 12951, 12959, 12992, 13009-13013.
5. Instrument utan text för signallampor.
5. Instruments without text for warning lamps.
6. Instrument med text för signallampor.
6. Instruments with text for warning lamps.
7. Vst. med H6 växellåda. Drivlinan försedd med plastöverdrag i övre änden. Vid byte av hastighetsmätarslang eller drivlina utan plastöverdrag skall kmpl. slang 660874 monteras.
7. LHD with H6 transmission. Drive cable equipped with plastic cover at upper end. When replacing speedometer cable or drive cabel without the plastic cover cpl. cable shall be fitted.
8. Hst med H6 växellåda.
Samtliga med M4 växellåda. Drivlinan försedd med plastöverdrag i övre änden. Vid byte av hastighetsmätarslang eller drivlina utan plastöverdrag skall kmpl. slang 660840 monteras.
8. RHD with H6 transmission.
All cars with M4 transmission. Drive cable is equipped with plastic cover at the upper end. When replacing speedometer cables or drive cables without a plastic cover, cpl. hose 660840 shall be fitted.
9. M30 och M40 växellåda.
9. M30 and M40 transmission.
10. M31 växellåda.
10. M31 transmission.

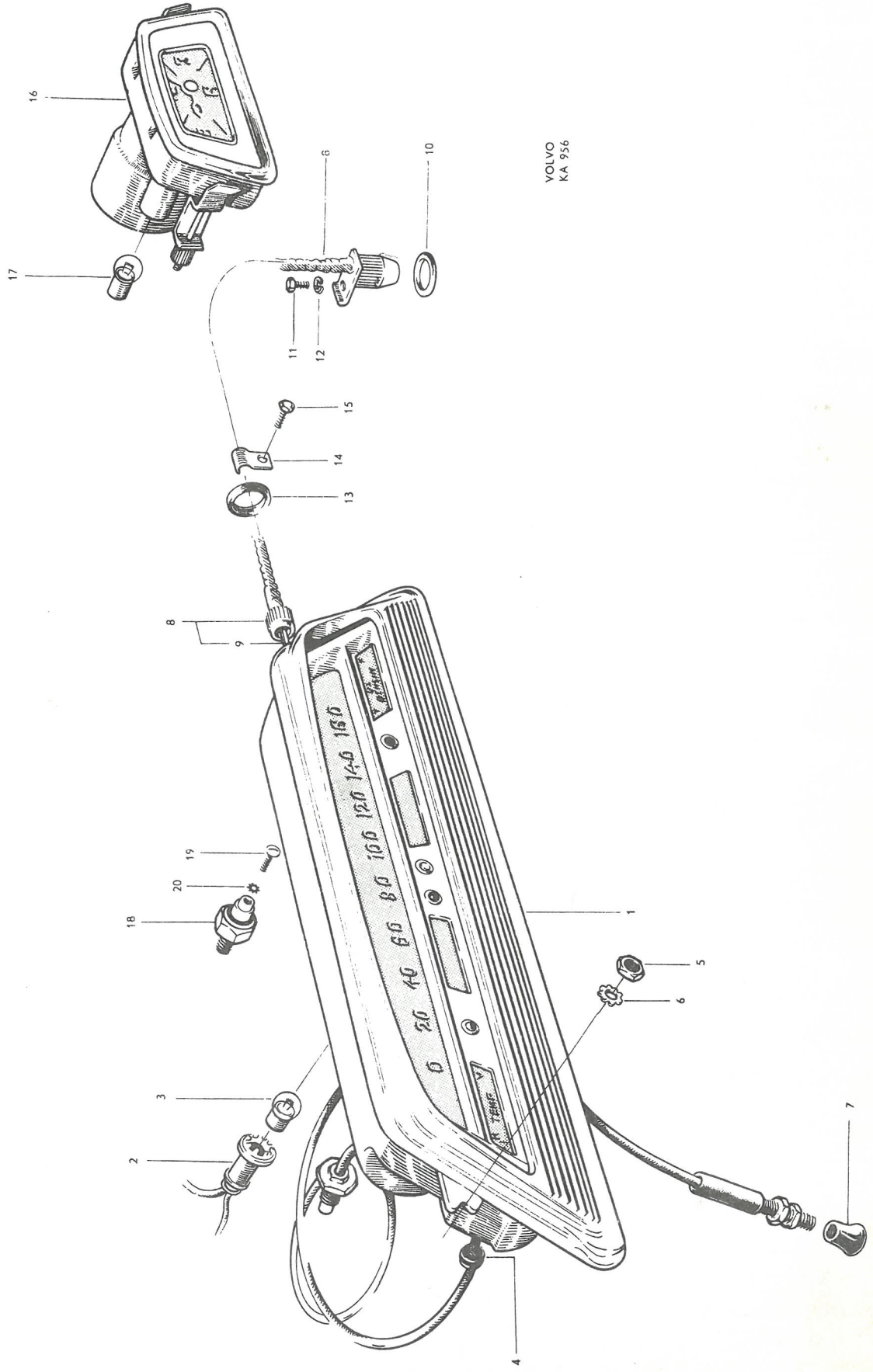
VOLVO
KA 956
1
2
3
4
5
6
7
8
9
10
11
12
13
14
15
16
17
18
19
20

P 120

Instrument med monteringsdetaljer — Combined instrument and Mounting components

Pos Fig.	Antal Qty.	Benämning	Description	Det. nr Part No.	Anmärkning Notes
10	1	Packning	Gasket	191058	1,2)
11	1	Skruv	Bolt	902251	1)
	1	Skruv	Bolt	921804	2) ~~921803~~
12	1	Fjäderbricka	Spring washer	906987	1)
	1	Fjäderbricka	Spring washer	906988	2)
13	1	Gummibussning	Rubber bushing	654507	3)
	1	Gummibussning	Rubber bushing	659814	4)
14	1	Klamma	Clamp	951188	5)
15	1	Skruv	Screw	955126	5) ~~186915~~
	1	Klamma	Clamp	190600	6)
	1	Klamma	Clamp	191487	7,8)
	1	Rörklamma	Tubular clamp	951188	8)
	1	Skruv	Screw	955137	8)
16	1	Klocka, kmpl.	Clock, cpl.	653918	9)
		. Detaljer, se sida 40.	. Components, see page 40.		
17	1	Glödlampa	Bulb	19901	9)
18	1	Oljetryckskontakt	Oil pressure contact	653874	
19	1	Skruv	Screw	190663	
20	1	Låsbricka	Lock washer	951692	

1. H6 växellåda.
2. M4 växellåda.
3. T.o.m. chassi nr 20999.
4. Fr.o.m. chassi nr 21000.
5. Vst med H6 växellåda.
   Vst med M4 växellåda t.o.m. chassi nr 21399.
6. Hst.
7. Vst med M4 växellåda fr.o.m. chassi nr 21400.
8. M31 växellåda fr.o.m. chassi nr 54966 samt nr 54410.
9. T.o.m. chassi nr 13345.

1. H6 transmission.
2. M4 transmission.
3. Up to chassis No. 20999.
4. W.e.f. chassis No. 21000.
5. LHD with H6 transmission.
   LHD with M4 transmission up to chassis No. 21399.
6. RHD.
   LHD with M4 transmission w.e.f. chassis No. 21400.
8. M 31 transmission w.e.f. chassis No. 54966 and No. 54410.
9. Up to chassis No. 13345.

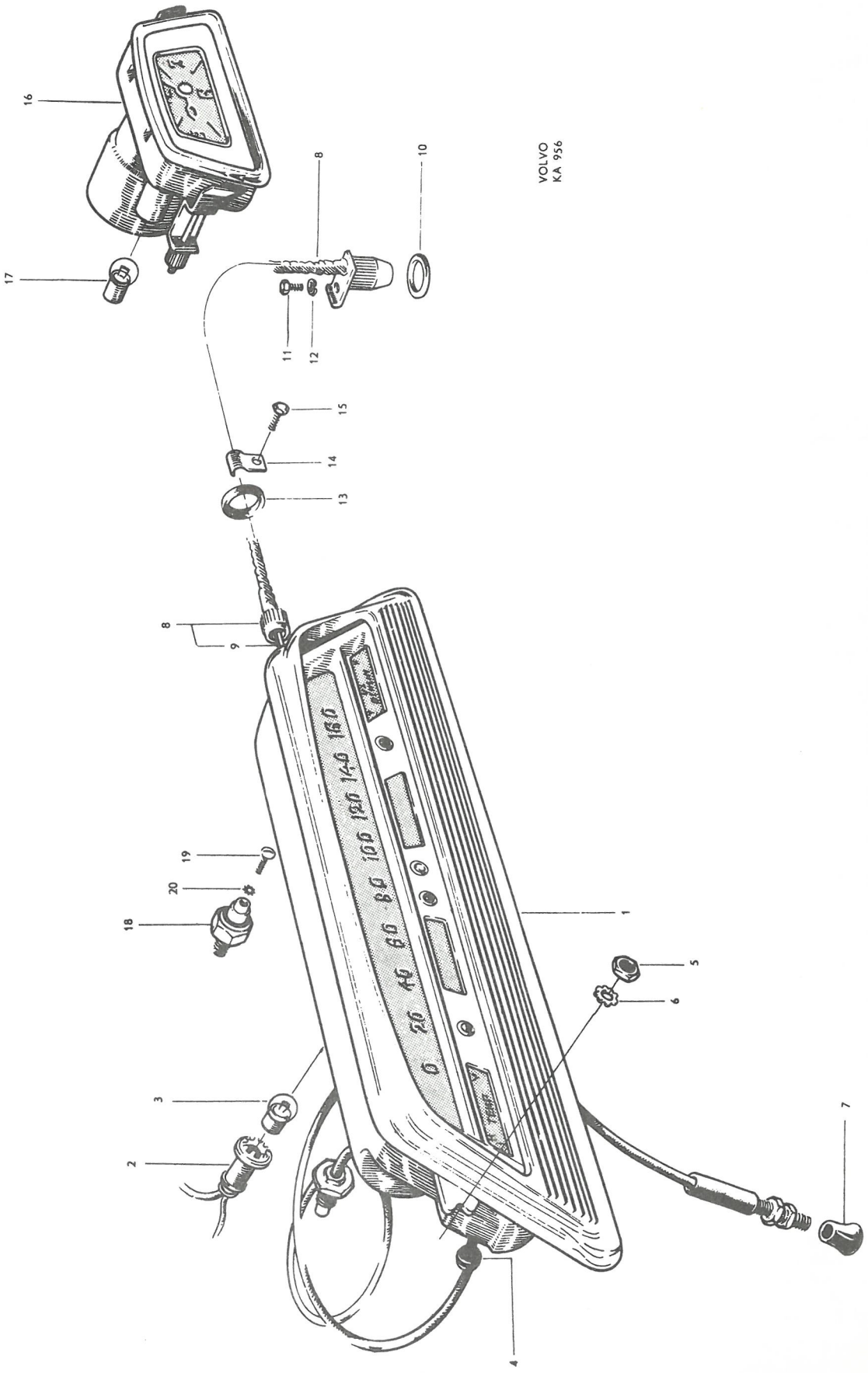
VOLVO
KA 956
0 20 40 60 80 100 120 140 160
1
2
3
4
5
6
7
8
9
10
11
12
13
14
15
16
17
18
19
20

P 120

Instrument — Instruments

Pos Fig.	Antal Qty. 654060	655367	658753	658754	660580	660581	Benämning	Description	Det. nr Part No.	Anmärkning Notes
	1						Instrument, km-indelat, kmpl.	Instrument, km-graduated, cpl.	654060	
		1					Instrument, miles-indelat, kmpl.	Instrument, miles-graduated, cpl.	655367	
			1				Instrument, km-indelat, kmpl.	Instrument, km-graduated, cpl.	658753	
				1			Instrument, miles-indelat, kmpl.	Instrument, miles-graduated, cpl.	658754	
					1		Instrument, km-indelat, kmpl.	Instrument, km-graduated, cpl.	660580	
						1	Instrument, miles-indelat, kmpl.	Instrument, miles-graduated, cpl.	660581	
	1						. Hastighets- och vägmätare, kmpl.	. Speedo and mileometer, cpl.	656610	
		1					. Hastighets- och vägmätare, kmpl.	. Speedo and mileometer, cpl.	656620	
1			1				. Hastighets- och vägmätare, kmpl.	. Speedo and mileometer, cpl.	659579	
				1			. Hastighets- och vägmätare, kmpl.	. Speedo and mileometer, cpl.	659582	
					1		. Hastighets- och vägmätare, kmpl.	. Speedo and mileometer, cpl.	661446	
						1	. Hastighets- och vägmätare, kmpl.	. Speedo and mileometer, cpl.	661447	
	1	1					. . Bländare	. . Mask	656611	
2			1		1		. . Bländare	. . Mask	659227	
				1		1	. . Bländare	. . Mask	659235	
	1	1					. . Låsfjäder	. . Lock spring	190384	
3			2	2	2	2	. . Skruv	. . Screw	659228	
	1						. . Skala	. . Scale	656612	
		1					. . Skala	. . Scale	656621	
4			1				. . Skala	. . Scale	659229	
				1			. . Skala	. . Scale	659239	
					1		. . Skala	. . Scale	662950	
						1	. . Skala	. . Scale	662951	
5			4	4	4	4	. . Gummihylsa	. . Rubber sleeve	659230	
	1	1					. . Bländare	. . Mask	656613	
	1	1					. . Glas	. . Lens	656614	
	1	1					. . Ram	. . Frame	656615	
6			1	1	1	1	. . Ram	. . Frame	659581	
7	1	1	1	1	1	1	. . Gummipackning ...	. . Rubber gasket	656616	
8	1	1	1	1	2	2	. . Mutter	. . Nut	150152	
9			1	1	1	1	. . Gummibussning ...	. . Rubber bushing	659534	
	1	1					. Temperaturmätare, kmpl. ...	. Temperature gauge, cpl. ..	656617	
10			1	1	1	1	. Temperaturmätare, kmpl. ...	. Temperature gauge, cpl. ..	659580	L = 1020
					1		. Temperaturmätare kmpl. ...	. Temperature gauge, cpl. ..	666365	1) L = 1600
11	1	1	1	1	1	1	. . Anslutningsnippel ...	. . Connecting nipple ..	190581	2)
	1	1					. Bränslemätare, kmpl. ...	. Fuel gauge, cpl.	656618	
12			1	1	1	1	. Bränslemätare, kmpl. ...	. Fuel gauge, cpl.	659237	
13	1	1	1	1	1	1	. . Mutter	. . Nut	150134	
14	2	2	2	2	2	2	. . Mutter	. . Nut	89428	
15	3	3	3	3	3	3	. . Mässingsbricka ...	. . Brass washer	120080	
16	4	4	4	4	4	4	. Skruv	. Screw	115201	

1. För vagnar med saxomatkoppling.
2. Ingår ej i kmpl. instrument.

1. For chassis fitted with Saxomat clutch.
2. Not included in cpl. instrument.

GRUPP 4
Kraftöverföring Bakaxel

INNEHÅLLSFÖRTECKNING

	Koppling (se även saxomatkoppling)	Sida 2
	Manövercylinder	Sida 3
	Kopplingsmanövrering	Sida 4
	Tryckpump	Sida 8
	Saxomat koppling	Sida 10
	Växellåda H6 med upphängning	Sida 14
	Växellåda M4 med upphängning	Sida 18
|	Växellåda M30, M31 och M40, golvväxel	Sida 24
|	Växellåda M 30 och M 40, rattväxel	Sida 28
	Kardanaxel	Sida 52
	Bakaxel ENV	Sida 58
	Bakaxel Spicer	Sida 62
	Bakaxelupphängning	Sida 68

GROUP 4
Power train Rear axle

INDEX

|	Clutch (see also saxomat clutch)	Page 2
	Operating cylinder	Page 3
	Clutch control linkage	Page 4
	Master cylinder	Page 8
	Saxomat clutch	Page 10
	H6 transmission and mountings	Page 14
	M4 transmission and mountings	Page 18
|	M30, M31 and M40 transmissions, floor shift	Page 24
|	M 30 and M 40 transmissions, steering wheel shift	Page 28
	Propeller shafts	Page 52
	ENV rear axle	Page 58
	Spicer rear axle	Page 62
	Rear axle mountings	Page 68

P 120

Koppling Clutch

Pos Fig.	Antal Qty. 1)	Antal Qty. 2)	Benämning	Description	Det. nr Part No.	Anmärkning Notes
	1		Koppling, kmpl.	Clutch, cpl.	651951-6	1)
		1	Koppling, kmpl.	Clutch, cpl.	659997-1	2)
1	1		. Plåtkåpa	. Casing	87959-3	
		1	. Plåtkåpa	. Casing	660523-2	
2	1		. Tryckplatta	. Pressure plate	87960-1	
		1	. Tryckplatta	. Pressure plate	660524-0	
3	6		. Kopplingsfjäder	. Clutch spring	651990-4	
		6	. Kopplingsfjäder	. Clutch spring	660525-7	
4	3		. Hävarm	. Lever	87962-7	
		3	. Hävarm	. Lever	719647-0	
5	3		. Fjäder	. Spring	87963-5	
		3	. Fjäder	. Spring	719648-8	
6	3		. Egg	. Finger	87964-3	
		3	. Egg	. Finger	80536-6	
7	3		. Bult	. Bolt	87965-0	Med mutter With nut
		3	. Bult	. Bolt	660526-5	
8		3	. Mutter	. Nut	719726-2	
9	3		. Tvärtapp	. Cross pin	87968-4	
		3	. Tvärtapp	. Cross pin	70584-8	
10	6	6	Skruv	Bolt	102701-0	
11	6	6	Fjäderbricka	Spring washer	906990-7	
12	1		Lamell, kmpl.	Disk, cpl.	659699-3	1)
		1	Lamell, kmpl.	Disk, cpl.	659998-5	2)
	1		. Lamellbeläggsats, kmpl.	. Clutch lining set, cpl.	54033-6	
		1	. Lamellbeläggsats, kmpl.	. Clutch lining set, cpl.	54598-8	
13	16	22	. . Nit	. . Rivet	952493-5	
14	1	1	Urkopplingslager	Withdrawal bearing	~~19561-0~~	181428

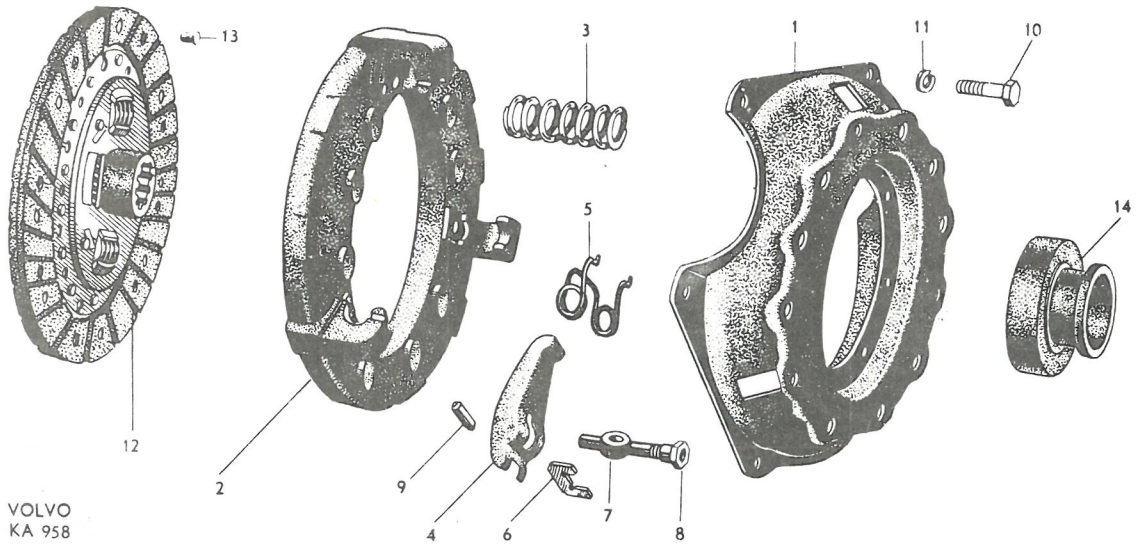

VOLVO
KA 958

1. B 16 A. T.o.m. motor nr 104275 samt fr.o.m. motor nr 120789.
   B 16 B.
2. B 16 A. Motor nr 104276-120788.

1. B 16 A. Up to engine No. 104275 and w.e.f. engine No. 120789.
   B 16 B.
2. B 16 A. Engine Nos. 104276-120788.

Pos Fig.	Antal Qty.	Benämning	Description	Det. nr Part No.	Anmärkning Notes
1	1	Manövercylinder, kmpl.	Control cylinder, cpl. 669785	~~653117-2~~	+ 1 · stång 653093
2	1	. Hus	. Housing	656454-6	
3	1	. Luftningsskruv	. Air-venting screw	656455-3	
4	1	. Gummikåpa	. Rubber casing	656456-1	
5	1	. Kolv	. Plunger	656457-9	
6	1	. Gummipackning	. Rubber packing	663634-4	
7	1	. Returfjäder	. Return spring	656459-5	
8	1	. Låsring	. Lock ring	656460-3	
9	1	. Gummikåpa	. Rubber casing	656461-1	
10	1	. Tryckstång	. Push rod	653093-5	

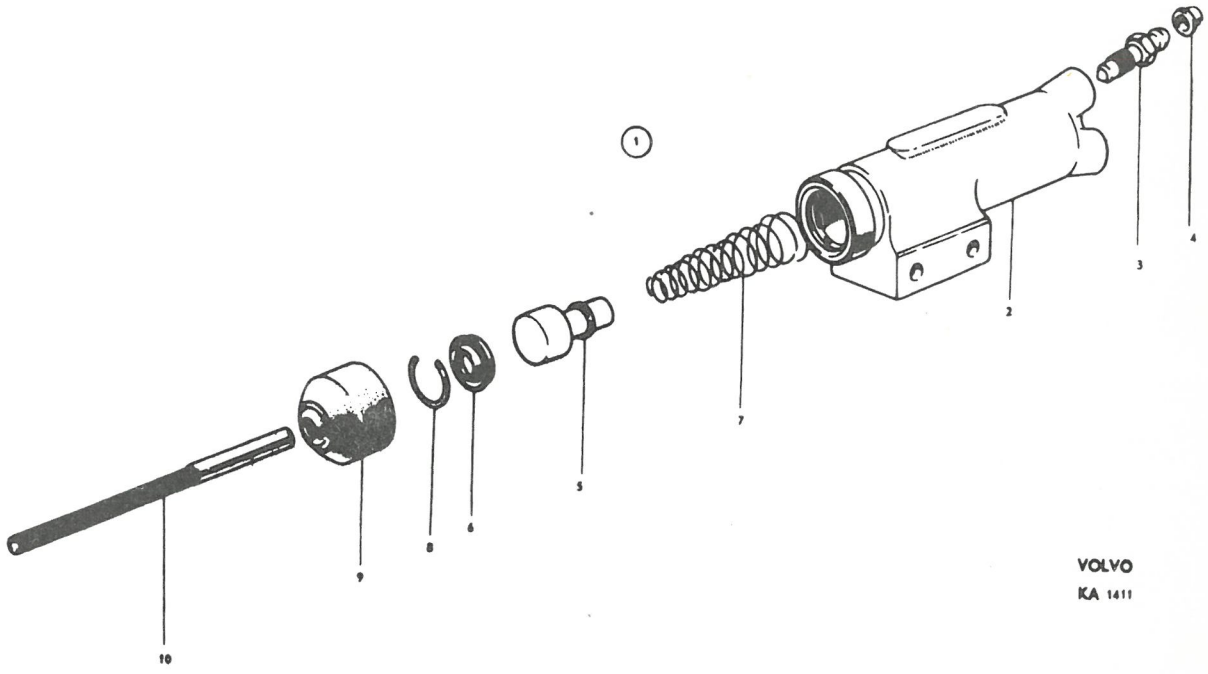

VOLVO
KA 1411

Grupp Group 4	P 120	VOLVO
Sida Page 4 / Utgåva Issue 4	Kopplingsmanövrering / Clutch control linkage	Reservdelskatalog Parts catalogue

Pos Fig.	Antal Qty. Vst. LHD	Hst. RHD	Benämning	Description	Det. nr Part No.	Anmärkning Notes
1	1	1	Kopplingspedal	Clutch pedal	653085	
2	2	2	Bussning	Bushing	659048	
3	1	1	Gummiskoning	Rubber pad	653238	
4	1	1	Axel	Shaft		
5	1	1	Axel	Shaft		
6	1	1	Distansfjäder	Spacer spring		
7	1	1	Bricka	Washer		Se grupp 5. See Group 5
8	2	2	Skruv	Screw		
9	2	2	Låsbricka	Lock washer		
10	1	1	Skruv	Screw		
11	1	1	Mutter	Nut		
12	1	1	Returfjäder	Return spring	653925	
13	1	1	Gaffel	Yoke	653432	
14	1	1	Saxpinnebult	Cotter pin bolt	913128	
15	1	1	Saxpinne	Cotter pin	907822	
16	2	2	Mutter	Nut	151211	
17	1	1	Fjäderbricka	Spring washer	906990	
18	1	1	Tryckpump, kmpl.	Master cylinder, cpl.	653094	
			. Detaljer se sida 8	. Components, see page 8		
19	2	2	Skruv	Screw	940135	
20	2	2	Mutter	Nut	950393	1)
21	2	2	Bricka	Washer	120096	1)
22	2	2	Låsbricka	Lock washer	951697	2)
23	1	1	Förskruvning	Screw union	190279	3)
	1	1	Förskruvning	Screw union	190784	4)
24	1	1	Kopparpackning	Copper packing	18651	
25	1		Tryckledning, kmpl.	Pressure line, cpl.	654550	3,5)
		1	Tryckledning, kmpl.	Pressure line, cpl.	654551	3)
	1		Tryckledning, kmpl.	Pressure line, cpl.	657234	4)
		1	Tryckledning, kmpl.	Pressure line, cpl.	657235	4)
26	1	1	. Förskruvningsmutter	. Union nut	954320	3)
	1	1	. Förskruvningsmutter	. Union nut	954321	4)
27	1	1	. Förskruvningsmutter	. Union nut	87698	3)
	1	1	. Förskruvningsmutter	. Union nut	80940	4)
28	1	2	Klamma	Clamp	18335	3)
	1	2	Klamma	Clamp	951189	4)
29	1	2	Skruv	Screw	107410	
30	1	1	Tryckslang	Pressure hose	654493	3)
	1	1	Tryckslang	Pressure hose	656877	4)
31	1	1	Låsbricka	Lock washer	80939	
32	1	1	Packning	Packing	15311	
33	1	1	Manövercylinder, kmpl. 669785 +	Control cylinder, cpl. 1-stang 653093	653117	
			. Detaljer se sida 3	. Components, see page 3		
34	2	2	Skruv	Bolt	902286	
35	2	2	Fjäderbricka	Spring washer	906990	
36	1	1	Justermutter	Adjuster nut	653433	
37	1	1	Mutter	Nut	151211	

1. T.o.m. chassi nr 1012.
2. Fr.o.m. chassi nr 1013.
3. T.o.m. chassi nr 2176 utom nr 2095-2097. 3/16" rör.
4. Fr.o.m. chassi nr 2177 samt nr 2095-2097. 1/4" rör.
5. Ersättes av 1 st. 87698, 1 st. 954320 och 0,5 m 954313.

1. Up to chassis No. 1012.
2. W.e.f. chassis No. 1013.
3. Up to chassis No. 2176 except Nos. 2095-2097. 3/16" piping.
4. W.e.f. chassis No. 2177 as well as Nos. 2095-2097. 1/4" piping.
5. Replaced by 1 pc. 87698, 1 pc. 954320 and 0.5 m 954313.

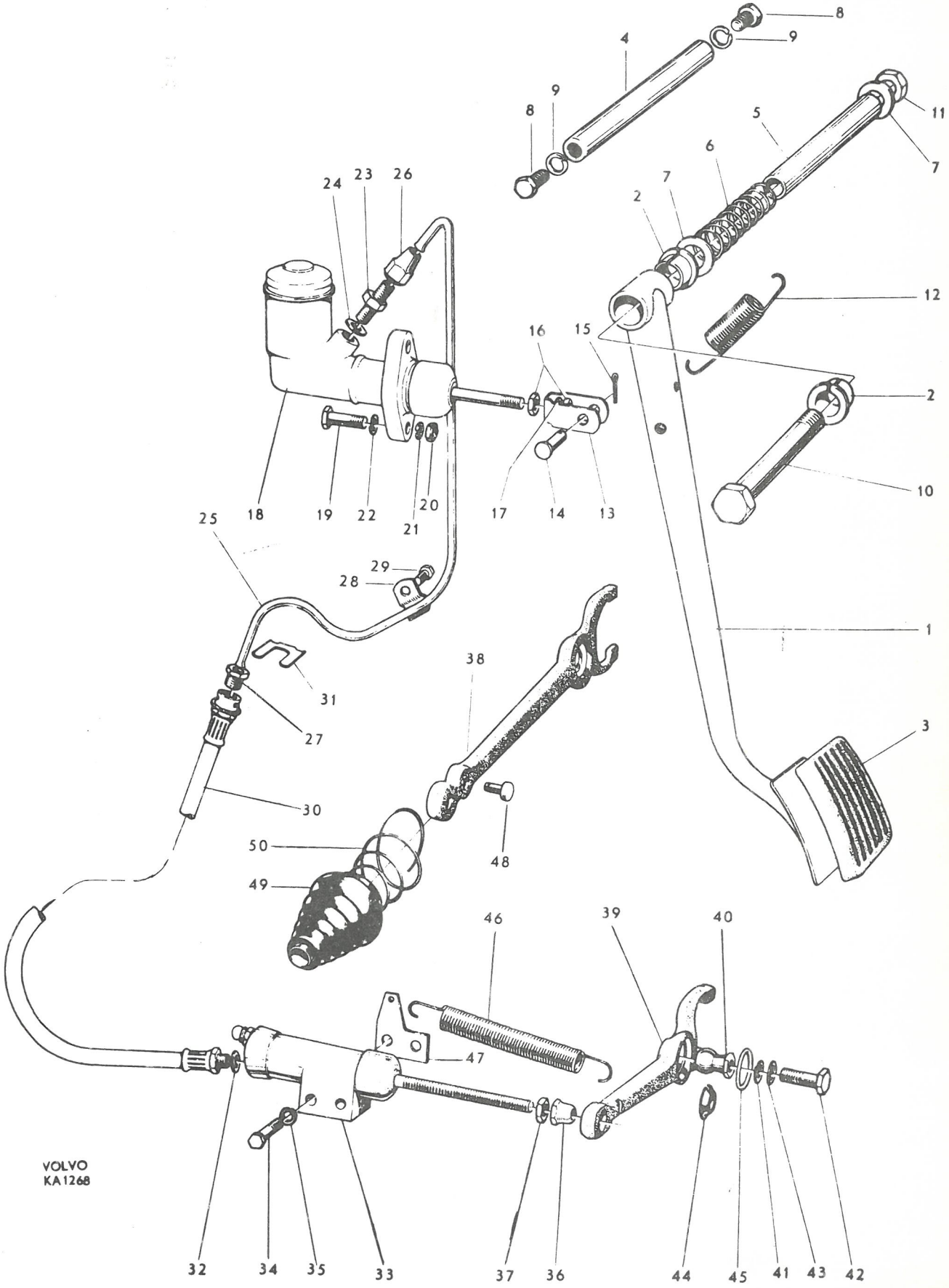
VOLVO
KA1268

P 120

Kopplingsmanövrering — Clutch control linkage

Pos Fig.	Antal Qty. Vst. LHD	Antal Qty. Hst. RHD	Benämning	Description	Det. nr Part No.	Anmärkning Notes
38	1	1	Urkopplingsgaffel	Withdrawal fork	87199	1, 2)
39	1	1	Urkopplingsgaffel	Withdrawal fork	657593	3)
40	1	1	Ledtapp	Pivot	87572	
41	1	1	Fjäderbricka	Spring washer	906990	
42	1	1	Skruv	Bolt	100185	
43	1	1	Låsbricka	Lock washer	951697	
44	1	1	Kulskål	Ball shell	87573	
45	1	1	Låsring	Lock ring	87574	
46	1	1	Returfjäder	Return spring	83242	1, 4) I = 121
	1	1	Returfjäder	Return spring	653941	3, 5) I = 98
47	1	1	Fäste	Anchorage	654418	
48	1	1	Saxpinnebult	Cotter pin bolt	14503	1)
49	1	1	Dammskydd	Dust cover	661790	
50	1	1	Fjäder	Spring	661791	

1. Tid. utf. t.o.m. chassi nr 9441.
2. Ersättes av 657593.
3. Sen. utf. fr.o.m. chassi nr 9442.
4. Avsedd för 87199.
5. Avsedd för 657593.

1. Early prod. up to chassis No. 9441.
2. Replaced by 657593.
3. Late prod. w.e.f. chassis No. 9442.
4. Intended for 87199.
5. Intended for 657593.

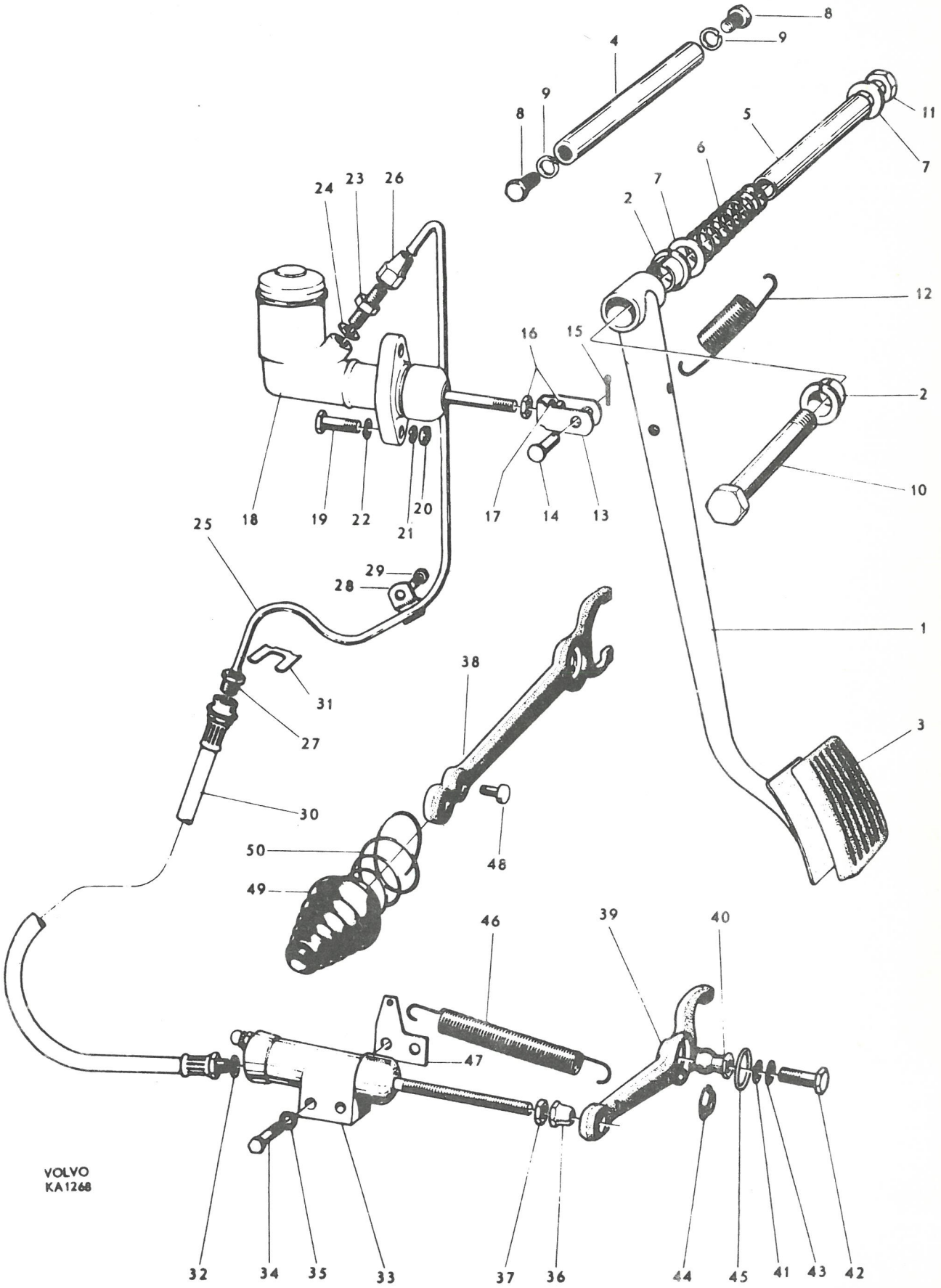
VOLVO
KA1268

P 120

Tryckpump Master cylinder

Pos Fig.	Antal Qty.	Benämning	Description	Det. nr Part No.	Anmärkning Notes
	1	Tryckpump, kmpl.	Master cylinder, cpl.	653094	
1	1	. Hus	. Housing	S.E.S.	
2	1	. Påfyllningslock	. Filler cap	656479	
3	1	. Packning	. Gasket	656480	
4	1	. Kolv	. Plunger	656481	
5	1	. Gummipackning, inre	. Rubber packing, inner	656458	
6	1	. Gummipackning, yttre	. Rubber packing, outer	656483	
7	1	. Returfjäder	. Return spring	656354	
8	1	. Hållare	. Retainer	656355	
9	1	. Ventilspindel	. Valve stem	656356	
10	1	. Gummipackning	. Rubber packing	656357	
11	1	. Ventilstyrning	. Valve guide	656358	
12	1	. Bricka, fjädrande	. Washer, sprung	656359	
13	1	. Tryckstång	. Push rod	653092	
14	1	. Bricka	. Washer	656484	
15	1	. Låsring	. Lock ring	656485	
16	1	. Gummikåpa	. Rubber casing	656486	

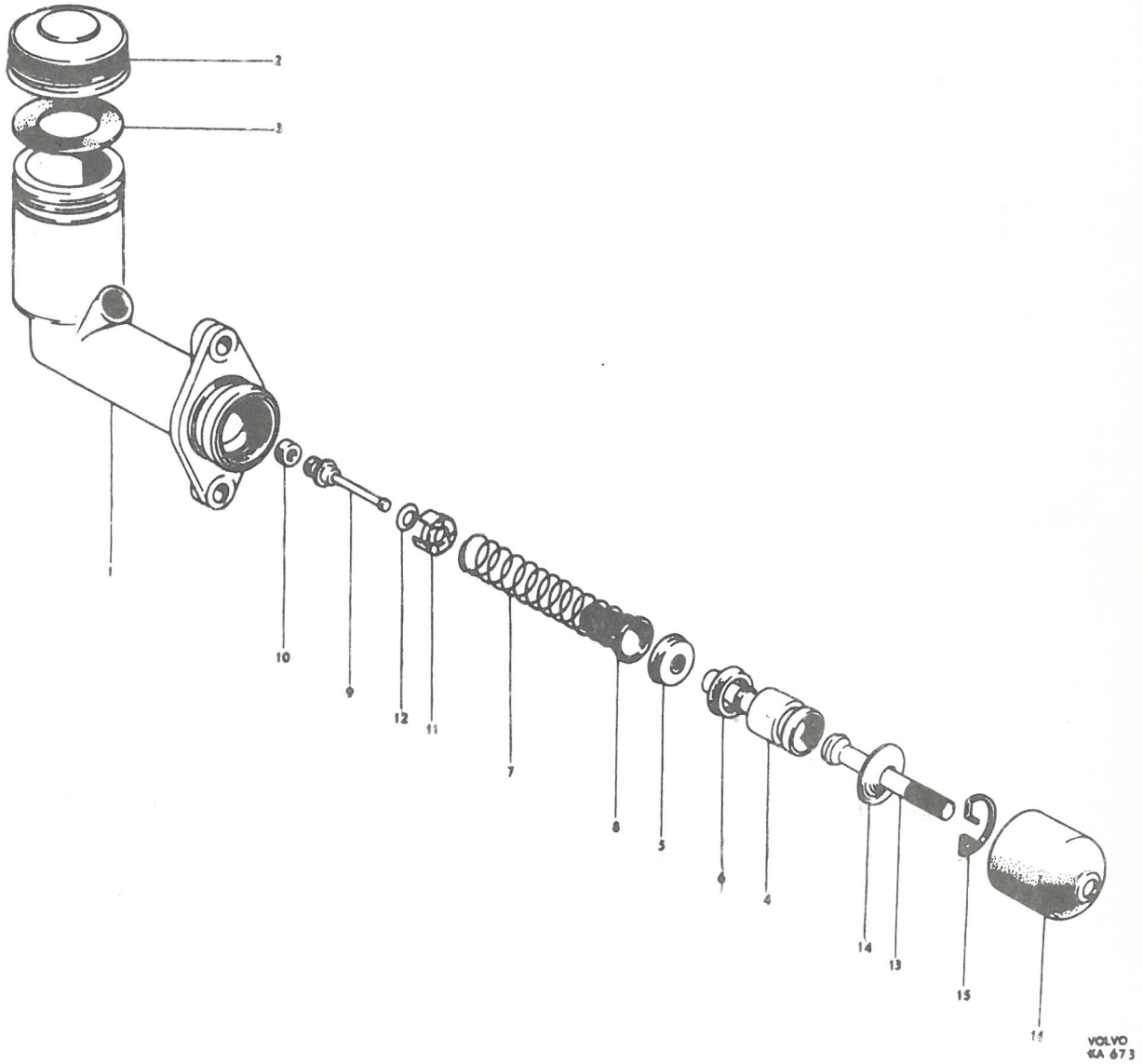
2
3
1
10
9
12
11
7
8
5
6
4
14
13
15
16
VOLVO
KA 673

P 120

Saxomatkoppling — Saxomat clutch

Pos Fig.	Antal Qty.	Benämning	Description	Det. nr Part No.	Anmärkning Notes
1	1	Centrifugalkoppling, kmpl. ...	Centrifugal clutch, cpl.	418181	B 16 A
	1	Centrifugalkoppling, kmpl. ...	Centrifugal clutch, cpl.	418187	B 16 B
2	9	Skruv	Screw	106805	
3	9	Fjäderbricka	Spring washer	419020	
4	1	Koppling, kmpl.	Clutch, cpl.	418183	B 16 A
	1	Koppling, kmpl.	Clutch, cpl.	418186	B 16 B
5	6	Skruv	Bolt	902277	
6	6	Fjäderbricka	Spring washer	906990	
7	1	Lamell	Disk	418182	
8	1	Vinkelnippel	Elbow nipple	191999	
99	1	Slang	Hose	663040	l = 430
10	2	Klamma	Clamp	951788	
11	1	Styrventil	Guide valve	662916	
12	1	Fästplåt	Anchorage plate	662998	
13	3	Skruv	Screw	190666	
14	3	Gummikudde	Rubber cushion	662917	
15	3	Mutter	Nut	906575	
16	3	Fjäderbricka	Spring washer	906987	
17	1	Nippel	Nipple		1)
18	erf	Slang	Hose	191472	
19	1	Vakuumtank	Vacuum tank	94193	
20	3	Skruv	Screw	921811	
21	3	Mutter	Nut	921981	
22	3	Bricka	Washer	951717	
23	3	Fjäderbricka	Spring washer	906990	
24	1	Distanshylsa	Spacer sleeve	662936	
25	1	Vinkelnippel	Elbow nipple	191999	
26	1	Slang	Hose	663041	
27	2	Klamma	Clamp		Se pos. 10. See fig. 10.
28	1	Gummibussning	Rubber bushing	89047	
29	1	Slang	Hose	663042	
30	2	Klamma	Clamp	951788	
31	3	Klamma	Clamp	951194	
32	3	Skruv	Screw	955137	
33	1	Servocylinder	Servo cylinder	662853	
34	3	Mutter	Nut	906576	
35	3	Fjäderbricka	Spring washer	906990	
36	1	Konsol	Bracket	662852	
37	4	Skruv	Screw	902304	
38	4	Fjäderbricka	Spring washer	906993	
39	1	Tryckstång	Push rod	191991	
40	1	Gaffel	Yoke	955192	
41	1	Mutter	Nut	951200	
42	1	Hävarm, kmpl.	Lever, cpl.	662851	
43	1	. Bussning	. Bushing	191985	
44	1	Bricka	Washer	120109	

1. Se grupp 2 c.

1. See Group 2 c.

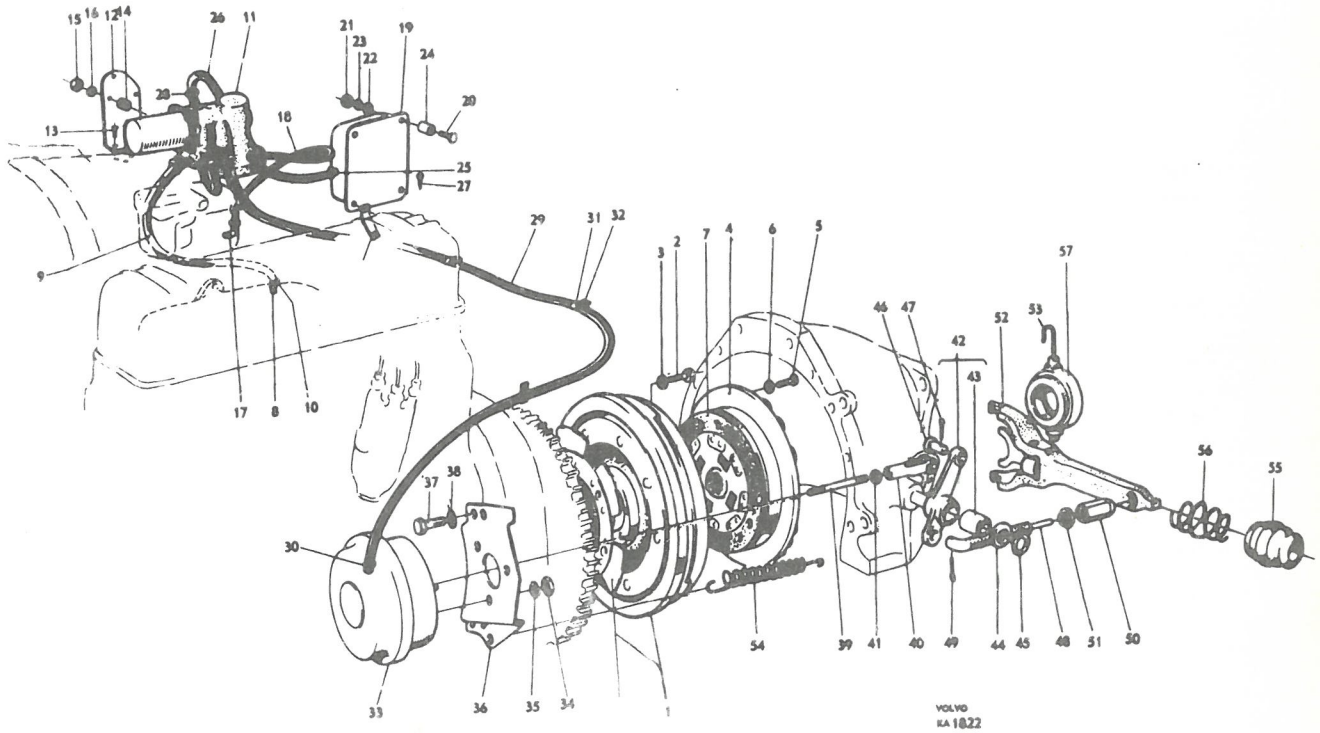
15 16 12 14 26 11 21 23 22 19 24 20 28 13 18 25 27 9 29 31 32 3 2 7 4 6 5 57 46 47 52 53 42 43 56 55 37 38 30 17 8 10 54 39 41 40 49 44 45 48 51 50 33 36 35 34 1
VOLVO
KA 1822

P 120

Saxomatkoppling — Saxomat clutch

Pos Fig.	Antal Qty.	Benämning	Description	Det. nr Part No.	Anmärkning Notes
45	1	Låsring	Lock ring	914450	
46	1	Saxpinnebult	Cotter pin bolt	913125	
47	1	Saxpinne	Cotter pin	907821	
48	1	Tryckstång	Thrust link	660045	
49	1	Saxpinne	Cotter pin	907844	
50	1	Justermutter	Adjuster nut	87123	
51	1	Mutter	Nut	951209	
52	1	Urkopplingsgaffel	Withdrawal yoke	662889	
53	2	Fjäderklamma	Spring clamp	662855	
54	1	Returfjäder	Return spring		Se sida 6. See page 6.
55	1	Dammskydd	Dust cover		Se sida 6. See page 6.
56	1	Fjäder	Spring		Se sida 6. See page 6.
57	1	Urkopplingslager	Withdrawal bearing	662854	

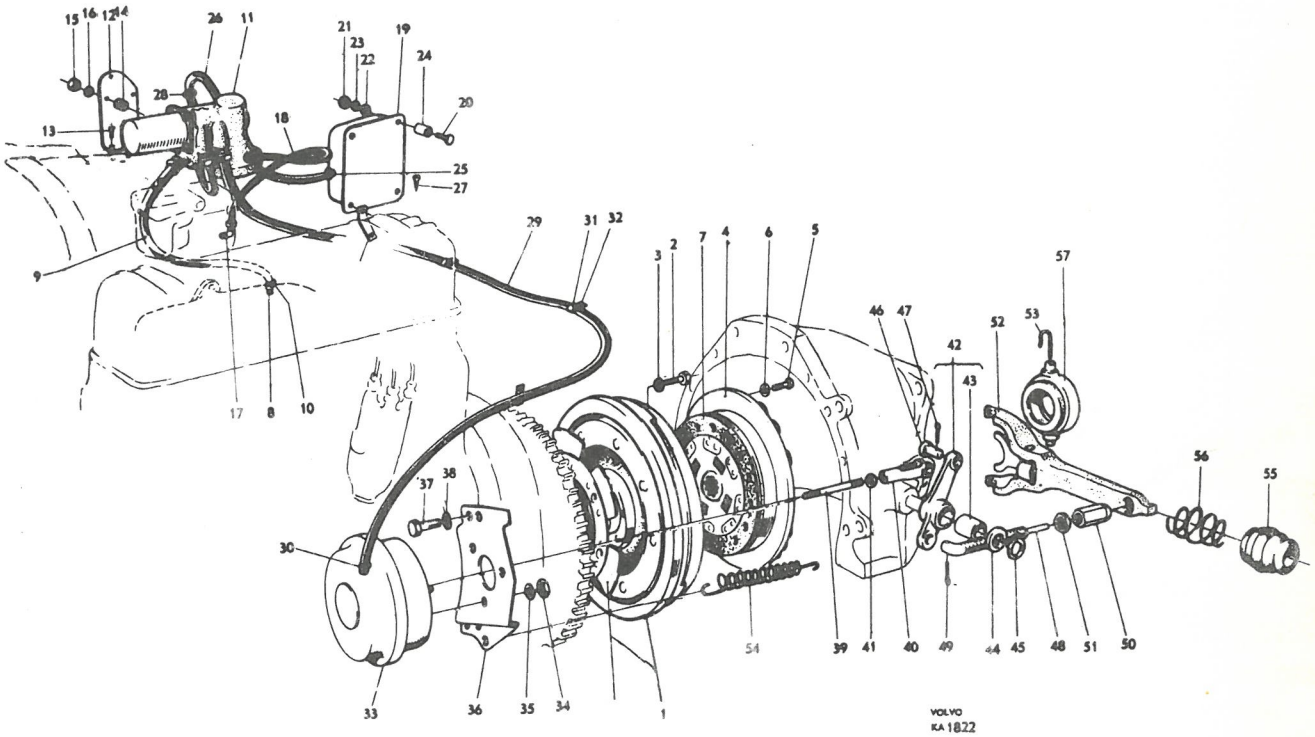
15 16 12 14
26
11
21
23
22
19
24
20
28
13
18
25
27
9
29
31
32
3
2
7
4
6
5
57
46
47
42
52
53
43
56
55
37
38
30
54
39
41
40
49
44
45
48
51
50
33
36
35
34
1
17
8
10
VOLVO
KA 1822

P 120

Växellåda H 6, upphängning — H6 Transmission (gearbox), Mountings

Pos Fig.	Antal Qty.	Benämning	Description	Det. nr Part No.	Anmärkning Notes
	1	Växellåda, kmpl.	Transmission, cpl.	254122	
1	1	. Hus	. Housing	87004	
2	2	. Propp	. Plug	952358	190053
3	1	. Lock	. Cover	87087	
4	1	. Packning	. Gasket	87088	
5	3	. Skruv	. Bolt	902273	
6	3	. Kopparpackning	. Copper packing	11992	
7	1	. Lock	. Cover	653334	
8	1	. Oljetätning	. Oil seal	19933	
9	1	. Packning	. Gasket	87089	
10	3	. Skruv	. Bolt	902303	l = 19
	1	. Skruv	. Bolt	902309	l = 45
11	4	. Kopparpackning	. Copper packing	18665	
12	1	. Ingående axel	. Main drive pinion	88075	
13	1	. Kullager	. Ball bearing	19568	
14	1	. Låsring	. Lock ring	190684	
15	1	. Kugghjul, mellanaxel	. Gear, countershaft	655646	
16	48	. Rulle	. Roller	19567	
17	4	. Distansring	. Spacer ring	87176	
18	2	. Tryckbricka	. Thrust washer	87078	
19	1	. Mellanaxel	. Countershaft	87085	
20	1	. Lås	. Lock	70442	
21	1	. Skruv	. Bolt	902278	
22	1	. Kopparpackning	. Copper packing	11992	
23	1	. Backhjul, kmpl.	. Reverse gear, cpl.	655649	
24	2	. . Bussning	. Bushing	18133	
25	2	. Tryckbricka	. Thrust washer	87079	
26	1	. Axel, backhjul	. Shaft, reverse gear	87086	
27	1	. Huvudaxel	. Main shaft	89733	
28	14	. Rulle	. Roller	181120	
29	1	. Kullager	. Ball bearing	19568	
		. Synkroniseringsanordning:	. Synchronising unit		
30	1	. . Synkroniseringsnav	. . Synchronising hub	88083	
31	3	. . Medbringare	. . Companion flange	87081	1)Styming=4 (Guide)
	3	. . Medbringare	. . Companion flange	656140	2)Styrning=8 (Guide)
32	2	. . Fjäderring	. . Spring ring	86713	
33	2	. . Synkroniseringskona	. . Synchronising cone	87073	1)
	2	. . Synkroniseringskona	. . Synchronising cone	656138	2)
34	1	. . Kopplingshylsa	. . Coupling sleeve	87071	1, 3)
	1	. . Kopplingshylsa	. . Coupling sleeve	656139	2)
35	1	. Låsring, tj. = 2,00	. Lock ring, Th. = 2.00	190684	Alt.
	1	tj. = 2,10	Th. = 2.10	190685	
	1	tj. = 2,15	Th. = 2.15	190686	
	1	tj. = 2,25	Th. = 2.25	190687	
	1	tj. = 2,30	Th. = 2.30	190688	

1. Tid. utf. Detaljer tillhörande detta utförande av synkroniseringsanordning igenkännes på att kopplingshylsans inre spår har en bredd av 4 mm.
2. Sen. utf. Detaljer tillhörande detta utförande av synkroniseringsanordning, igenkännes på att kopplingshylsans inre spår har en bredd av 8 mm.
3. Ersättes av 1 st 88083 och 1 st sats nr 656687 bestående av 3 st medbringare nr 656140, 2 st synkroniseringskonor nr 656138 och 1 st kopplingshylsa nr 656139.

1. Early production. Components appertaining to this model of synchronising unit are recognised by the fact that the coupling sleeve has an inner groove with a width of 4 mm.
2. Late production. Components appertaining to this model of synchronising unit are recognised by the fact that the coupling sleeve has an inner groove with a width of 8 mm.
3. Replaced by 1 pc. 88083 and 1 set No. 656687, consisting of 3 flanges No. 656140, 2 synchronising cones No. 656138 and 1 coupling sleeve No. 656139.

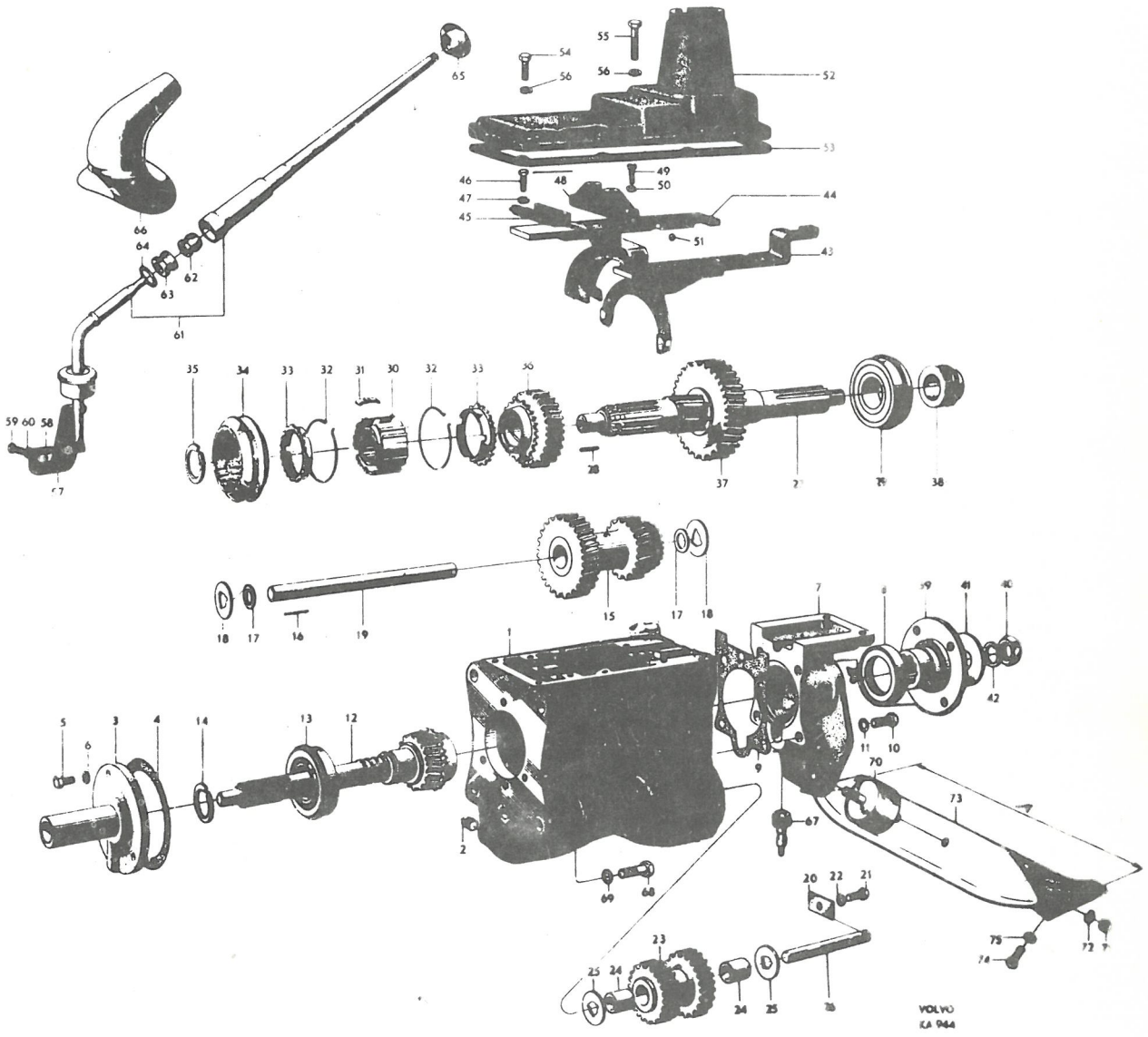

VOLVO
KA 944

Pos Fig.	Antal Qty.	Benämning	Description	Det. nr Part No.	Anmärkning Notes
36	1	. Kugghjul, 2-an	. Gear, 2nd	88080	
37	1	. Kugghjul, 1-an och back	. Gear, 1st and reverse	655647	
38	1	. Hastighetsmätardrev	. Speedometer gear	655714	Större. Driving
39	1	. Medbringare	. Flange	653014	
40	1	. Mutter	. Nut	951213	
41	1	. Bricka	. Washer	89719	
42	1	. Fjäderbricka	. Spring washer	906998	
43	1	. Skiftgaffel, 2-an och 3-an	. Shift fork, 2nd and 3rd	87147	
44	1	. Skiftgaffel, 1-an och back	. Shift fork, 1st and reverse	86535	
45	1	. Överfall	. Cap	70473	Främre. Forward
46	2	. Skruv	. Bolt	902278	
47	2	. Fjäderbricka	. Spring washer	906990	
48	1	. Överfall	. Cap	86699	Bakre. Rear
49	2	. Skruv	. Bolt	100233	
50	2	. Fjäderbricka	. Spring washer	906990	
51	1	. Spärrkula	. Interlock ball	70472	
52	1	. Lock	. Cover	87002	
53	1	. Packning	. Gasket	87090	
54	6	. Skruv	. Bolt	902280	l = 22
55	2	. Skruv	. Bolt	902283	l = 35
56	8	. Fjäderbricka	. Spring washer	906990	
57	1	. Bladfjäder	. Leaf spring	87735	
58	1	. Mutterplatta	. Nut plate	87736	
59	2	. Skruv	. Bolt	902226	
60	2	. Fjäderbricka	. Spring washer	906985	
61	1	Växelspak, kmpl.	Shift lever, cpl.	656011	
62	1	. Gummibussning	. Rubber bushing	656020	
63	1	. Gummibussning	. Rubber bushing	656019	
64	1	. Bricka	. Washer	190658	
65	1	Handgrepp	Knob	661169	652296
66	1	Gummikåpa	Rubber casing		Se grupp 8. See Group 8
67	1	Hastighetsmätardrev	Speedometer gear	655715	Mindre. Driven
68	4	Skruv	Bolt	105137	
69	4	Låsbricka	Lock washer	951701	
70	1	Gummikudde	Rubber cushion	653191	
71	2	Mutter	Nut	921983	
72	2	Fjäderbricka	Spring washer	906994	
73	1	Bärplåt	Support plate	653420	Alt.1, A=353
	1	Bärplåt	Support plate	657208	Alt.2, A=308
74	6	Skruv	Bolt	921840	Alt.1
	4	Skruv	Bolt	921840	Alt.2
75	6	Fjäderbricka	Spring washer	906992	Alt.1
	4	Fjäderbricka	Spring washer	906992	Alt.2

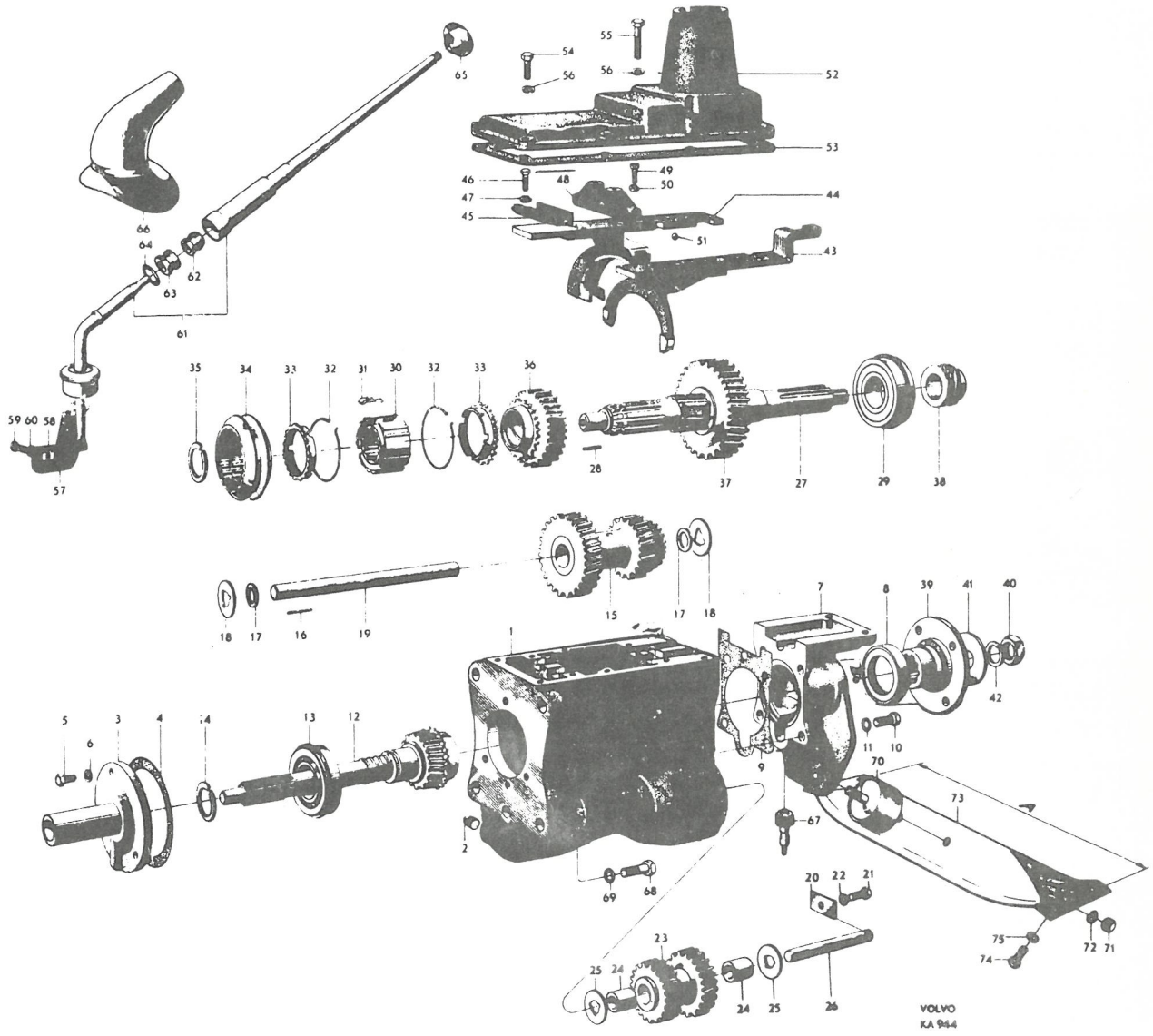
VOLVO
KA 944

Pos Fig.	Antal Qty.	Benämning	Description	Det. nr Part No.	Anmärkning Notes
	1	Växellåda, kmpl.	Transmission, (gearbox), compl	254161	
1	1	. Hus, kmpl.	. Housing, cpl.	656500	
2	1	. . Lagertapp	. . Bearing pin	656517	
3	3	. . Hattplugg	. . Plug	955084	
4	2	. . Pinne	. . Pin	950562	
5	1	. Propp	. Plug	952358	~~-190053-~~
6	1	. Propp	. Plug	951901	
7	1	. Lock	. Cover	656504	
8	1	. Packning	. Gasket	656505	
9	3	. Skruv	. Bolt	191703	
10	3	. Bricka	. Washer	61947	
11	1	. Lock	. Cover	656528	
12	1	. Packning	. Gasket	656531	
13	3	. Skruv	. Bolt	921840	l = 3/4"
14	1	. Skruv	. Bolt	921846	l = 2"
15	4	. Kopparpackning	. Copper packing	18651	
16	1	. Oljetätning	. Oil seal	19933	
17	1	. Luftningsnippel	. Air-venting nipple	951101	
18	1	. Ingående axel	. Main drive pinion	656567	
19	1	. Kullager	. Ball bearing	18431	
20	1	. Låsring, tj. = 2,0	. Lock ring, Th. = 2.0	190737	Alt.
	1	tj. = 2,1	Th. = 2.1	190814	
	1	tj. = 2,2	Th. = 2.2	190815	
	1	tj. = 2,3	Th. = 2.3	191105	
21	1	. Oljeslungare	. Oil slinger	656508	
22	1	. Kugghjul, mellanaxel	. Gear, countershaft	656568	
23	48	. Rulle	. Roller	19567	
24	4	. Distansring	. Spacer ring	87176	
25	2	. Tryckbricka	. Thrust washer	656551	
26	1	. Mellanaxel	. Countershaft	656507	
27	1	. Lås	. Lock	70442	
28	1	. Skruv	. Screw	921822	
29	1	. Kopparpackning	. Copper packing	11992	
30	1	. Backhjul, kmpl.	. Reverse gear, cpl.	656510	19 kugg. 19 teeth
31	1	. . Bussning	. . Bushing	S.E.S.	
32	1	. Axel	. Shaft	656512	
33	1	. Huvudaxel	. Main shaft	656513	
34	1	. Nållager, främre	. Needle bearing, forward	181273	
35	1	. Kullager	. Ball bearing	11013	
36	1	. Låsring, tj. = 2,0	. Lock ring, Th. = 2.0	914533	Alt.
	1	tj. = 2,1	Th. = 2.1	190738	
	1	tj. = 2,2	Th. = 2.2	190739	
37	1	. Distansring	. Spacer ring	656527	
38	1	. Synkroniseringsnav, kmpl., 3-an-4-an	. Synchronising hub, cpl., 3rd and 4th	656565	
39	1	. . Synkroniseringsnav	. . Synchronising hub	656516	
40	3	. . Medbringare	. . Flange	656514	
41	2	. . Fjäderring	. . Spring ring	86713	
42	1	. . Kopplingshylsa	. . Coupling sleeve	656518	

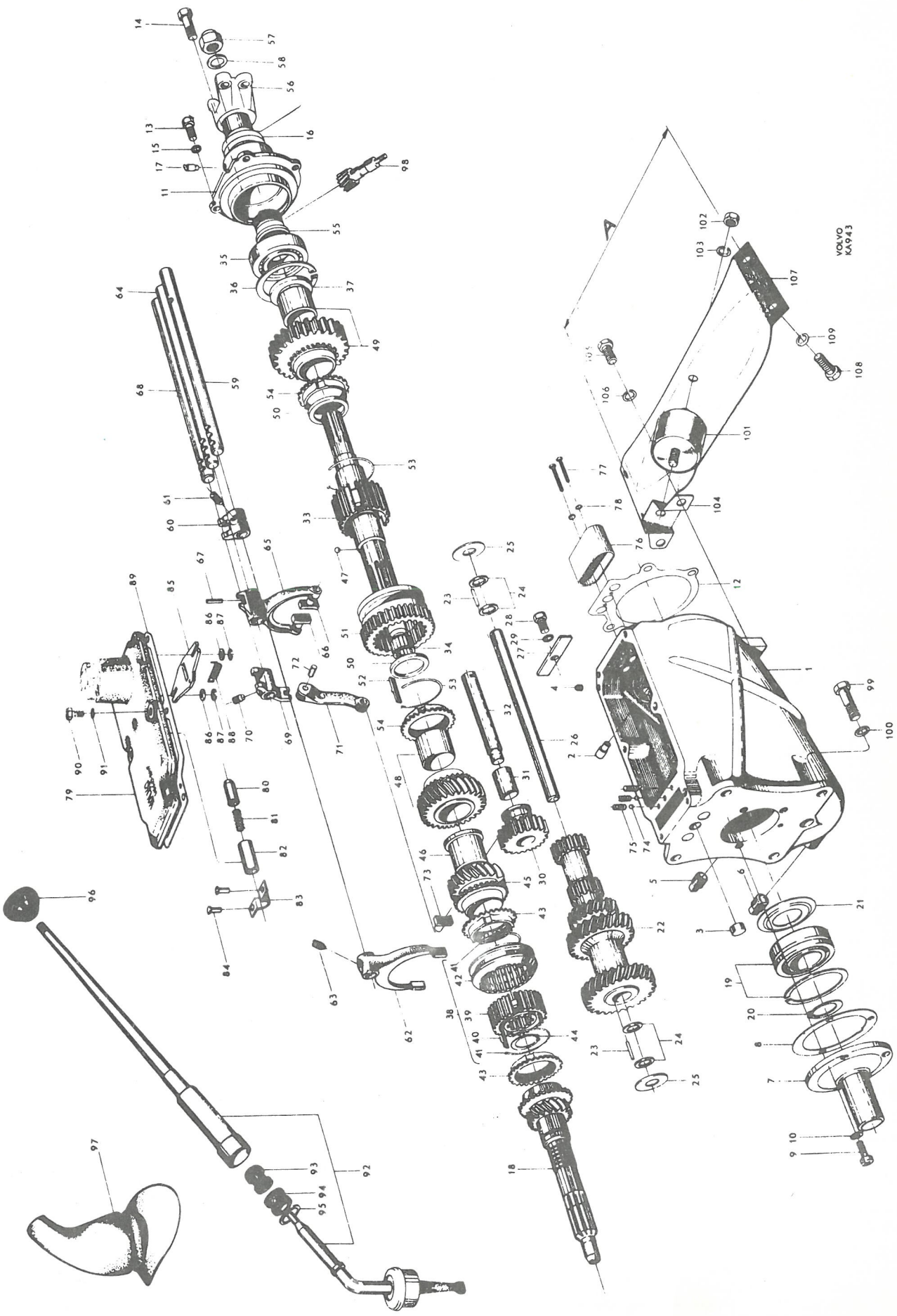
VOLVO KA943

P 120

Växellåda M 4, upphängning — M4 Transmission (gearbox), Mountings

Pos Fig.	Antal Qty.	Benämning	Description	Det. nr Part No.	Anmärkning Notes
43	2	. Synkroniseringskona	. Synchronising cone	656138	
44	1	. Låsring, tj. = 2,00	. Lock ring, Th. = 2.00	190684	
	1	tj. = 2,10	Th. = 2.10	190685	Alt.
		tj. = 2,15	Th. = 2.15	190686	
	1	tj. = 2,25	Th. = 2.25	190687	
45	1	. Kugghjul, 3-an	. Gear, 3rd	656569	21 kugg. 21 teeth
46	1	. Bussning	. Bushing	656520	
47	1	. Låskula	. Interlock ball	190740	
48	1	. Kugghjul, 2-an	. Gear, 2nd	656570	28 kugg. 28 teeth
49	1	. Kugghjul, 1-an	. Gear, 1st	656572	31 kugg. 31 teeth
50	2	. Distansring	. Spacer ring	656526	
51	1	. Kopplingshylsa, 1-2-an	. Coupling sleeve, 1st and 2nd	656523	
52	3	. Medbringare	. Flange	656515	
53	2	. Fjäderring	. Spring ring	86713	
54	2	. Synkroniseringskona	. Synchronising cone	656138	
55	1	. Hastighetsmätardrev	. Speedometer gear	655714	
56	1	. Medbringare	. Flange	653014	
57	1	. Mutter	. Nut	950428	
58	1	. Bricka	. Washer	906832	
59	1	. Skiftaxel, 3-4-an	. Shift rail, 3rd and 4th	656534	
60	1	. Medbringare	. Flange	656540	
61	1	. Skruv	. Screw	656553	
62	1	. Skiftgaffel	. Shift fork	656537	
63	1	. Skruv	. Screw	656553	
64	1	. Skiftaxel, 1-2-an	. Shift rail, 1st and 2nd	656533	
65	1	. Skiftgaffel	. Shift fork	656536	
66	2	. Medbringartapp	. Flange pin	656549	
67	1	. Spännstift	. Tensioner pin	951965	
68	1	. Skiftaxel, back	. Shift rail, reverse	656535	
69	1	. Skiftgaffel	. Shift fork	656538	
70	1	. Skruv	. Screw	656553	
71	1	. Skiftarm, kmpl.	. Shift arm, cpl.	656539	
72	1	. . Pinne	. . Pin	950542	
73	1	. Medbringartapp	. Flange pin	656549	
74	3	. Låskula	. Interlock ball	67089	
75	3	. Fjäder	. Spring	87972	
76	1	. Skyddskåpa	. Protector casing	656529	
77	2	. Skruv	. Screw	950027	
78	2	. Kopparpackning	. Copper packing	18806	
79	1	. Lock, kmpl.	. Cover, cpl.	656541	
80	1	. . Spärrtapp	. . Lock pin	656575	
81	1	. . Fjäder	. . Spring	656576	
82	1	. . Bussning	. . Bushing	656574	
83	1	. . Överfall	. . Cap	656547	
84	2	. . Nit	. . Rivet	952517	
85	1	. Spärrplåt	. Lock plate	656542	
86	2	. Bricka	. Washer	18696	
87	2	. Spårryttare	. Lock washer	951669	

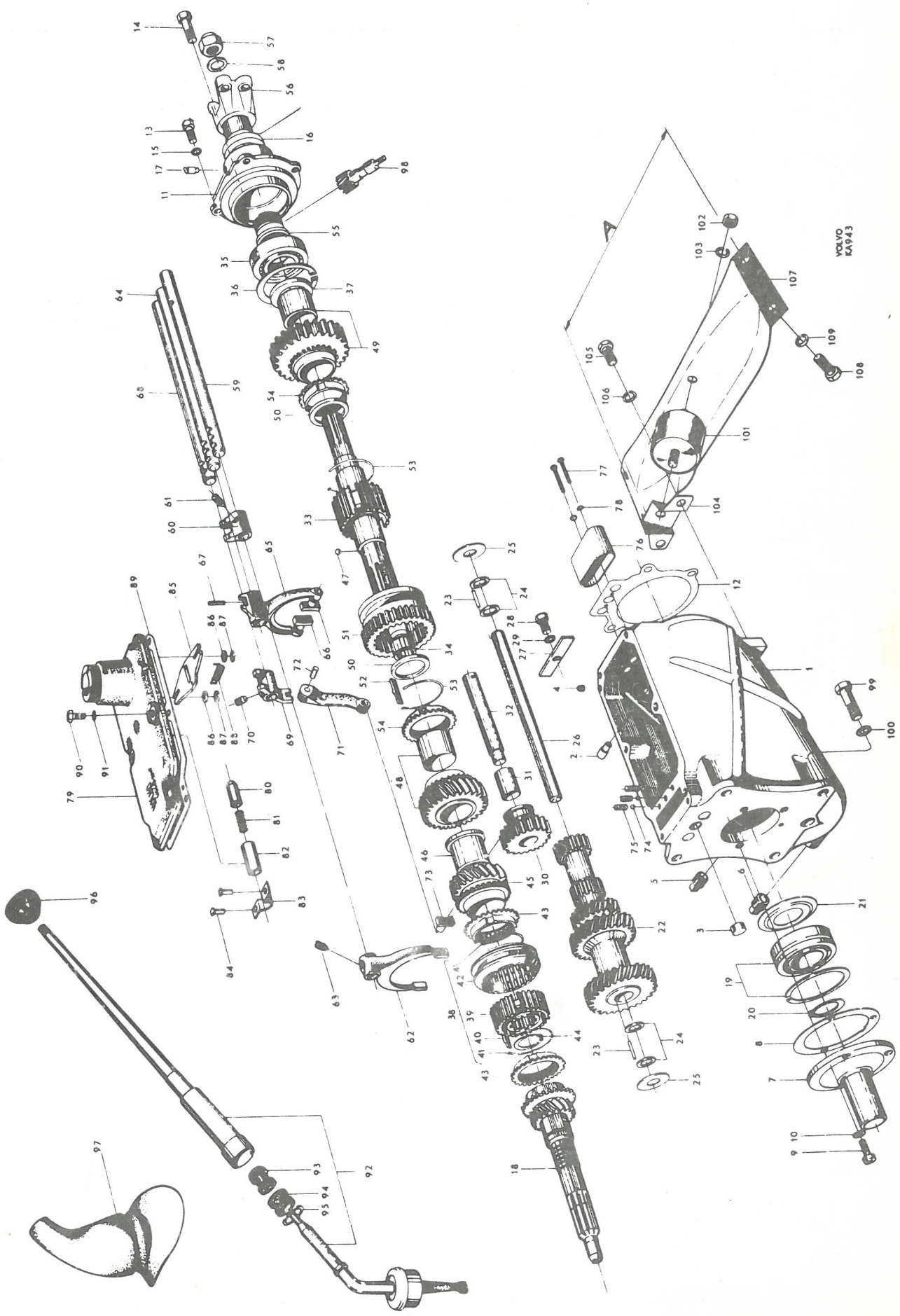
VOLVO KA943

Pos Fig.	Antal Qty.	Benämning	Description	Det. nr Part No.	Anmärkning Notes
88	1	. Fjäder	. Spring	656544-4	
89	1	. Packning	. Gasket ....S	656548-5	
90	6	. Skruv	. Bolt	921824-9	
91	6	. Fjäderbricka	. Spring washer	190819-3	
92	1	Växelspak, kmpl	Shift lever, cpl	656555-0	
93	1	. Gummibussning	. Rubber bushing	656020-5	
94	1	. Gummibussning	. Rubber bushing	656019-7	
95	1	. Bricka	. Washer	190658-5	1)
	1	. Låsring	. Lock ring	192125-3	2)
96	1	Handgrepp	Knob	663942-1	~~659027~~
97	1	Gummikåpa	Rubber casing		Se grupp 8 See Group 8
98	1	Hastighetsmätardrev	Speedometer gear	655715-1	Mindre Driven
		VÄXELLÅDSUPPHÄNGNING	TRANSMISSION MOUNTINGS		
99	4	Skruv, växellåda-svänghjulskåpa	Bolt, transmission - flywheel casing	105137-4	
100	4	Låsbricka	Lock washer	951701-2	
101	1	Gummikudde	Rubber cushion	653190-9	
102	2	Mutter	Nut	921983-3	
103	2	Fjäderbricka	Spring washer	906994-9	
104	1	Konsol	Bracket	657163-2	
105	2	Skruv	Bolt	921840-5	
106	2	Fjäderbricka	Spring washer	906992-3	
107	1	Balk	Member	657162-4	Alt 1, A = 353
	1	Balk	Member	666976-6	Alt 2, A = 308 ~~657179~~
108	4	Skruv	Bolt	921840-5	
109	4	Fjäderbricka	Spring washer	906992-3	

1. T o m chassi nr 69883.
2. Fr o m chassi nr 69884.

1. Up to chassis No 69883.
2. W e f chassis No 69884.

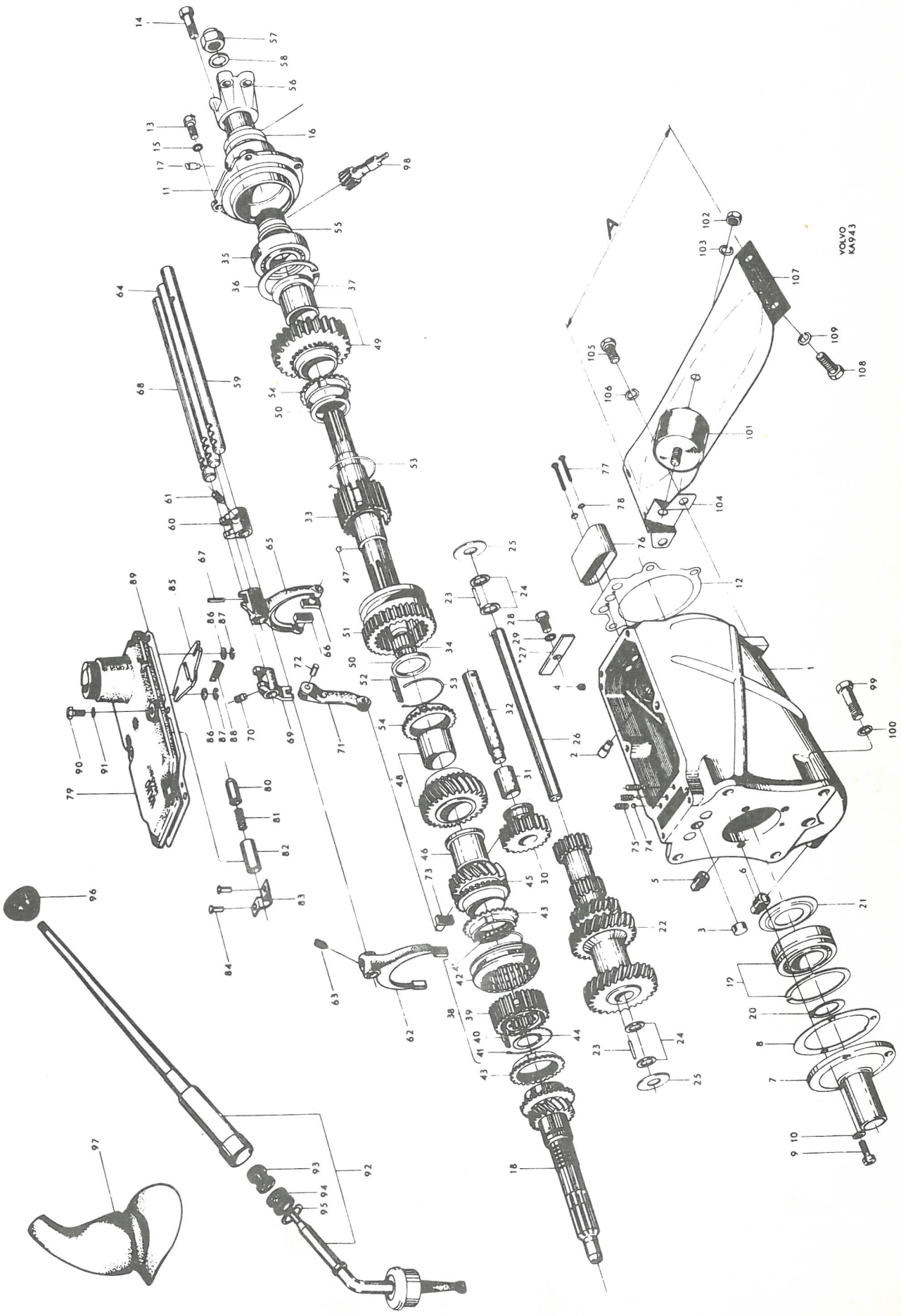
VOLVO
KA943

P 120

Växellåda, M30, M31, M40 — M30, M31, M40 Transmissions

VOLVO Reservdelskatalog Parts catalogue

Pos Fig.	Antal Qty. 254200	254238	254306	254240	Benämning	Description	Det. nr Part No.	Anmärkning Notes
1	1				Växellåda, kmpl	Transmission, cpl	254200-9	M30
					. Detaljer, se sida 32	. Components, see page 32		
		1			Växellåda, kmpl	Transmission, cpl	254238-9	M31
					. Detaljer, se sida 38	. Components, see page 38		
			1		Växellåda, kmpl	Transmission, cpl	254306-4	M40 ~~254199~~
					. Detaljer, se sida 46	. Components, see page 46		
				1	Växellåda, kmpl	Transmission, cpl	254240-5	1) M30
					. Detaljer, se sida 32	. Components, see page 32		
2	1	1			Växelspak, kmpl	Shift lever, cpl	656555-0	
			1		Växelspak, kmpl	Shift lever, cpl	662716-0	
3				1	Växelspak, kmpl	Shift lever, cpl	662918-2	
4	1	1	1	1	. Gummibussning, övre ...	. Rubber bushing, upper	656020-5	
5	1	1	1	1	. Gummibussning, undre ...	. Rubber bushing, lower	656019-7	
6	1	1			. Bricka	. Washer	190658-5	2)
			1	1	. Bricka	. Washer	190658-5	
	1	1			. Låsring	. Lock ring	192125-3	3)
7				1	. Isolerbussning	. Insulating bushing	663007-3	
8				1	. Ledning	. Cable	663011-5	
9				1	. Fjäder	. Spring	662919-0	
10				1	. Mutter	. Nut	663012-3	
11				1	. Gummiring	. Rubber ring	925055-6	
12				1	. Låsmutter	. Lock nut	663009-9	
13				1	. Låsbricka	. Lock washer	663008-1	
14				1	Skruv	Screw	955117-7	
15	1	1		1	Handgrepp	Knob	661169-3	
			1		Handgrepp	Knob	663942-1	~~659027~~
16	1	1	1	1	Gummikåpa	Rubber casing		Se grupp 8. See Group 8
17	1	1	1	1	Hastighetsmätardrev	Speedometer gear	380168-5	18 kugg. 18 teeth
18	1	1	1	1	Tätningsring	Seal ring	380192-5	
19	1	1	1	1	Lagerhylsa	Bearing cage	380170-1	
20	1	1	1	1	Gummiring	Rubber ring	191117-1	
21	1	1	1	1	Låsskruv	Lock screw	191690-7	
22	1	1	1	1	Kopparpackning	Copper packing	11992-5	
23	4	4	4	4	Skruv	Bolt	105137-4	
24	4	4	4	4	Låsbricka	Lock washer	951701-2	
25	1	1	1	1	Balk	Member	666976-6	~~657179~~
26	4	4	4	4	Skruv	Bolt	921840-5	
27	4	4	4	4	Fjäderbricka	Spring washer	906992-3	
28	1	1	1	1	Konsol	Bracket	657163-2	
29	2	2	2	2	Skruv	Bolt	921840-5	
30	2	2	2	2	Fjäderbricka	Spring washer	906992-3	
31	1		1	1	Gummikudde	Rubber cushion	653190-9	
		1			Gummikudde	Rubber cushion	662711-1	
32	2	2	2	2	Mutter	Nut	921983-3	
33	2	2	2	2	Fjäderbricka	Spring washer	906994-9	
33a			1		Medbringare	Companion flange	653074-1	
	1			1	Medbringare	Companion flange		Se sida 34 See page 34
		1			Medbringare	Companion flange		4)

1. Monterad i samband med saxomatkoppling.
2. T o m chassi nr 69883.
3. Fr o m chassi nr 69884.
4. Se överväxel.

1. Fitted in conjunction with Saxomat clutch.
2. Up to chassis No 69883.
3. W e f chassis No 69884.
4. See overdrive.

Printed in Sweden

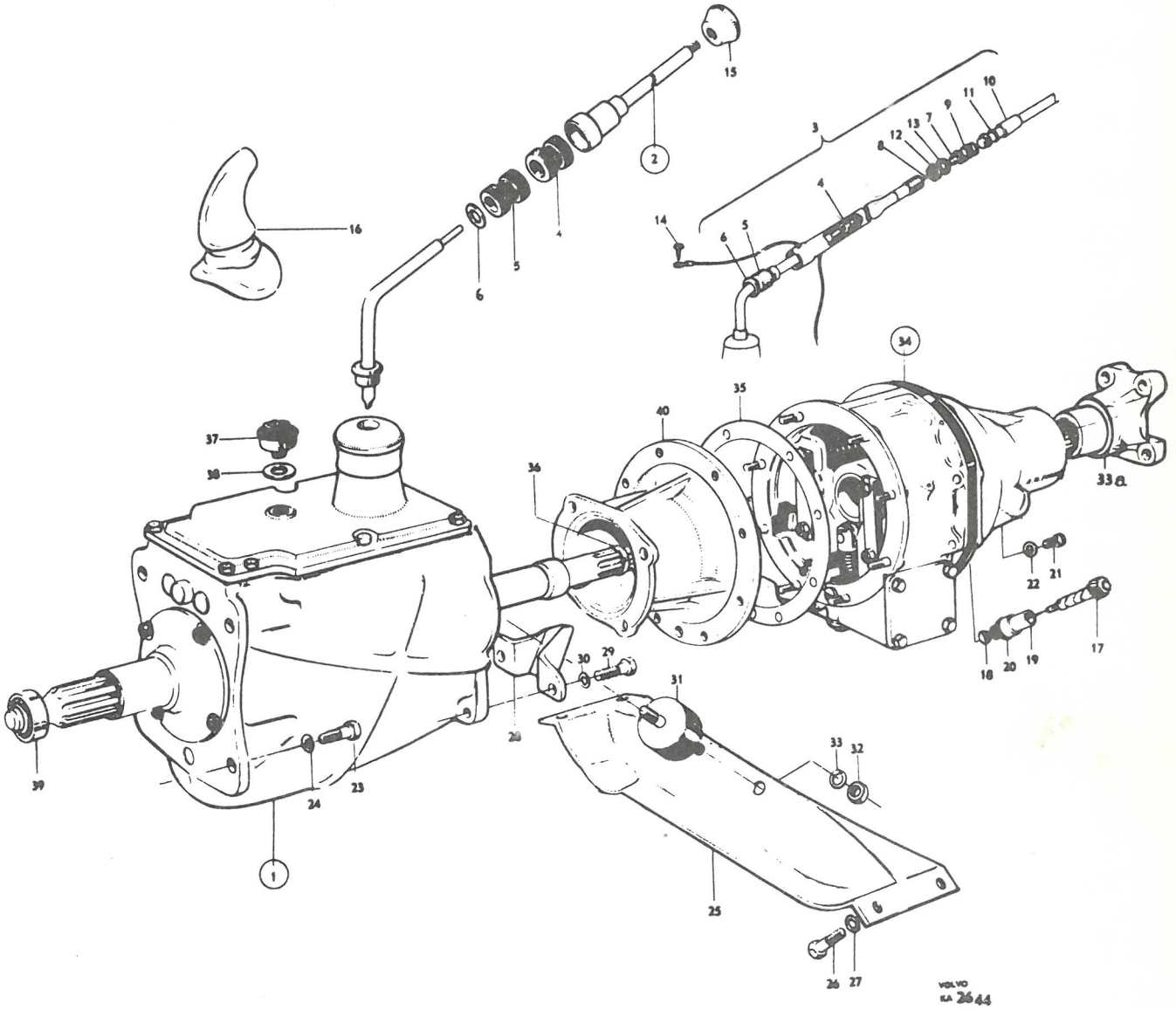
15
2
3
12
13
7
9
11
10
16
6
5
4
14
6
5
4
34
35
40
37
38
36
33a
22
21
18
20
19
17
30
29
31
28
39
24
23
1
33
32
25
26
27
VOLVO
SA 2644

P 120

Växellåda, M30, M31, M40 — M30, M31, M40 Transmissions

Pos Fig.	Antal Qty. 254200	254238	254306	254240	Benämning	Description	Det. nr Part No.	Anmärkning Notes
34		1			Överväxel, kmpl.	Overdrive, cpl.	254246-2	
					. Detaljer, se sida 34	. Components, see page 34		
35		1			Packning	Gasket	380186-7	
36		1			Låsring	Lock ring	380226-1	
37		1			Strömbrytare	Switch	662292-2	
38		1			Kopparpackning	Copper packing	11996-6	
39	1	1	1		Kullager	Ball bearing		1)
40		1			Mellanfläns	Spacer flange		Se sida 30. See page 30.

1. Se grupp 2a, sida 10.

1. See Group 2a, page 10.

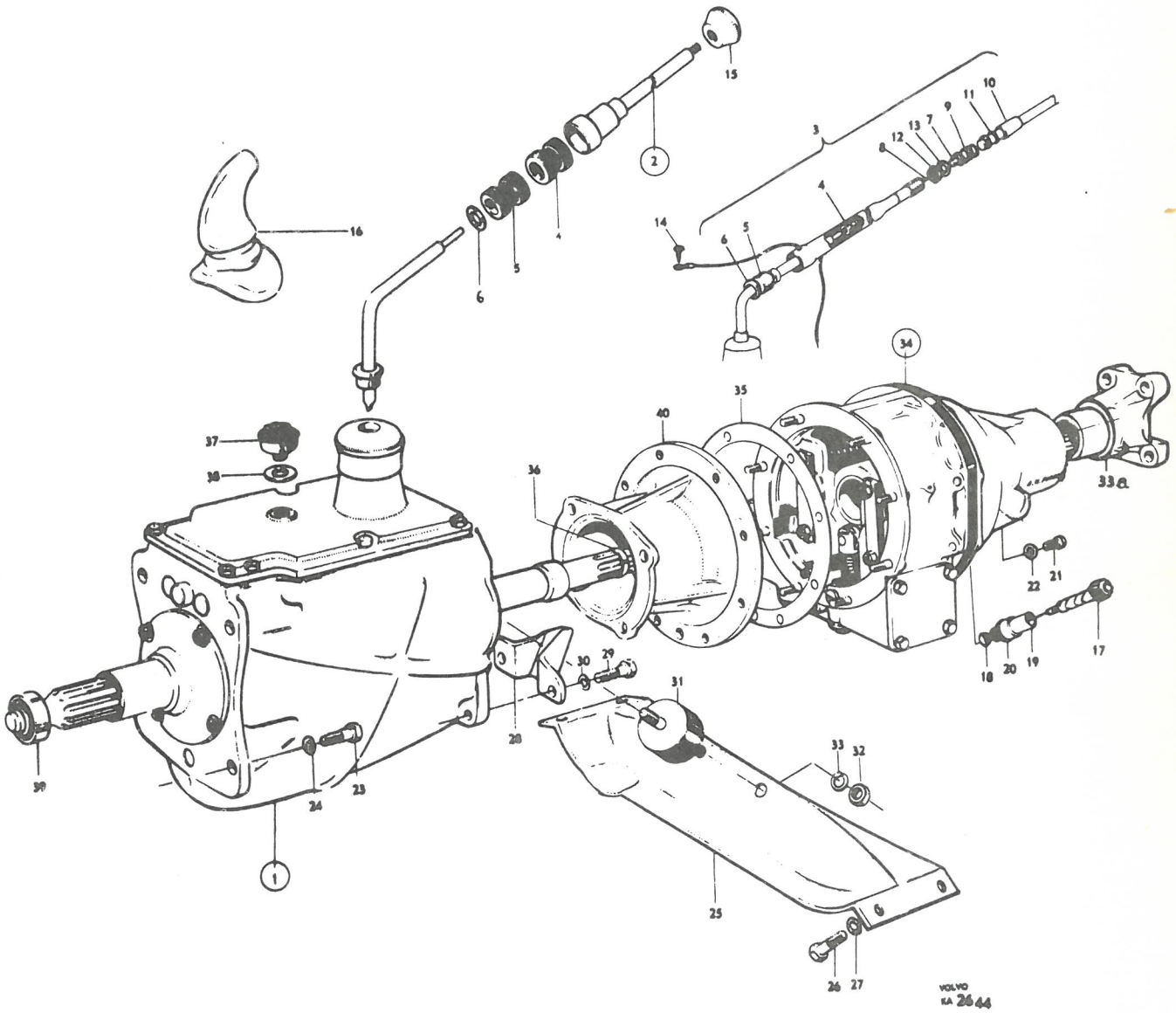
VOLVO
KA 2644

P 120

Växellåda, M30, M40 M30 and M40 Transmissions

VOLVO Reservdelskatalog Parts catalogue

Pos Fig.	Antal Qty. 254248	Antal Qty. 254307	Benämning	Description	Det. nr Part No.	Anmärkning Notes
1	1		Växellåda, kmpl.	Transmission, cpl.	254248-8	M30 1)
			. Detaljer, se sida 32	. Components, see page 32		
		1	Växellåda, kmpl.	Transmission, cpl.	254307-2	M40 2) ~~254201~~
			. Detaljer, se sida 46	. Components, see page 46		
2		1	Växelspak	Shift lever	663344-0	
	1		Växelspak, kmpl.	Shift lever, cpl.	663115-4	
3	1		. Tryckfjäder	. Thrust spring	663118-8	
4	1		. Isoleringshylsa	. Insulating sleeve	663119-6	
5	1		. Överfallsmutter	. Cap nut	663122-0	
6	1		. Låsbricka	. Lock washer	663123-8	
7	1		. Mutter	. Nut	663124-6	
8	1	1	Kulskål	Ball shell	663161-8	
9	1	1	Fjäder	Spring	666918-8	
10	1	1	Bricka	Washer	663141-0	
11	1	1	Handgrepp	Handle	663139-4	
12	1	1	Manöverstång	Operating rod	663142-8	
13	1	1	Pinne	Pin	950568-6	
14	1	1	Tätning	Seal	663164-2	
15	1	1	Fjäder	Spring	663691-4	
16	1	1	Bussning	Bushing	663147-7	
17	1	1	Hävarm	Lever	663148-5	
18	1	1	Skruv	Screw	955536-8	
19	1	1	Mutter	Nut	955827-1	
20	2	2	Bricka	Washer	940097-9	
21	1	1	Fäste	Anchorage		Se grupp 8. See Group 8.
22	1	1	Hävarm	Lever	663152-7	
23	1	1	Skruv	Screw	192038-8	
24	1	1	Mutter	Nut	950392-1	
25	1	1	Fjäder	Spring	663690-6	
26	1	1	Reglerstång	Control rod	663156-8	
27	1		Reglerstång	Control rod	663160-0	
		1	Reglerstång	Control rod	663643-5	
28	2	2	Gaffel	Yoke	663158-4	
29	2	2	Mutter	Nut	955835-4	
30	4	4	Gummibussning	Rubber bushing	663151-9	
31	4	4	Tapp	Pin	663162-6	
32	4	4	Spårryttare	Lock washer	951670-9	
33	1	1	Hastighetsmätardrev	Speedometer gear		3)
34	1	1	Tätningsring	Seal ring		
35	1	1	Lagerhylsa	Bearing cage		
36	1	1	Gummiring	Rubber ring		
37	1	1	Låsskruv	Lock screw		
38	1	1	Kopparpackning	Copper gasket		
39	4	4	Skruv	Screw		
40	4	4	Låsbricka	Lock washer		

1. Rattväxel och saxomatkoppling.
2. Rattväxel.
3. Se sida 24, växellåda 254306 eller 254200.

1. Steering wheel shift and Saxomat clutch.
2. Steering wheel shift.
3. See page 24, transmissions 254306 or 254200.

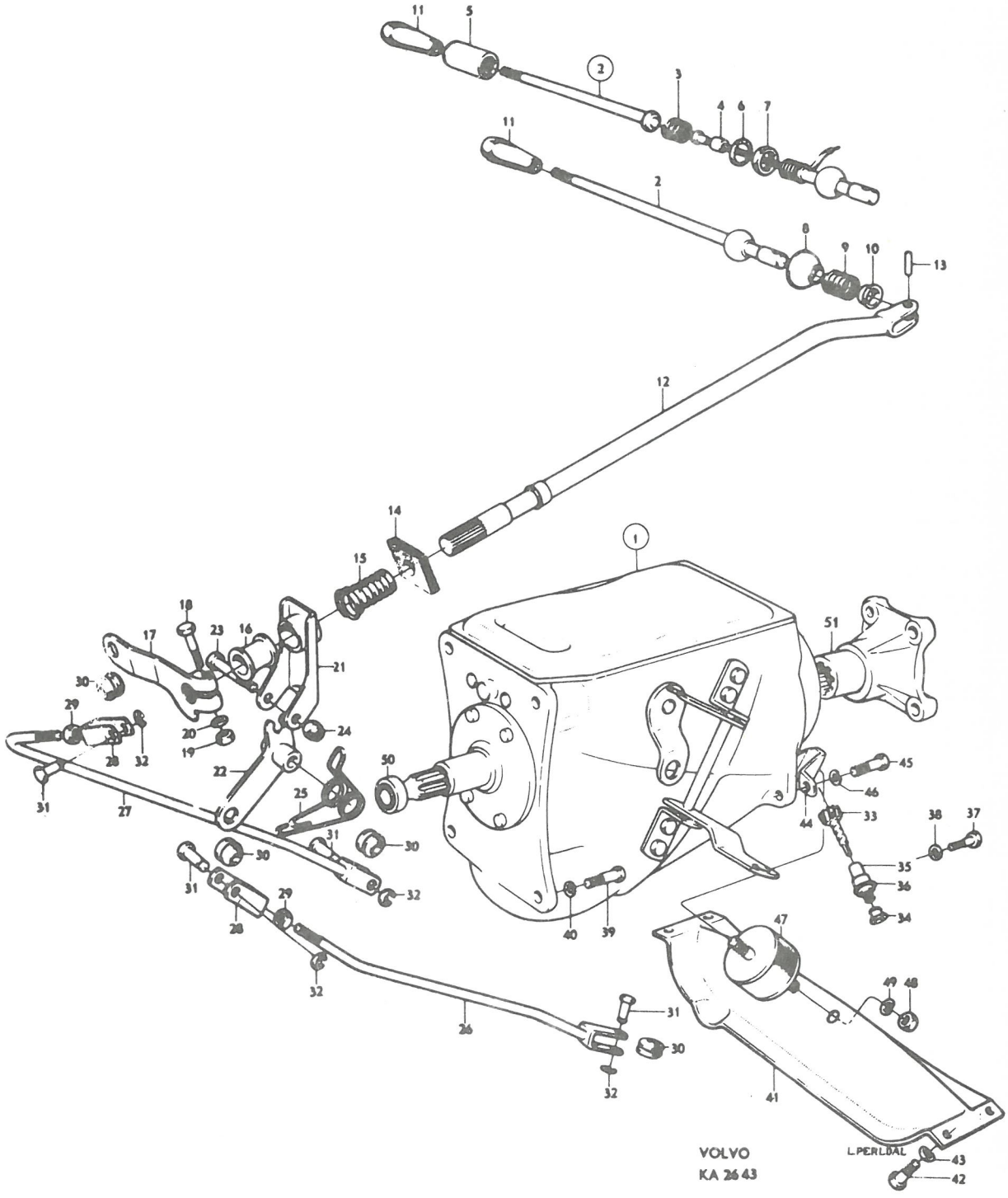
VOLVO
KA 2643
LPERLDAL

Pos Fig.	Antal Qty. 254248	Antal Qty. 254307	Benämning	Description	Det. nr Part No.	Anmärkning Notes
41	1	1	Balk	Member		1)
42	4	4	Skruv	Bolt		1)
43	4	4	Fjäderbricka	Spring washer		1)
44	1	1	Konsol	Bracket		1)
45	2	2	Skruv	Bolt		1)
46	2	2	Fjäderbricka	Spring washer		1)
47	1	1	Gummikudde	Rubber cushion		1)
48	2	2	Mutter	Nut		1)
49	2	2	Fjäderbricka	Spring washer		1)
50	1	1	Kullager	Ball bearing		1)
51		1	Medbringare	Companion flange	653014-1	
	1		Medbringare	Companion flange		Se sida 34 See page 34

1. Se sida 24, växellåda 254306 eller 254200.
1. See page 24, transmissions 254306 or 254200.

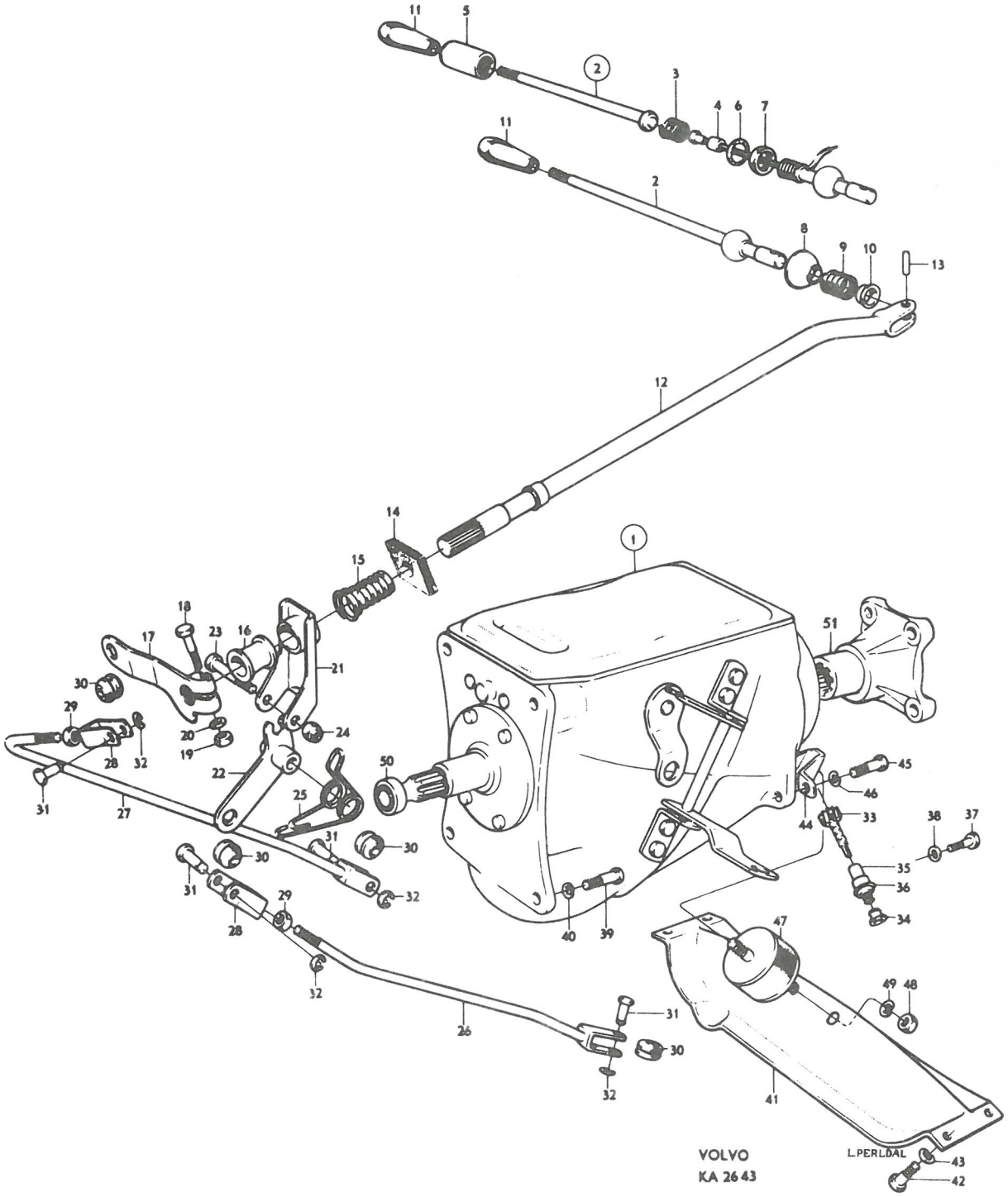
VOLVO
KA 2643
L.PERLDAL

P 120

Växellåda M 30 — M 30 Transmission

Pos Fig.	Antal Qty. 254200	254240	254248	Benämning	Description	Det. nr Part No.	Anmärkning Notes
	1			Växellåda, kmpl.	Transmission, cpl.	254200	1)
		1		Växellåda, kmpl.	Transmission, cpl.	254240	2)
			1	Växellåda, kmpl.	Transmission, cpl.	254248	3)
1	1	1		. Hus, kmpl.	. Housing, cpl.	380329	
			1	. Hus, kmpl.	. Housing, cpl.	380162	
2	1	1	1	. . Lagertapp	. . Bearing pin	656517	
3	1	1	1	. . Hattplugg	. . Plug	191496	
4	1	1	1	. . Pinne	. . Pin	191529	
5	1	1	1	. Propp	. Plug	952358	
6	1	1	1	. Propp	. Plug	951901	
7	1			. Lock	. Cover	380190	
		1	1	. Lock	. Cover	380219	
8	1	1	1	. Tätningsring	. Seal ring	191685	
9	1	1	1	. Packning	. Gasket	656505	
10	3	3	3	. Skruv	. Screw	191703	
11	3	3	3	. Bricka	. Washer	61947	
12	1	1	1	. Lock	. Cover	380127	
13	1	1	1	. Packning	. Gasket	380128	
14	3	3	3	. Skruv	. Bolt	921840	l = 3/4"
15	1	1	1	. Skruv	. Bolt	102045	l = 1 1/8"
16	4	4	4	. Kopparpackning	. Copper gasket	18651	
17	1	1	1	. Tätningsring	. Seal ring	19933	
18	1	1	1	. Luftningsnippel	. Air-venting nipple	380211	
19	1			. Ingående axel	. Main drive pinion	380136	
		1	1	. Ingående axel	. Main drive pinion	380191	
20	1	1	1	. Kullager	. Ball bearing	11145	SKF: 6207 ZNR
21	1	1	1	. Låsring, tj. = 2,0	. Snap ring, Th. = 2.0	190737	alt.
	1	1	1	tj. = 2,1	Th. = 2.1	190814	
	1	1	1	tj. = 2,2	Th. = 2.2	190815	
	1	1	1	tj. = 2,3	Th. = 2.3	191105	
22	1	1	1	. Kugghjul	. Gear	380153	
23	48	48	48	. Rulle	. Roller	19567	
24	4	4	4	. Distansring	. Spacer ring	87176	
25	2	2	2	. Tryckbricka	. Thrust washer	656551	
26	1	1	1	. Mellanaxel	. Countershaft	380157	
27	1	1	1	. Backhjul, kmpl.	. Reverse gear, cpl.	656510	
28	1	1	1	. . Bussning	. . Bushing	S.E.S.	
29	1	1	1	. Distanshylsa	. Spacer sleeve	380154	
30	1	1	1	. Distanshylsa	. Spacer sleeve	380155	
31	1	1	1	. Axel	. Shaft	656512	
32	1	1	1	. Huvudaxel	. Main shaft	380137	
33	14	14	14	. Rulle	. Roller	181120	SKF: 228718
34	1	1	1	. Kullager	. Ball bearing	11013	SKF: 6206
35	1	1	1	. Låsring, tj. = 2,0	. Snap ring, Th. = 2.0	914533	alt.
	1	1	1	tj. = 2,1	Th. = 2.1	190738	
	1	1	1	tj. = 2,2	Th. = 2.2	190739	

1. Golvväxel.
2. Golvväxel och saxomatkoppling.
3. Rattväxel och saxomatkoppling.

1. Floor shift.
2. Floor shift and Saxomat clutch.
3. Steering wheel shift and Saxomat clutch.

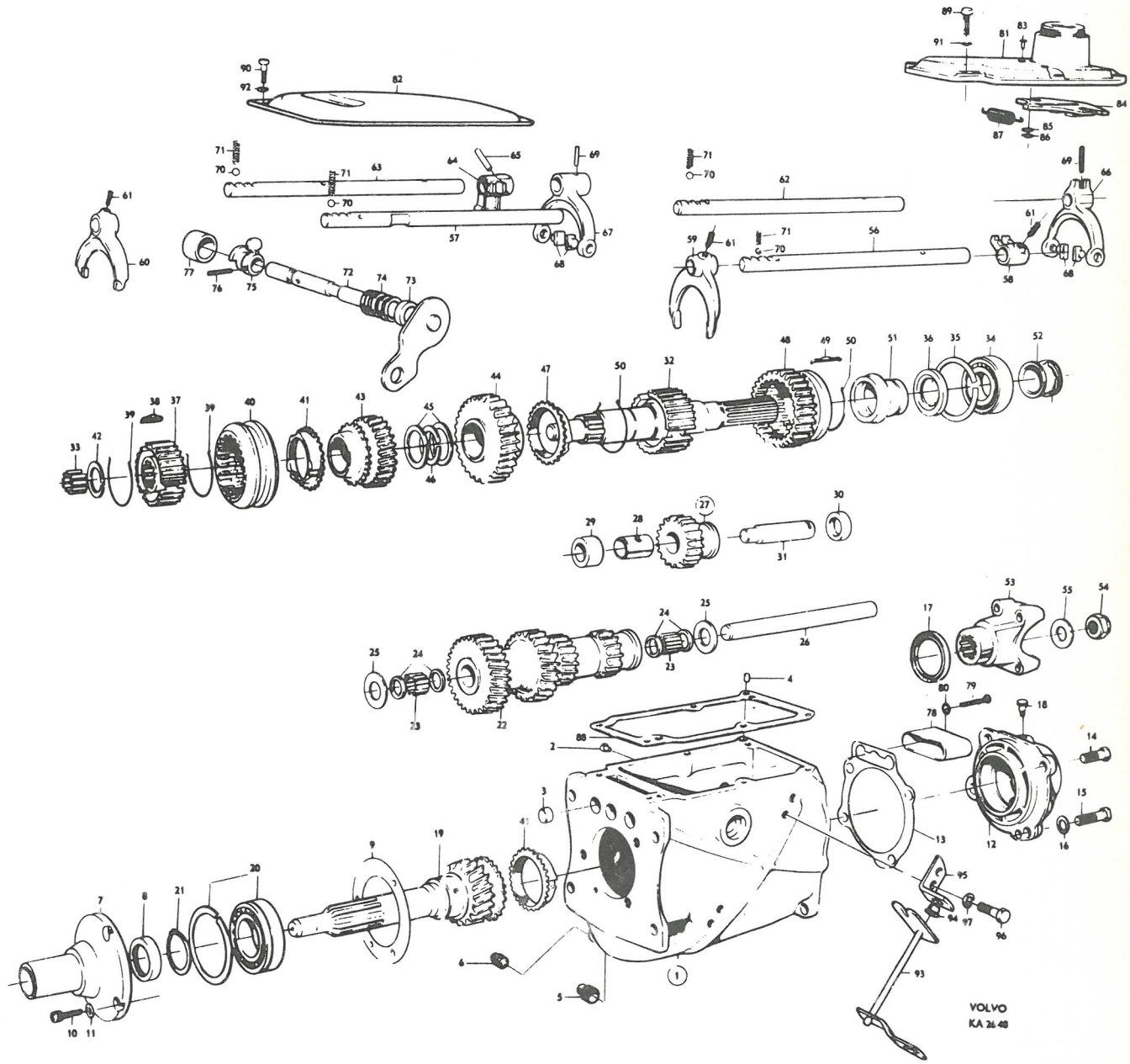
VOLVO
KA 2648

Pos Fig.	Antal Qty. 254200	254240	254248	Benämning	Description	Det. nr Part No.	Anmärkning Notes
36	1	1	1	. Distansring	. Spacer ring	380152	
37	1	1	1	. Synkroniseringsnav 2-3:an	. Synchronising hub, 2nd and 3rd	380138	
38	3	3	3	. Medbringare	. Locating key	656514	
39	2	2	2	. Fjäderring	. Spring ring	86713	
40	1	1	1	. Kopplingshylsa	. Coupling sleeve	656518	
41	2	2	2	. Synkroniseringskona	. Synchronising cone	656138	
42	1	1	1	. Låsring, tj. = 2,0	. Snap ring, Th. = 2.0	191497	alt.
	1	1	1	tj. = 2,1	Th. = 2.1	191498	
	1	1	1	tj. = 2,2	Th. = 2.2	191499	
43	1	1	1	. Kugghjul, 2:an	. Gear, 2nd	380148	
44	1	1	1	. Kugghjul, 1:an	. Gear, 1st	380150	
45	2	2	2	. Distansring	. Spacer ring	380143	
46	1	1	1	. Låsring, tj. = 2,55	. Snap ring, Th. = 2.55	191493	alt.
	1	1	1	tj. = 2,65	Th. = 2.65	191494	
	1	1	1	tj. = 2,75	Th. = 2.75	191495	
47	1	1	1	. Synkroniseringskona	. Synchronising cone	656138	
48	1	1	1	. Kopplingshylsa	. Coupling sleeve	380142	
49	3	3	3	. Medbringare	. Locating key	380141	
50	2	2	2	. Fjäderring	. Spring ring	86713	
51	1	1	1	. Stopphylsa	. Stop sleeve	380151	
52	1	1	1	. Hastighetsmätardrev	. Speedometer gear	380159	
53	1	1	1	. Medbringare	. Flange	653014	
54	1	1	1	. Mutter	. Nut	950428	
55	1	1	1	. Bricka	. Washer	906832	
56	1	1		. Skiftaxel, 2-3:an	. Shift rail, 2nd and 3rd	380240	
57			1	. Skiftaxel, 2-3:an	. Shift rail, 2nd and 3rd	380120	
58	1	1		. Medbringare	. Flange	380133	
59	1	1		. Skiftgaffel	. Shift fork	656537	
60			1	. Skiftgaffel	. Shift fork	380237	
61	2	2	1	. Skruv	. Screw	656553	
62	1	1		. Skiftaxel, 1:an och back	. Shift rail, 1st and reverse	380236	
63			1	. Skiftaxel, 1:an och back	. Shift rail, 1st and reverse	380123	
64			1	. Medbringare	. Flange	380187	
65			1	. Spännstift	. Tensioner pin	951965	
66	1	1		. Skiftgaffel	. Shift fork	380132	
67			1	. Skiftgaffel	. Shift fork	380124	
68	2	2	2	. Medbringartapp	. Flange pin	656549	
69	1	1	1	. Spännstift	. Tensioner pin		Se pos. 65. See fig. 65
70	2	2	2	. Kula	. Ball	67089	
71	2	2	2	. Fjäder	. Spring	87972	
72			1	. Manöveraxel	. Operating shaft	380107	
73			1	. Tätningsring	. Seal ring	191918	
74			1	. Returfjäder	. Return spring	320238	
75			2	. Hävarm	. Lever	380112	
76			2	. Spännstift	. Tensioner pin		Se pos. 65. See fig. 65

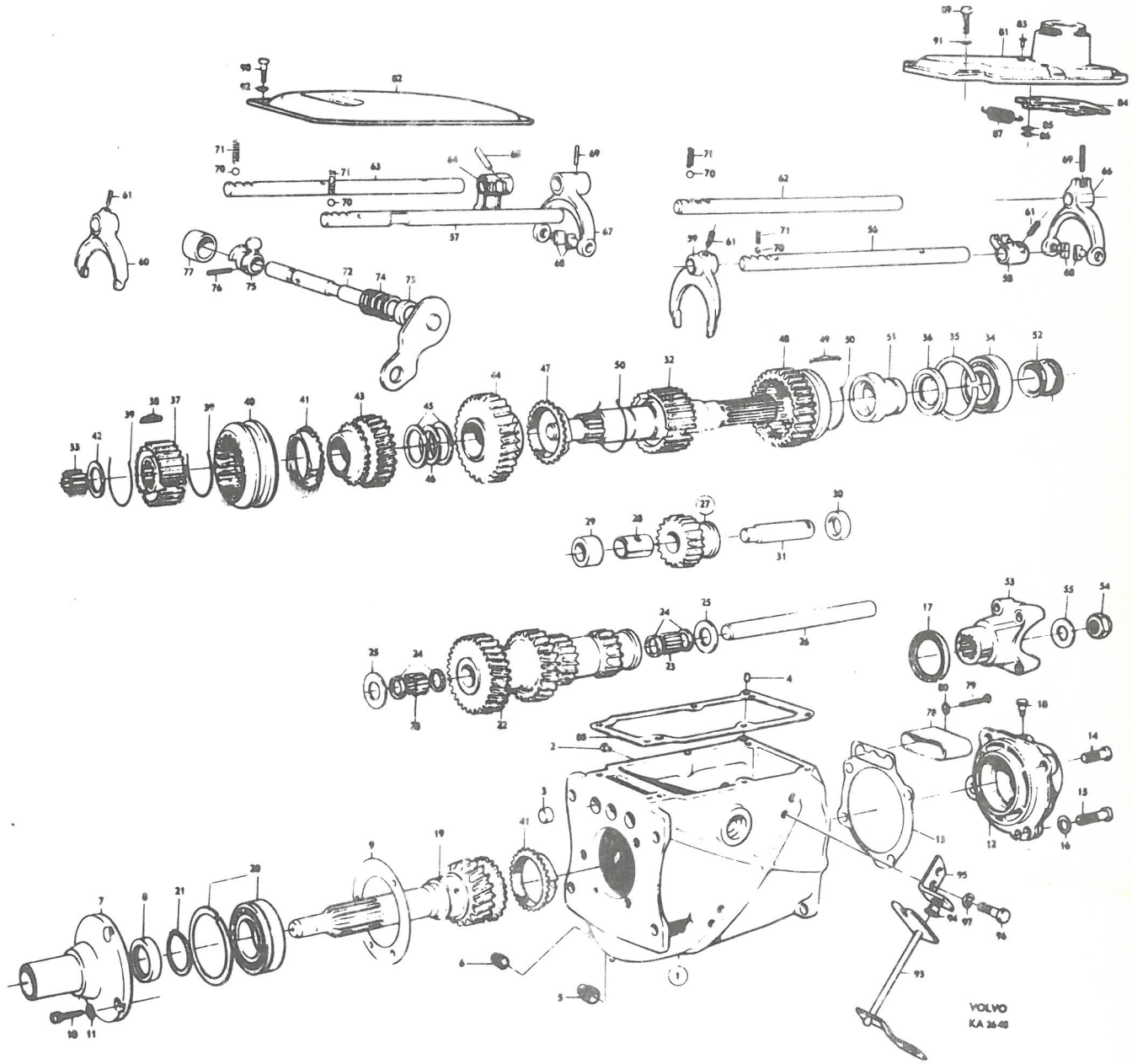
VOLVO
KA 2648

Pos Fig.	Antal Qty. 254200	254240	254248	Benämning	Description	Det. nr Part No.	Anmärkning Notes
77			1	. Skyddskåpa	. Protector casing	380188-3	
78	1	1	1	. Skyddskåpa	. Protector casing	380135-4	
79	2	2		. Skruv	. Screw	950052-1	1)
	2	2	2	. Skruv	. Screw	950256-8	2)
80	2	2		. Kopparpackning	. Copper packing	190990-2	1)
81	1	1		. Lock	. Cover	380373-1	~~380130~~
82			1	. Lock	. Cover	380119-8	
83	2	2		. Nit	. Rivet	952515-5	
84	1	1		. Spärr	. Lock	380145-3	
85	2	2		. Bricka	. Washer	18696-5	
86	2	2		. Spårryttare	. Lock washer	951669-1	
87	1	1		. Fjäder	. Spring	656544-4	
88	1	1		. Packning	. Gasket .....S	380161-0	
			1	. Packning	. Gasket .....S	380332-7	
89	6	6		. Skruv	. Bolt	921824-9	
90			6	. Skruv	. Bolt	921821-5	
91	6	6		. Fjäderbricka	. Spring washer	190819-3	
92			6	. Fjäderbricka	. Spring washer	951697-2	
93			1	. Axel	. Shaft	380114-9	
94			2	. Bussning	. Bushing	380189-1	
95			2	. Hållare	. Retainer	380118-0	
96			4	. Skruv	. Bolt	921804-1	
97			4	. Fjäderbricka	. Spring washer	906988-1	

1. Växellåda t o m tillverkningsnr 166091. Skruven har kullrigt huvud.
2. Växellåda fr o m tillverkningsnr 166092. Skruven har kullrigt försänkt huvud.

1. Transmissions up to serial No 166091. Screws have domed heads.
2. Transmissions w e f serial No 166092. Screws have domed countersink heads.

Printed in Sweden

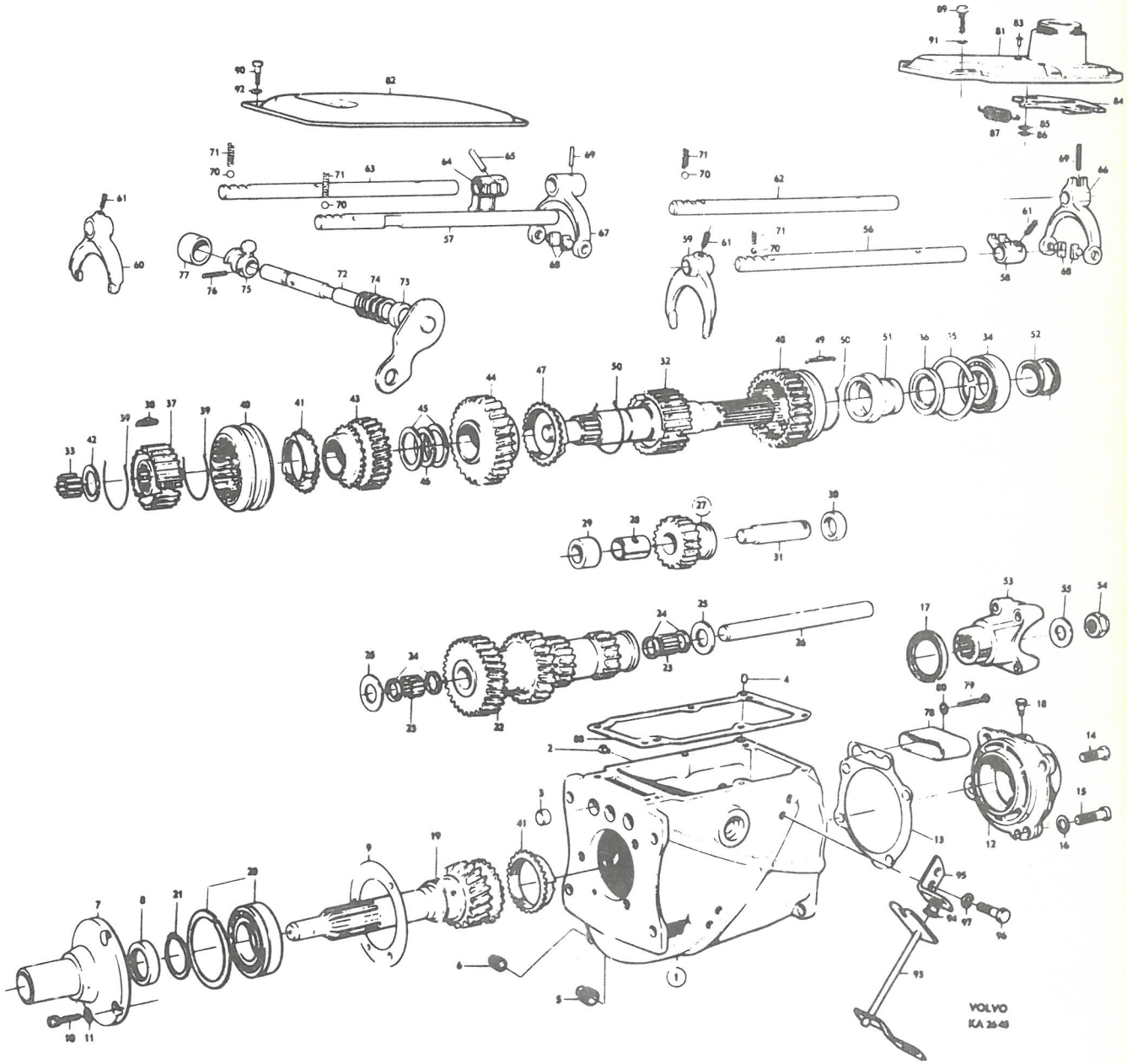
VOLVO
KA 26-48

P 120

Växellåda M 31 — M 31 Transmission

Pos Fig.	Antal Qty.	Benämning	Description	Det. nr Part No.	Anmärkning Notes
	1	Växellåda, kmpl.	Transmission, cpl.	254238-9	
1	1	. Hus, kmpl.	. Housing, cpl.	380228-7	
2	1	. . Lagertapp	. . Bearing pin	656517-0	
3	3	. . Hattplugg	. . Plug	191496-9	
4	2	. . Pinne	. . Pin	191529-7	
5	1	. Propp	. Plug	952358-0	
6	1	. Propp	. Plug	951901-8	
7	1	. Lock	. Cover	380190-9	
8	1	. Tätningsring	. Seal ring S	191685-7	
9	1	. Packning	. Gasket S	656505-5	
10	3	. Skruv	. Screw	956554-0	~~191703~~
11	3	. Bricka	. Washer	61947-8	
12	1	. Lagerhylsa	. Bearing cage	380182-6	
13	1	. Packning	. Gasket S	380128-9	
14	1	. Mellanfläns	. Spacer flange	380183-4	
15	1	. Packning	. Gasket S	380185-9	
16	4	. Skruv	. Bolt	921843-9	
17	4	. Låsbricka	. Lock washer	15005-2	~~18651~~
18	1	. Ingående axel	. Main drive pinion	380136-2	
19	1	. Kullager	. Ball bearing	11145-0	
20	1	. Låsring, tj. = 2,0	. Lock ring, Th. = 2.0	190737-7	alt.
	1	tj. = 2,1	Th. = 2.1	190814-4	
	1	tj. = 2,2	Th. = 2.2	190815-1	
	1	tj. = 2,3	Th. = 2.3	191105-6	
21	1	. Kugghjul	. Gear	380153-7	
22	48	. Rulle	. Roller	19567-7	
23	4	. Distansring	. Spacer ring	87176-4	
24	2	. Tryckbricka	. Thrust washer	656551-9	
25	1	. Mellanaxel	. Countershaft	380157-8	
26	1	. Backhjul, kmpl.	. Reverse gear, cpl.	656510-5	
27	1	. . Bussning	. . Bushing	S.E.S.	
28	1	. Distanshylsa	. Spacer sleeve	380154-5	
29	1	. Distanshylsa	. Spacer sleeve	380155-2	
30	1	. Axel	. Shaft	656512-1	
31	1	. Huvudaxel	. Main shaft	380184-2	
32	14	. Rulle	. Roller	181120-7	SKF:228718
33	1	. Kullager	. Ball bearing	11013-0	SKF:6206
34	1	. Låsring, tj. = 2,0	. Lock ring, Th. = 2.0	914533-5	alt.
	1	tj. = 2,1	Th. = 2.1	190738-5	
	1	tj. = 2,2	Th. = 2.2	190739-3	
35	1	. Låsring, tj. = 2,0	. Lock ring, Th. = 2.0	190684-1	alt.
	1	tj. = 2,1	Th. = 2.1	190685-8	
	1	tj. = 2,15	Th. = 2.15	190686-6	
	1	tj. = 2,25	Th. = 2.25	190687-4	
	1	tj. = 2,3	Th. = 2.3	190688-2	
36	1	Distansring	. Spacer ring	380152-9	

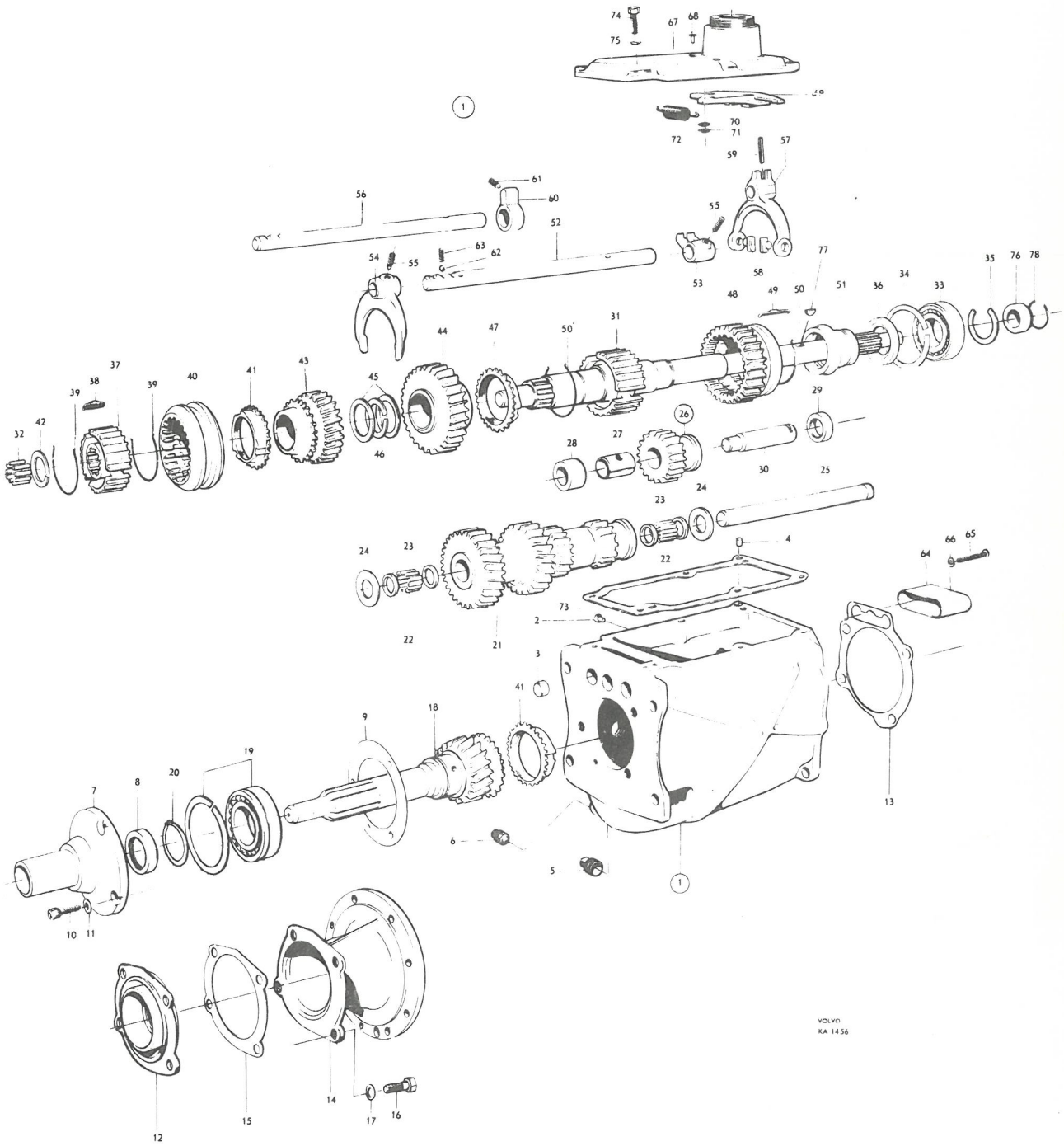
VOLVO
KA 1456

Pos Fig.	Antal Qty.	Benämning	Description	Det. nr Part No.	Anmärkning Notes
37	1	. Synkroniseringsnav 2-3an	. Synchronizing hub 2nd and 3rd	380138	
38	3	. Medbringare	. Locating key	656514	
39	2	. Fjäderring	. Spring clip	86713	
40	1	. Kopplingshylsa	. Coupling sleeve	656518	
41	2	. Synkroniseringskona	. Synchronizing cone	656138	
42	1	. Låsring, tj. = 2	. Lock ring, Th. = 2	191497	
	1	tj. = 2,1	Th. = 2.1	191498	alt.
	1	tj. = 2,2	Th. = 2.2	191499	
43	1	. Kugghjul 2an	. Gear 2nd	380148	
44	1	. Kugghjul 1an	. Gear 1st	380150	
45	2	. Distansring	. Spacer ring	380143	
46	1	. Låsring, tj. = 2,55	. Lock ring, Th. = 2.55	191493	
	1	tj. = 2,65	Th. = 2.65	191494	alt.
	1	tj. = 2,75	Th. = 2.75	191495	
47	1	. Synkroniseringskona	. Synchronizing cone	656138	
48	1	. Kopplingshylsa	. Coupling sleeve	380142	
49	3	. Medbringare	. Locating key	380141	
50	2	. Fjäderring	. Spring clip	86713	
51	1	. Stopphylsa	. Stop sleeve	380151	
52	1	. Skiftaxel 2-3an	. Shift rail 2nd and 3rd	380240	
53	1	. Medbringare	. Flange	380133	
54	1	. Skiftgaffel	. Shift fork	656537	
55	2	. Skruv	. Screw	656553	
56	1	. Skiftaxel 1an-back	. Shift rail 1st and reverse	380236	
57	1	. Skiftgaffel	. Shift fork	380132	
58	2	. Medbringartapp	. Flange pin	656549	
59	1	. Spännstift	. Tensioner pin	951965	
60	1	. Medbringare	. Flange	380220	
61	1	. Låsskruv	. Lock screw		Se pos. 55, See fig. 55.
62	2	. Kula	. Ball	67089	
63	2	. Fjäder	. Spring	87972	
64	1	. Skyddskåpa	. Protector casing	380135	
65	2	. Skruv	. Screw	950052	1)
	2	. Skruv	. Screw	950256	2)
66	2	. Kopparpackning	. Copper packing	190990	1)
67	1	. Lock	. Cover	380224	
68	2	. Nit	. Rivet	952515	
69	1	. Spärr	. Lock	380145	
70	2	. Bricka	. Washer	18696	
71	2	. Spårryttare	. Lock washer	951669	
72	1	. Fjäder	. Spring	656544	
73	1	. Packning	. Gasket	380161	
74	6	. Skruv	. Screw	921824	
75	6	. Fjäderbricka	. Spring washer	190819	
76	1	. Kam	. Cam	380221	
77	1	. Kil	. Key	191882	
78	1	. Låsring	. Lock ring	380222	

1. Växellåda t.o.m. tillverkningsnr 166091. Skruven har kullrigt huvud.
2. Växellåda fr.o.m. tillverkningsnr 166092. Skruven har kullrigt försänkt huvud.

1. Up to serial No. 166091. Screws have domed heads.
2. W.e.f. serial No. 166092. Screws have domed countersink heads.

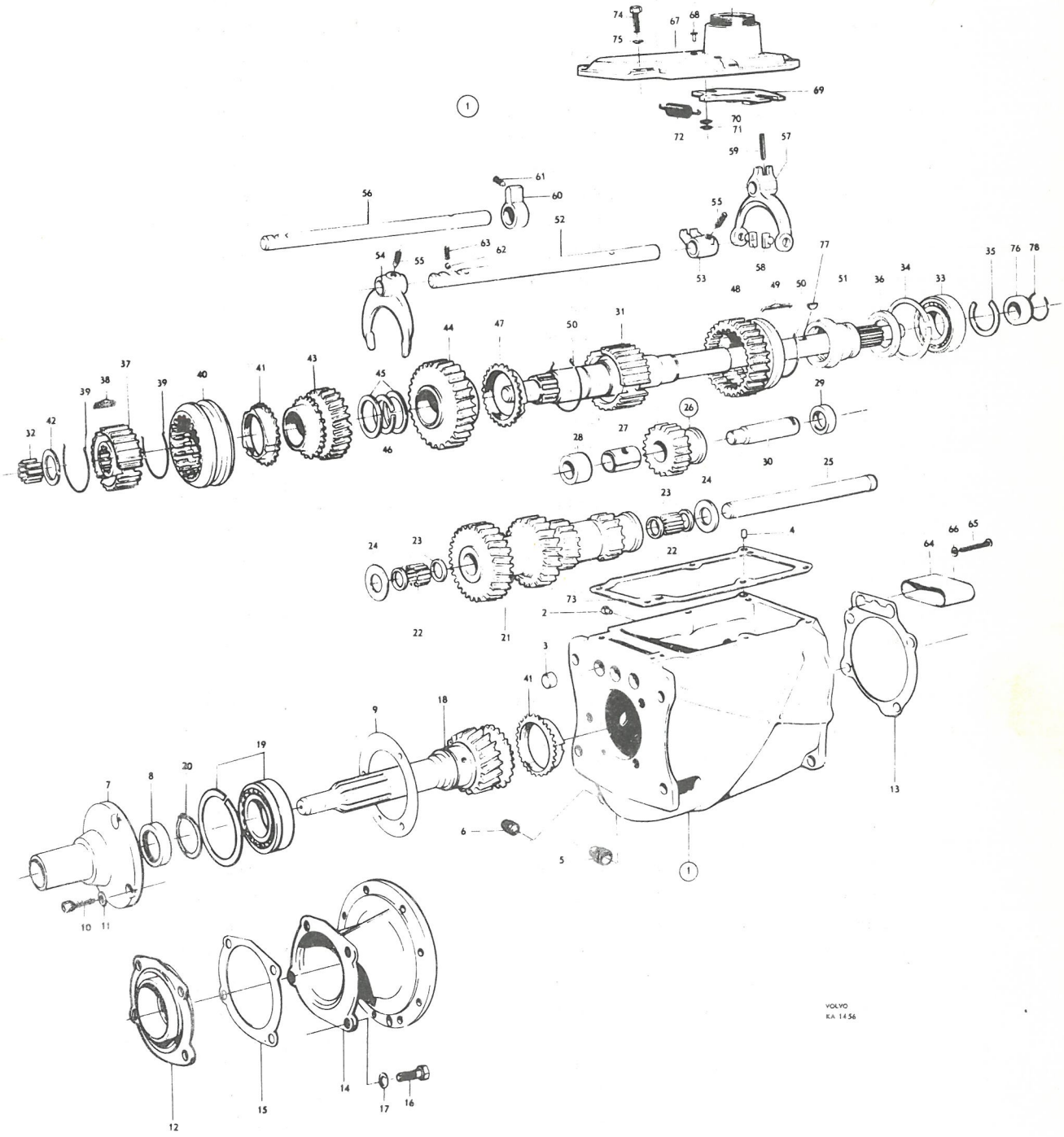
VOLVO
KA 1456

P 120

Överväxel Overdrive

Pos Fig.	Antal Qty.	Benämning	Description	Det. nr Part No.	Anmärkning Notes
1	1	Överväxel, kmpl.	Overdrive, cpl.	254246-2	
2	1	. Hus, kmpl.	. Housing, cpl.	380250-1	
3	1	. . Pinnskruv	. . Stud	380297-2	l = 26
	7	. . Pinnskruv	. . Stud	380294-9	l = 30
	2	. . Pinnskruv	. . Stud	380296-4	l = 36
	6	. . Pinnskruv	. . Stud	380293-1	l = 40
4	16	. Mutter	. Nut	921780-3	
5	16	. Fjäderbricka	. Spring washer	906988-1	
6	1	. Pronp	. Plug	380282-4	
7	1	. Kopparpackning	. Copper packing	18820-1	
8	1	Luftningsnippel	. Air-venting nipple	380260-0	
9	1	. Bromstrumma	. Brake drum	380258-4	
10	1	. Solenoid	. Solenoid	663961-1	1)
11	2	. Skruv	. Screw	380301-2	
12	2	. Låsbricka	. Lock washer	951693-1	
13	1	. Packning	. Packing	308351-7	
14	1	. Justermutter	. Adjuster nut	380286-5	
15	1	. Propp	. Plug	380283-2	
16	1	. Fiberpackning	. Fiber packing	380292-3	
17	1	. Oljesil	. Oil strainer	380274-1	
18	1	. Packning	. Gasket	380280-8	
19	1	. Lock	. Cover	380276-6	
20	1	. Packning	. Gasket	380277-4	
21	4	. Skruv	. Screw	955638-2	
22	4	. Låsbricka	. Lock washer	951696-4	
23	1	. Hylsa	. Sleeve	380270-9	
24	1	. Kolv	. Plunger	380243-6	
25	1	. Fjäder	. Spring	380255-0	
26	1	. Låsskruv	. Lock screw	380263-4	
27	1	. Låsbricka	. Lock washer	906988-1	
28	1	. Hylsa, kmpl.	. Sleeve, cpl.	380262-6	
29	1	. . Kula	. . Ball	190611-4	
30	1	. Fjäder	. Spring	380254-3	
31	1	. Propp	. Plug	380278-2	
32	1	. Kopparpackning	. Copper packing	18820-1	
33	1	. Reducerventil, kmpl.	. Reduction valve, cpl.	380347-5	~~380252~~, ~~380267~~, ~~380265~~
34	1	. . Gummiring	. . Rubber ring	380298-0	
35	1	. . Kopparpackning	. . Copper packing	18820-1	
36	1	. Hävarm, kmpl.	. Lever, cpl.	380249-3	
37	1	. . Gummiring	. . Rubber ring	380291-5	
38	1	. . Låspinne	. . Lock pin	380320-2	l = 5/8"
39	1	. . Låspinne	. . Lock pin	380324-4	l = 3/4"
40	1	. Manöverventil	. Operating valve	380261-8	
41	1	. Kula	. Ball	67089-3	
42	1	. Tapp	. Pin	380253-5	
43	1	. Fjäder	. Spring		Se pos. 30. See fig. 30.
44	1	. Propp	. Plug	380284-0	
45	1	. Kopparpackning	. Copper packing	380290-7	

1. Lucas 765 3 AO 6 v.

1. Lucas 765 3 AO 6 v.

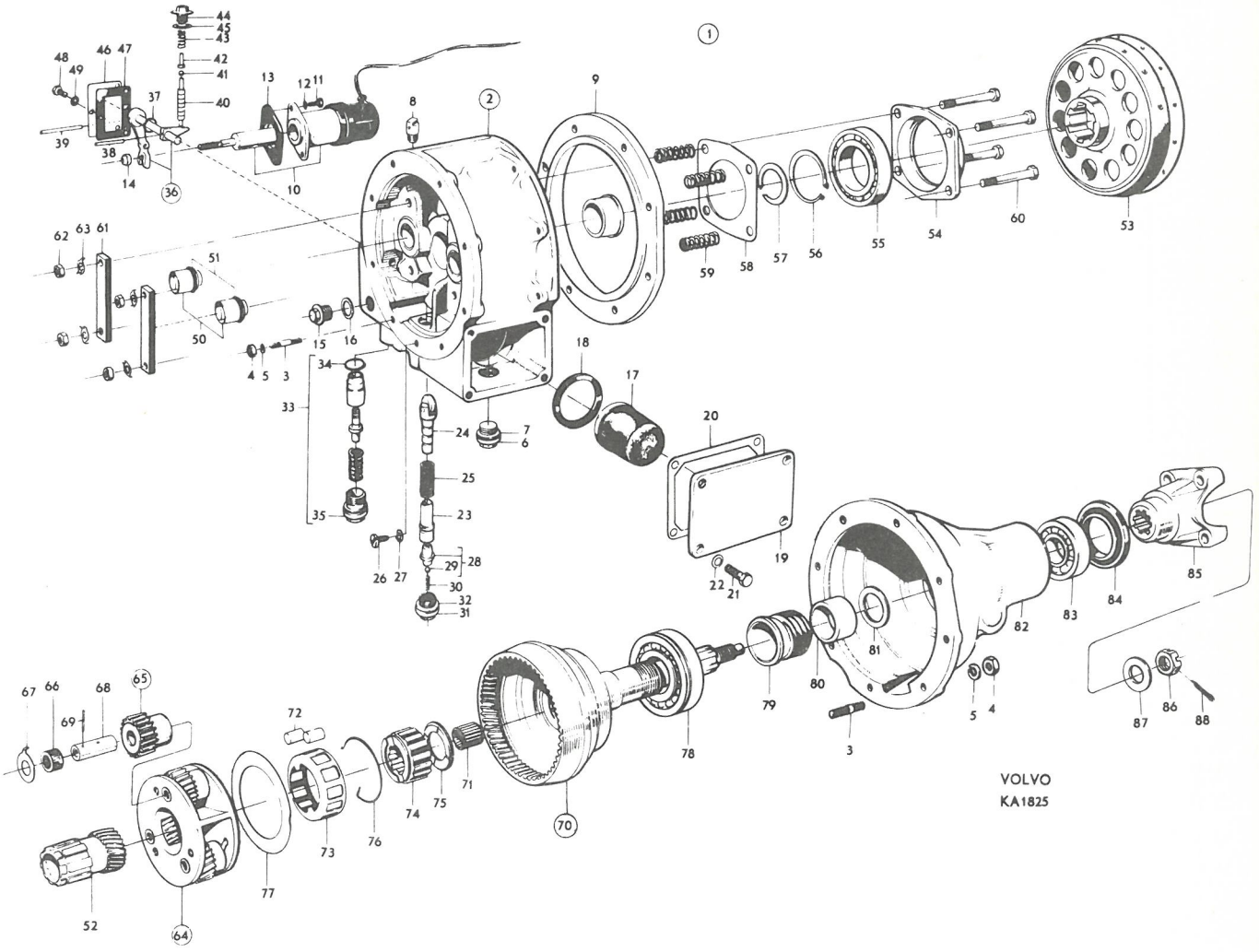
VOLVO
KA1825

Pos Fig.	Antal Qty.	Benämning	Description	Det. nr Part No.	Anmärkning Notes
46	1	. Lock	. Cover	380281	
47	1	. Packning	. Gasket	380356	
48	3	. Skruv	. Screw	380302	
49	3	. Låsbricka	. Lock washer	951693	
50	2	. Kolv	. Plunger	380275	
51	2	. Gummiring	. Rubber ring	380299	
52	1	. Solhjul	. Sun wheel	380244	
53	1	. Kopplingslamell	. Clutch disk	380246	
54	1	. Lagerhållare	. Bearing retainer	380268	
55	1	. Kullager	. Ball bearing	380307	
56	1	. Låsring	. Snap ring	380300	
57	1	. Låsring	. Snap ring	380271	
58	1	. Låsplatta	. Lock plate	380279	
59	1	. Fjäder	. Spring	380285	1) Sats. Set.
60	4	. Skruv	. Screw	380273	
61	2	. Tryckplatta	. Pressure plate	380269	
62	4	. Mutter	. Nut	921780	
63	4	. Låsbricka	. Lock washer	380303	
64	1	. Planethjul, kmpl.	. Planetary gear, cpl.	380245	
65	1	. . Planethjulssats, kmpl. ...	. . Planetary gear set, cpl. ...	380317	
	3	. . . Kugghjul	. . . Gear	S.E.S.	
66	6	. . . Nållager	. . . Needle bearing	380308	
67	6	. . Tryckbricka	. . Thrust washer	380319	
68	3	. . Lagertapp	. . Bearing pin	380318	
69	3	. . Låspinne	. . Lock pin	380320	
70	1	. Axel, kmpl.	. Shaft, cpl.	380242	
71	1	. . Nållager	. . Needle bearing	380308	
72	1	. Rullsats	. Set of rollers	380248	
73	1	. Hållare	. Retainer	380259	
74	1	. Innerring	. Bearing cone	380272	
75	1	. Tryckbricka	. Thrust washer	380256	
76	1	. Fjäderring	. Spring ring	380257	
77	1	. Låsskriva	. Lock disk	380264	
78	1	. Kullager	. Ball bearing	380306	SKF: RLS9
79	1	. Hastighetsmätardrev	. Speedometer gear	380225	5 kugg. 5 teeth.
80	1	. Distanshylsa	. Spacer sleeve	380287	
81	erf	. Distansbricka, tj. = 0,0090"	. Spacer washer, Th. = 0.0090" ...	380288	
	erf	tj. = 0,0095"	Th. = 0.0095" ...	380333	
	erf	tj. = 0,1000"	Th. = 0.1000" ...	380334	
	erf	tj. = 0,1050"	Th. = 0.1050" ...	380348	
82	1	. Hus, bakre	. Housing, rear	380251	
83	1	. Kullager	. Ball bearing	181063	SKF: RLS7
84	1	. Tätningsring	. Seal ring	380295	
85	1	. Medbringare	. Companion flange	662297	
86	1	. Mutter	. Nut	380309	
87	1	. Bricka	. Washer	380310	
88	1	. Saxpinne	. Cotter pin	907848	

1. 380285 består av 4 st.

1. 380285 consists of 4 pcs.

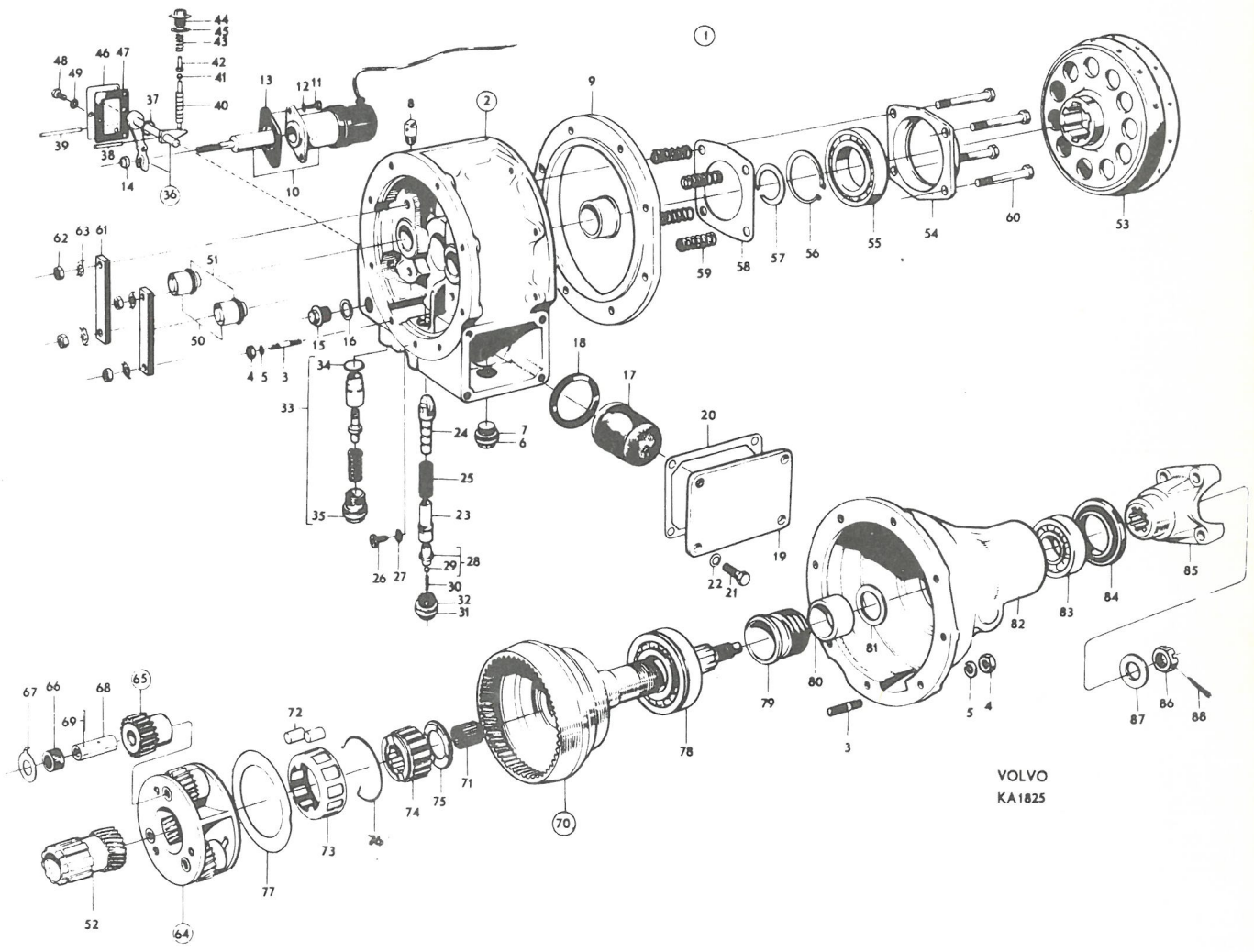
VOLVO
KA1825

Pos Fig.	Antal Qty. 254306	Antal Qty. 254307	Benämning	Description	Det. nr Part No.	Anmärkning Notes
	1		Växellåda, kmpl.	Transmission, cpl.	254306-4	1) ~~254199~~
		1	Växellåda, kmpl.	Transmission, cpl.	254307-2	2) ~~254201~~
1	1		. Hus, kmpl.	. Housing, cpl.	380329-3	
		1	. Hus, kmpl.	. Housing, cpl.	380162-8	
2	1	1	. . Lagertapp	. . Bearing pin	656517-0	
3	3	3	. . Hattplugg	. . Plug	191496-9	
4	2	2	. . Pinne	. . Pin	191529-7	
5	1	1	. Propp	. Plug	952358-0	
6	1	1	. Propp	. Plug	951901-8	
7	1	1	. Lock	. Cover	380190-9	
8	1	1	. Tätningsring	. Seal ring .....S	191685-7	
9	1	1	. Packning	. Gasket .....S	656505-5	
10	3	3	. Skruv	. Screw	956554-0	
11	3	3	. Bricka	. Washer	61947-8	
12	1	1	. Lock	. Cover	380127-1	
13	1	1	. Packning	. Gasket .....S	380128-9	
14	3	3	. Skruv	. Bolt	921840-5	l = 3/4"
15	1	1	. Skruv	. Bolt	102045-2	l = 1 1/8"
16	4	4	. Kopparbricka	. Copper washer	18651-0	
17	1	1	. Tätningsring	. Seal ring .....S	19933-1	
18	1	1	. Luftningsnippel	. Air-venting nipple	380211-3	
19	1	1	. Ingående axel	. Main drive pinion	380136-2	
20	1	1	. Kullager	. Ball bearing	11145-0	SKF-6207 NR
21	1	1	. Låsring, tj. = 2,0	. Snap ring, Th. = 2.0	190737-7	alt.
	1	1	tj. = 2,1	Th. = 2.1	190814-4	
	1	1	tj. = 2,2	Th. = 2.2	190815-1	
	1	1	tj. = 2,3	Th. = 2.3	191105-6	
22	1	1	. Kugghjul	. Gear	380172-7	
23	48	48	. Rulle	. Roller	19567-7	
24	4	4	. Distansring	. Spacer ring	87176-4	
25	2	2	. Tryckbricka	. Thrust washer	656551-9	
26	1	1	. Mellanaxel	. Countershaft	380157-8	
27	1	1	. Backhjul, kmpl.	. Reverse gear, cpl.	656510-5	
28	1	1	. . Bussning	. . Bushing	S.E.S.	
29	1	1	. Axel	. Shaft	656512-1	
30	1	1	. Huvudaxel	. Main shaft	380137-0	
31	14	14	. Rulle	. Roller	181120-7	
32	1	1	. Kullager	. Ball bearing	11013-0	SKF-6206
33	1	1	. Låsring, tj. = 2,0	. Snap ring, Th. = 2.0	914533-5	alt.
	1	1	tj. = 2,1	Th. = 2.1	190738-5	
	1	1	tj. = 2,2	Th. = 2.2	190739-3	
34	1	1	. Distansring	. Spacer ring	380175-0	
35	1	1	. Synkroniseringsnav 3-4:an	. Synchronising hub, 3rd and 4th	380138-8	
36	3	3	. Medbringare	. Locating key	656514-7	
37	2	2	. Fjäderring	. Spring clip	86713-5	
38	1	1	. Kopplingshylsa	. Coupling sleeve	656518-8	

1. Golvväxel.
2. Rattväxel.

1. Floor shift.
2. Steering wheel shift.

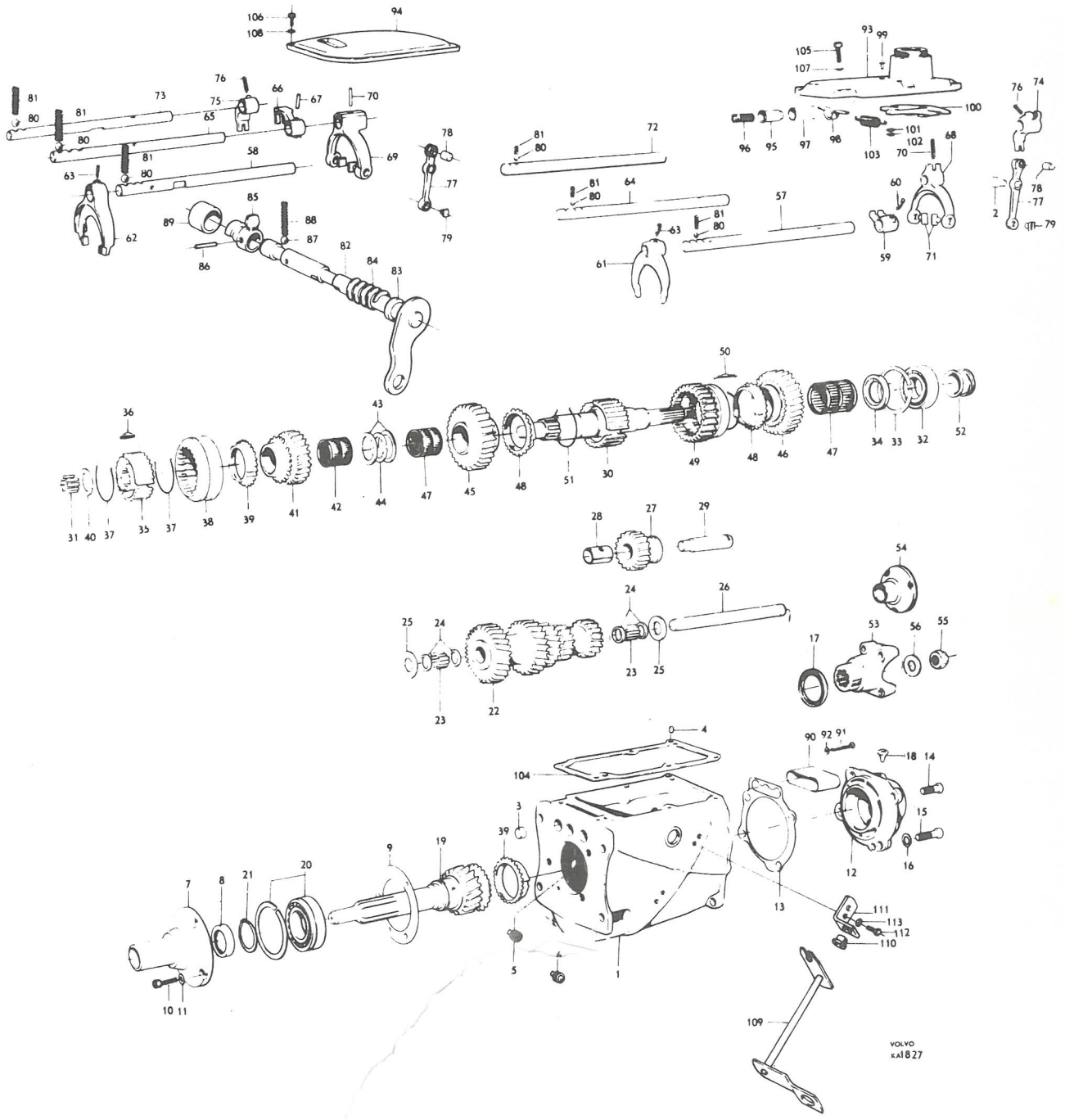

2-
y appears
tates market

Pos Fig.	Antal Qty. 254306	Antal Qty. 254307	Benämning	Description	Det. nr Part No.	Anmärkning Notes
39	2	2	. Synkroniseringskona	. Synchronising cone	656138-5	
40	1	1	. Låsring, tj. = 2,0	. Snap ring, Th. = 2.0	191497-7	
	1	1	tj. = 2,1	Th. = 2.1	191498-5	alt.
	1	1	tj. = 2,2	Th. = 2.2	191499-3	
41	1	1	. Kugghjul, 3:an	. Gear, 3rd	380140-4	1)
	1		. Kugghjul, 3:an	. Gear, 3rd	380216-2	2)
42	1		. Nållager	. Needle bearing	181331-0	2)
43	2	2	. Distansring	. Spacer ring	380143-8	
44	1	1	. Låsring, tj. = 2,55	. Snap ring, Th. = 2.55	191493-6	
	1	1	tj. = 2,65	Th. = 2.65	191494-4	alt.
	1	1	tj. = 2,75	Th. = 2.75	191495-1	
45	1	1	. Kugghjul, 2:an	. Gear, 2nd	380174-3	1)
	1		. Kugghjul, 2:an	. Gear, 2nd	380218-8	2)
46	1	1	. Kugghjul, 1:an	. Gear, 1st	380150-3	1)
	1		. Kugghjul, 1:an	. Gear, 1st	380217-0	2)
47	1		. Nållager	. Needle bearing	181330-2	2)
48	2	2	. Synkroniseringskona	. Synchronising cone		Se pos 39. See fig. 39.
49	1	1	. Kopplingshylsa	. Coupling sleeve	380142-0	
50	3	3	. Medbringare	. Locating key	380141-2	
51	2	2	. Fjäderring	. Spring clip		Se pos 37. See fig. 37.
52	1	1	. Hastighetsmätardrev	. Speedometer gear	380159-4	5 kugg. 5 teeth.
53	1	1	. Medbringare	. Flange		Se sida 24, 30 / See page 24, 30
54	1	1	. Medbringare	. Flange	87614-4	3)
55	1	1	. Mutter	. Nut	950428-3	
56	1	1	. Bricka	. Washer	906832-1	
57	1		. Skiftaxel, 3-4:an	. Shift rail, 3rd and 4th	380240-2	
58		1	. Skiftaxel, 3-4:an	. Shift rail, 3rd and 4th	380120-6	
59	1		. Medbringare	. Flange	380133-9	
60	1	.	. Låsskruv	. Lock screw	656553-7	
61	1		. Skiftgaffel	. Shift fork	656537-8	
62		1	. Skiftgaffel	. Shift fork	380237-8	
63	1		. Låsskruv	. Lock screw		Se pos 60. See fig. 60.
64	1		. Skiftaxel, 1-2:an	. Shift rail, 1st and 2nd	380131-3	
65		1	. Skiftaxel, 1-2:an	. Shift rail, 1st and 2nd	380122-2	
66		1	. Medbringare	. Flange	380113-1	
67		1	. Spännstift	. Tensioner pin	951965-3	
68	1		. Skiftgaffel	. Shift fork	380132-1	
69		1	. Skiftgaffel	. Shift fork	380124-8	
70	1	1	. Spännstift	. Tensioner pin		Se pos 67. See fig. 67.
71	2	2	. Medbringartapp	. Flange pin	656549-3	
72	1		. Skiftaxel, backväxel	. Shift rail, reverse	380231-1	
73		1	. Skiftaxel, backväxel	. Shift rail, reverse	380121-4	
74	1		. Skiftgaffel	. Shift fork	380134-7	
75		1	. Skiftgaffel	. Shift fork	380134-7	~~380125~~
76	1	1	. Låsskruv	. Lock screw		Se pos 60. See fig. 60.
77	1	1	. Hävarm, kmpl.	. Lever, cpl.	656539-4	
78	1	1	. . Pinne	. . Pin	950542-1	

1. För växellåda märkt 254199 eller 254201.
2. För växellåda märkt 254294.
3. Densamma som på P 110. Förekommer endast på ett visst antal vagnar inom USA-marknaden. Se vidare sida 52.

1. For transmissions marked 254199 or 254201.
2. For transmissions marked 254294.
3. Identical as fitted to P 110. Only on a certain number of chassis operating on the United S... See page 52.

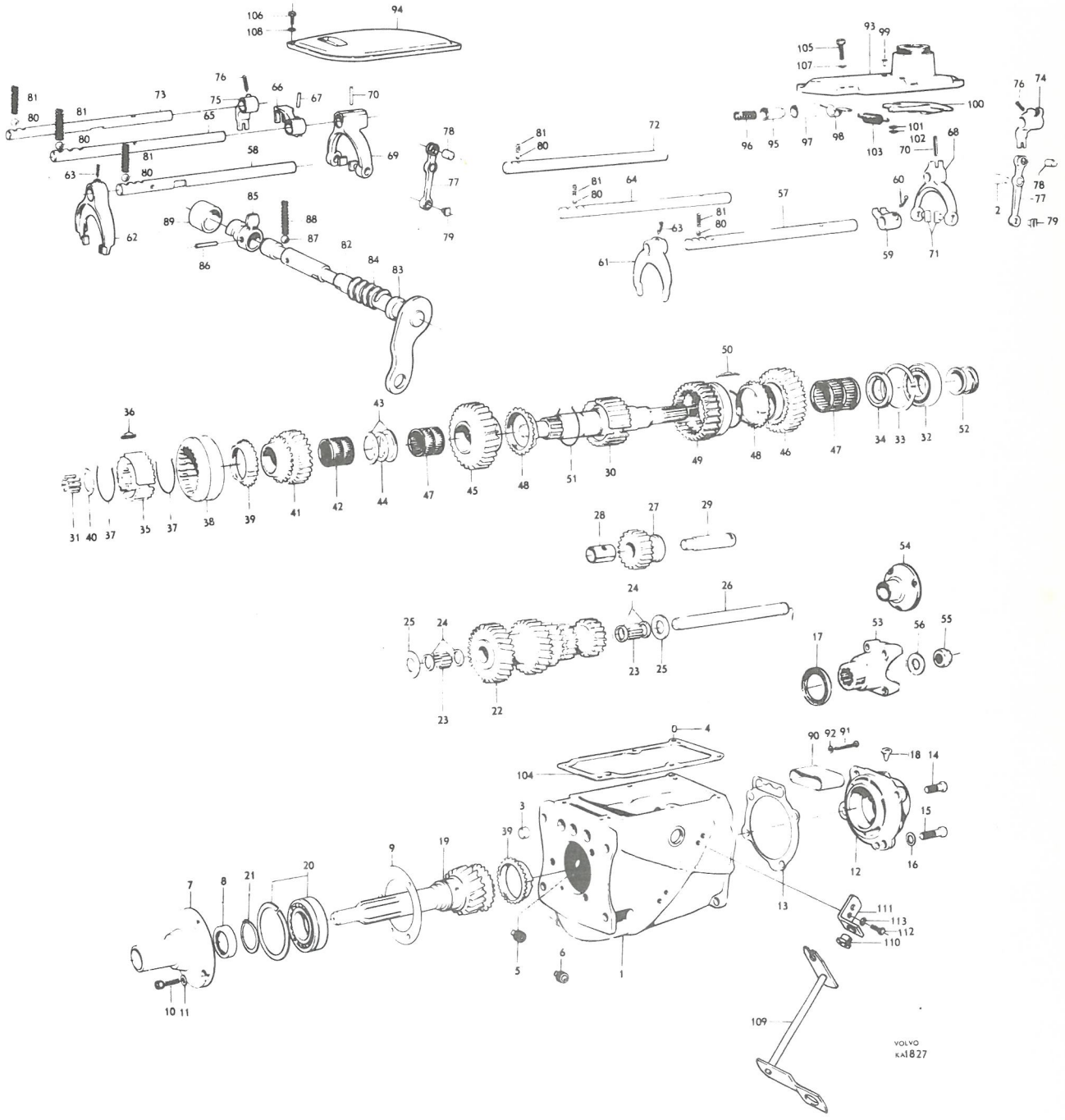
VOLVO
KA1827

Pos Fig.	Antal Qty. 254306	Antal Qty. 254307	Benämning	Description	Det. nr Part No.	Anmärkning Notes
79	1	1	. Medbringårtapp	. Flange pin		Se pos 71. See fig. 71.
80	3	3	. Kula	. Ball	67089-3	
81	3	3	. Fjäder	. Spring	87972-6	
82		1	. Manöveraxel	. Operating shaft	380107-3	
83		1	. Tätningsring	. Seal ring	191918-2	
84		1	. Returfjäder	. Return spring	380238-6	
85		2	. Hävarm	. Lever	380112-3	
86		2	. Spännstift	. Tensioner pin		Se pos 67. See fig. 67.
87		1	. Kula	. Ball	61177-2	
88		1	. Fjäder	. Spring	380239-4	
89		1	. Skyddskåpa	. Protector casing	380188-3	
90	1	1	. Skyddskåpa	. Protector casing	380135-4	
91	2		. Skruv	. Screw	950052-1	1)
	2	2	. Skruv	. Screw	950256-8	2)
92	2		. Kopparpackning	. Copper packing	190990-2	1)
93	1		. Lock	. Cover	380373-1	~~380130~~
94		1	. Lock	. Cover	380119-8	
95	1		. Spärrtapp	. Lock pin	656575-8	
96	1		. Fjäder	. Spring	656576-6	
97	1		. Bussning	. Bushing	656574-1	
98	1		. Överfall	. Cap	656547-7	
99	2		. Nit	. Rivet	952517-1	
100	1		. Spärrplatta	. Lock plate	656542-8	
101	2		. Bricka	. Washer	18696-5	
102	2		. Spårryttare	. Lock washer	951669-1	
103	1		. Fjäder	. Spring	656544-2	
104	1		. Packning	. Gasket S	380161-0	
		1	. Packning	. Gasket S	380332-7	
105	6		. Skruv	. Bolt	921824-9	
106		6	. Skruv	. Bolt	921821-5	
107	6		. Fjäderbricka	. Spring washer	190819-3	
108		6	. Fjäderbricka	. Spring washer	951697-2	
109		1	. Axel	. Shaft	380114-9	
110		2	. Bussning	. Bushing	380189-1	
111		2	. Hållare	. Retainer	380118-0	
112		4	. Skruv	. Bolt	921804-1	
113		4	. Fjäderbricka	. Spring washer	906988-1	

1. Växellåda t.o.m. tillverkningsnr 166091. Skruven har kullrigt huvud.
2. Växellåda fr.o.m. tillverkningsnr 166092. Skruven har kullrigt försänkt huvud.

1. Up to transmission serial No. 166091. Screws have domed heads.
2. W.e.f. transmission serial No. 166092. Screws have domed countersink heads.

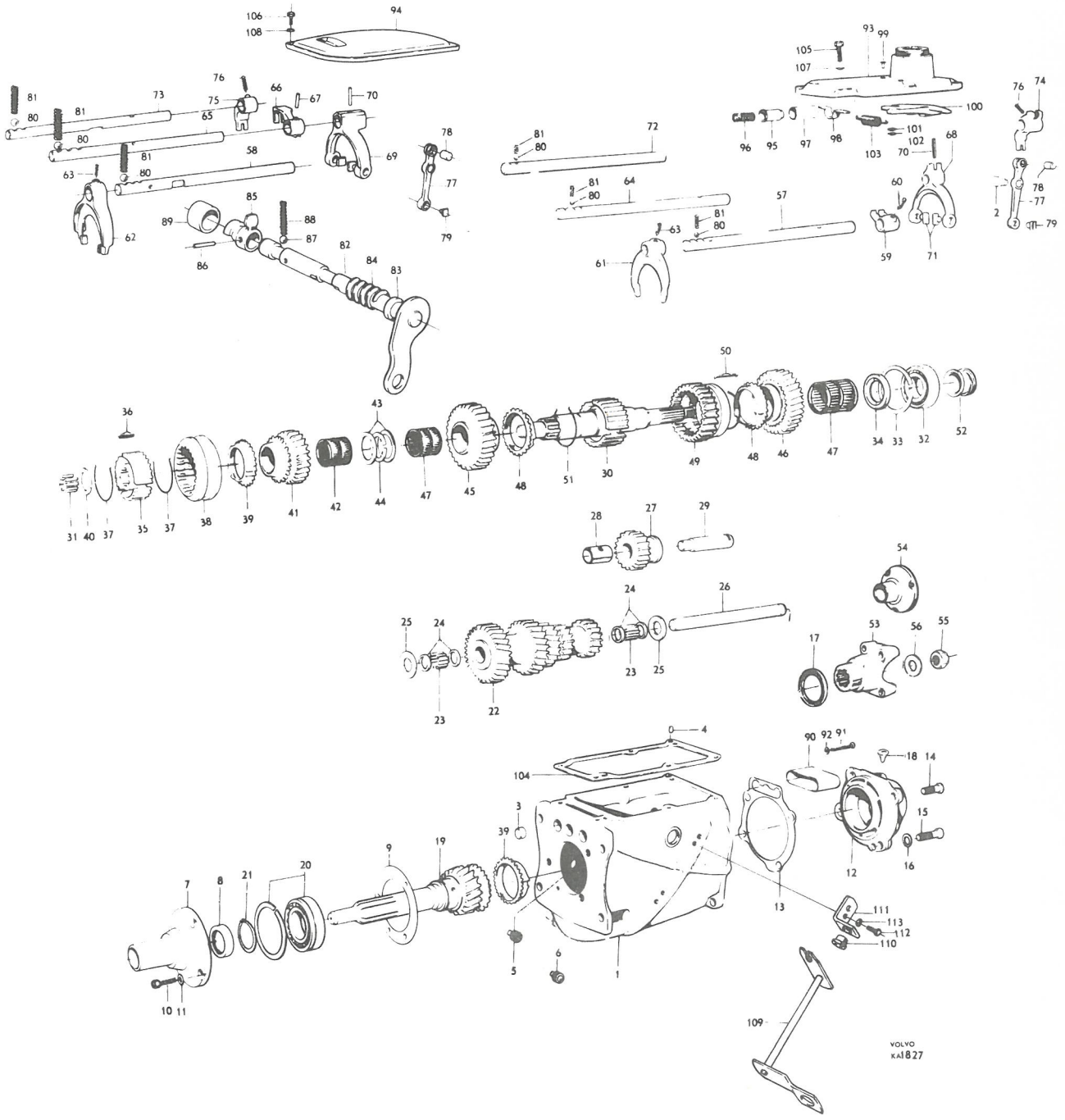
VOLVO
KA1827

P 120

Kardanaxel — Propeller shafts

Pos Fig.	Antal Qty. 653051	656794	662344	662981	Benämning	Description	Det. nr Part No.	Anmärkning Notes
1	1				Kardanaxel, främre, kmpl.	Propeller shaft, forward, cpl. ...	653051-3	1)
		1			Kardanaxel, främre, kmpl.	Propeller shaft, forward, cpl. ...	656794-5	2)
			1		Kardanaxel, främre, kmpl.	Propeller shaft, forward, cpl. ...	662344-1	3)
					. Detaljer se sida 56	. Components, see page 56		
2				1	Kardanaxel, främre, kmpl.	Propeller shaft, forward, cpl. ...	662981-0	4)
3	1	1	1		Smörjnippel	Lubricating nipple	180007-7	
4	2	2	2		Krampa	U-bolt	190424-2	
5	4	4	4		Mutter	Nut	921781-1	
6	4	4	4		Fjäderbricka	Spring washer	906990-7	
7	1	1	1		Hållare	Retainer	653233-7	5)
8	1	1	1		Hållare	Retainer	658516-0	6)
9				1	Hållare	Retainer	662493-6	
10	2	2	2		Gummikudde	Rubber cushion	653192-5	5)
11	2	2	2	2	Gummikudde	Rubber cushion	658653-1	6)
12	1	1	1		Returfjäder	Return spring	653925-8	5)
	1	1	1		Returfjäder	Return spring	661103-2	7)
13	1	1	1		Skruv	Screw	190953-0	
14	1	1	1		Kullager	Ball bearing	181252-8	SKF: 23G-88107
				1	Kullager	Ball bearing	181261-9	SKF: 24G-88506
15	1	1	1		Stänkskydd	Splash protector	666226-6	~~653219~~
				1	Stänkskydd	Splash protector	86443-9	
16	1	1	1		Tryckbricka	Thrust washer	190426-7	
17	1	1	1		Låsbricka	Lock washer	190427-5	
18	1	1	1		Korkpackning	Cork packing	15550-7	
19	1	1	1		Bricka	Washer	190425-9	
20	1	1	1		Mutter	Nut	190428-3	
21				1	Medbringare	Companion flange	86460-3	8)
				1	Medbringare	Companion flange	656828-1	9)
22				1	Skruv	Bolt	921659-9	5)
23				1	Fjäderbricka	Spring washer	906994-9	
24				1	Bricka	Washer	120065-8	

1. För H6 växellåda.
2. För M4, M30 och M40 växellådor.
3. För M31 växellåda.
4. Endast för ett visst antal vagnar inom USA marknaden. Detta utförande igenkännes på att växellåda och kardanaxlar är försedda med runda medbringare och bakaxel med rektangulär medbringare. M40 växellåda.

1. For H6 transmission.
2. For M4, M30 and M40 transmissions.
3. For M31 transmission.
4. Only fitted to a certain number of vehicles operating on the United States market. This model is recognized by the fact that the transmission and propeller shaft are fitted with round companion flanges and the rear axle has a rectangular companion flange. M40 transmission.

5. T.o.m. chassi nr 19225 utom nr / Up to chassis No. 19225 except Nos. 18992-18993, 19018-19044, 19046-19051, 19080-19087, 19089-19221, 19224.
6. Fr.o.m. chassi nr 19226 samt nr / W.e.f. chassis No. 19226 and Nos. 18992-18993, 19018-19044, 19046-19051, 19080-19087, 19089-19221, 19224.
7. Fr.o.m. chassi nr 27498.
8. För kardanaxel med mått A = 32 13/32". Se anm. 2 sida 54.
9. För kardanaxel med mått A = 32 3/4". Se anm. 2 sida 54.

7. W.e.f. chassis No. 27498.
8. For propeller shafts with measurement A = 32 13/32". See page 54 footnote 2.
9. For propeller shafts with measurement A = 32 3/4". See page 54 footnote 2.

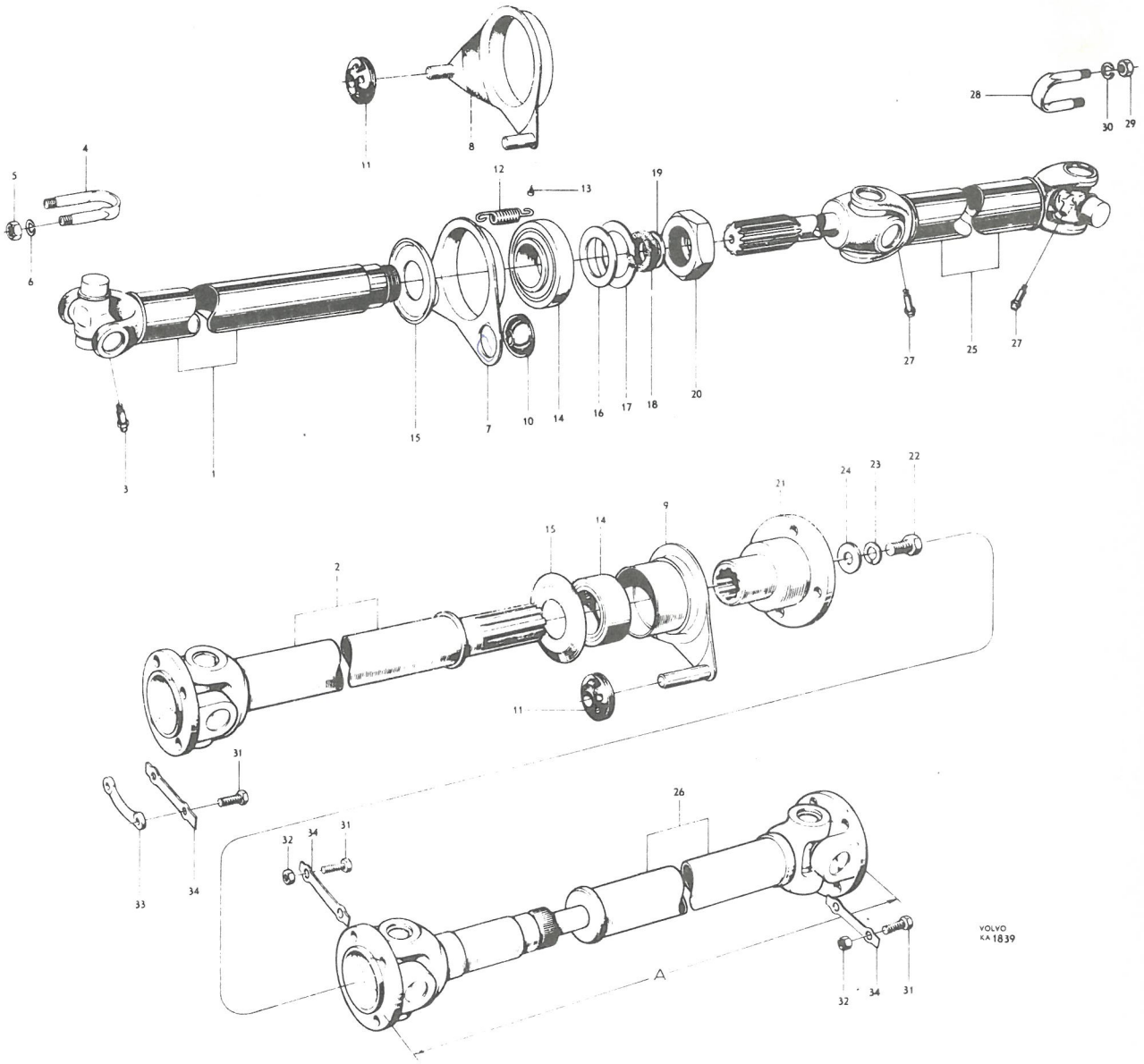
VOLVO
KA 1839
A

P 120

Kardanaxel — Propeller shaft

Pos Fig.	Antal Qty. 653052	662981	662982	Benämning	Description	Det. nr Part No.	Anmärkning Notes
25	1			Kardanaxel, bakre, kmpl.	Propeller shaft, rear, cpl.	653052	
				. Detaljer se sida 56	. Components, see page 56		
26			1	Kardanaxel, bakre, kmpl.	Propeller shaft, rear, cpl.	662982	1, 2)
27	2			Smörjnippel	Lubricator		Se pos 3. See fig. 3.
28	2			Krampa	U-bolt		Se pos 4. See fig. 4.
29	4			Mutter	Nut		Se pos 5. See fig. 5.
30	4			Fjäderbricka	Spring washer		Se pos 6. See fig. 6.
31		4	8	Skruv	Bolt	102754	
32			8	Mutter	Nut	10817	
33		2		Mutterplatta	Nut plate	89891	
34		2	8	Låsbricka	Lock washer	15260	

1. Endast för ett visst antal vagnar inom USA marknaden. Detta utförande igenkännes på att växellåda och kardanaxlar är försedda med runda medbringare och bakväxeln med rektangulär medbringare. M40 växellåda.
2. Har förekommit i två utföranden ; dels ett tidigare med min. mått A = 32 13/32", dels ett senare med min. mått A = 32 3/4".

1. Only fitted to a certain number of vehicles operating on the United States market. This model is recognised by the fact that the transmission and the propeller shaft are fitted with round companion flanges and the rear axle has a rectangular flange. M40 transmission.
2. Has appeared as two models: early production with a minimum value A = 32 13/32" and late production with a minimum value A = 32 3/4".

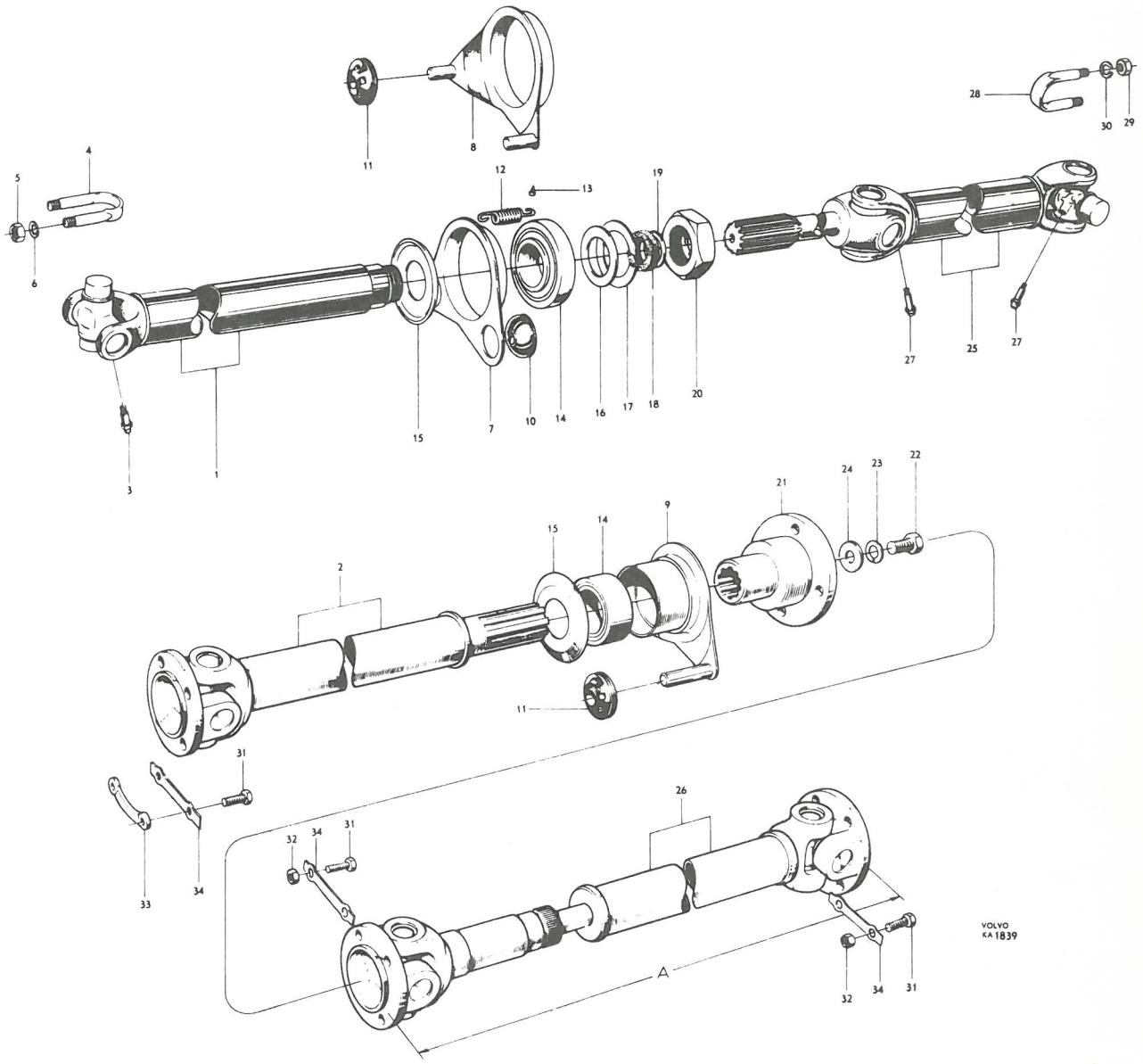
VOLVO
KA 1839
A

P 120

Kardanaxel — Propeller shafts

Pos Fig.	Antal Qty. 653051	656794	662344	653052	Benämning	Description	Det. nr Part No.	Anmärkning Notes
1	1				Kardanaxel, kmpl.	Propeller shaft, cpl.	653051	
		1			Kardanaxel, kmpl.	Propeller shaft, cpl.	656794	
			1		Kardanaxel, kmpl.	Propeller shaft, cpl.	662344	
				1	Kardanaxel, kmpl.	Propeller shaft, cpl.	653052	
2	1				. Röraxel	. Tubular shaft	656761	
		1			. Röraxel	. Tubular shaft	658513	
			1		. Röraxel	. Tubular shaft	663268	
3				1	. Röraxel	. Tubular shaft	656764	
4	1	1	1		. Smörjnippel	. Lubricating nipple	951739	
5	1	1	1	1	. Axelkors, kmpl.	. Joint cross, cpl.	659773	
6				1	. Axelkors, kmpl.	. Joint cross, cpl.	656762	
7	4	4	4	8	. . Korkpackning	. . Cork packing	15551	
8	4	4	4	8	. . Hållare	. . Retainer	87944	
9	4	4	4	8	. . Nållager	. . Needle bearing	656763	
10	2	2	2	4	. . Låsring	. . Lock ring	118006	
11				1	. Gaffeltapp	. Yoke pin	656766	
12				2	. Låsring	. Lock ring		Se pos 10. See fig. 10

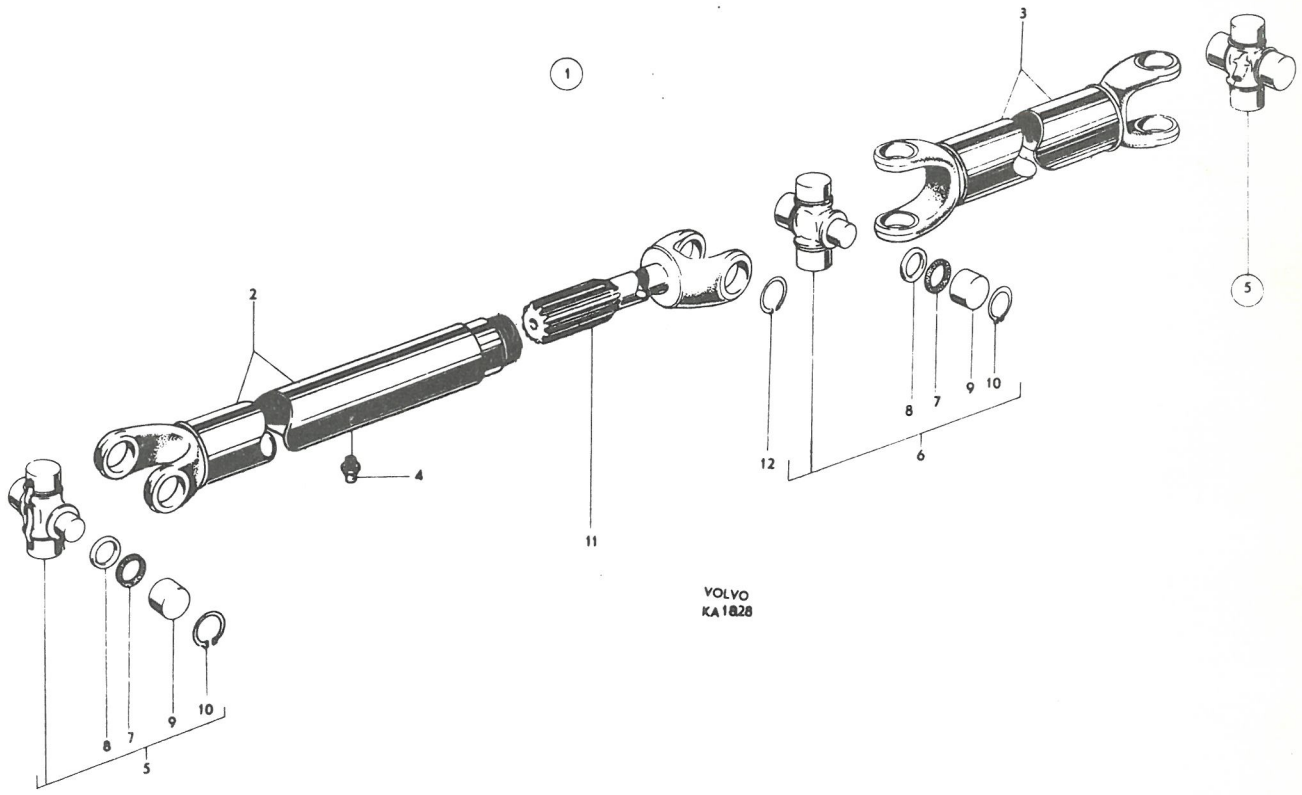
1
2
3
4
5
6
7
8
9
10
11
12
VOLVO
KA 1828

P 120

Bakaxel, ENV — Rear axle, ENV

Pos Fig.	Antal Qty.	Benämning	Description	Det. nr Part No.	Anmärkning Notes
	1	Bakaxel, kmpl., utv. 4,56:1 (9x41)	Rear axle, cpl., ratio 4.56:1 (9x41) ...	653868	1,2)
	1	Bakaxel, kmpl., utv. 4,56:1 (9x41)	Rear axle, cpl., ratio 4.56:1 (9x41) ...	657012	1,3,4)
	1	Bakaxel, kmpl., utv. 4,56:1 (9x41)	Rear axle, cpl., ratio 4.56:1 (9x41) ...	662527	1,6)
1	1	. Bakaxelkåpa, kmpl.	. Rear axle casing, cpl.	653595	2)
	1	. Bakaxelkåpa, kmpl.	. Rear axle casing, cpl.	656956	3,5)
	1	. Bakaxelkåpa, kmpl.	. Rear axle casing, cpl.	662528	6)
2	1	. . Fäste, V	. . Anchorage, L	653592	
	1	. . Fäste, H	. . Anchorage, R	653593	
3	1	. . Fäste, kmpl.	. . Anchorage, cpl.	657146	
		. . . Tapp	. . . Pin	S.E.S.	
4	1	. . Propp	. . Plug	952359	~~190532~~
	2	. Propp (dräneringshål)	. Plug (drain aperture)	16325	2,7)
	1	. Luftningsnippel	. Air-venting nipple	662014	6,7)
	1	. Bakaxelväxel, kmpl.	. Differential carrier, cpl.	653869	
5	1	. . Hus, kmpl.	. . Housing, cpl.	659098	~~655232~~
		. . . Överfall	. . . Cap	S.E.S.	
6	4	. . . Skruv	. . . Screw	105120	
7	4	. . Låsbricka	. . Lock washer	15007	
8	1	. . Propp	. . Plug	952077	
	1	. . Differential, kmpl.	. . Differential, cpl.	89298	
9	1	. . . Differentialhus	. . Differential housing	89086	
10	2	. . . Differentialhjul	. . . Side gear	89087	
11	2	. . . Tryckbricka, tj. = 0,80	. . . Thrust washer, Th. = 0.80	87650	
	erf	tj. = 0,95	Th. = 0.95	86506	
	erf	tj. = 1,11	Th. = 1.11	86507	
	erf	tj. = 1,27	Th. = 1.27	88013	
	erf	tj. = 1,58	Th. = 1.58	88014	
12	2	. . . Differentialhjul	. . . Side pinion	89088	
13	2	. . . Tryckbricka	. . . Thrust washer	87651	
14	1	. . . Axeltapp	. . . Shaft pin	87647	
15	1	. . . Låspinne	. . . Lock pin	87649	
16	1	. . . Distanshylsa	. . . Spacer sleeve	87648	
17	1	. . . Kronhjul och pinjong	. . . Drive pinion and ring gear	89962	
18	8	. . . Skruv	. . . Screw	89089	
19	4	. . . Låsbricka	. . . Lock washer	15258	
20	2	. . Innerring med rullsats	. . Bearing cone	19286	SKF:2K-28155
21	2	. . Ytterring	. . Bearing cup	19285	SKF:2K-28300
22	2	. . Ställmutter	. . Adjuster nut	87653	
23	2	. . Låsbricka	. . Lock washer	15259	
24	2	. . Skruv	. . Bolt	100101	

1. Förekommer som alternativ till Spicer bakaxel på P12132-12134, P12234.
2. T.o.m. chassi nr 2610.
3. Chassi nr 2611-53756 utom nr 51469, 52049, 52051-52053, 52420-52422, 52430-52433, 52438-52439, 52441, 52443, 52447, 52454-52464, 52508, 52510, 52515, 52541-52548, 52600, 52621, 52623, 52673-52734, 52736-52748, 52751-52857, 52865-52869, 52970-52985, 52987-52992, 52996-53002, 53004-53157, 53164-53319, 53321-53331, 53333-53381, 53383-53439, 53550-53599, 53641-53680, 53721-53728, 53751.
4. Ersättes av 1st 662527, 1st 659979 och 1st 659980.
5. Ersättes av 1st 662528, 1st 659979 och 1st 659980.
6. Fr.o.m. chassi nr 53757 samt under anm. 3 efter "utom nr" uppräcknade chassi nr.
7. Ingår ej i komplett bakaxel.

1. Appears as an alternative to Spicer rear axle on P12132-12134, P12234.
2. Up to chassis No. 2610.
3. Chassis Nos. 2611-53756 except Nos. 51469, 52049, 52051-52053, 52420-52422, 52430-52433, 52438-52439, 52441, 52443, 52447, 52454-52464, 52508, 52510, 52515, 52541-52548, 52600, 52621, 52623, 52673-52734, 52736-52748, 52751-52857, 52865-52869, 52970-52985, 52987-52992, 52996-53002, 53004-53157, 53164-53319, 53321-53331, 53333-53381, 53383-53439, 53550-53599, 53641-53680, 53721-53728, 53751.
4. Replaced by 1pc. 662527, 1pc. 659979 and 1pc. 659980.
5. Replaced by 1pc. 662528, 1pc. 659979 and 1pc. 659980.
6. W.e.f. chassis No. 53757 as well as the chassis listed after the word "except" in footnote 3.
7. Not included in complete rear axle.

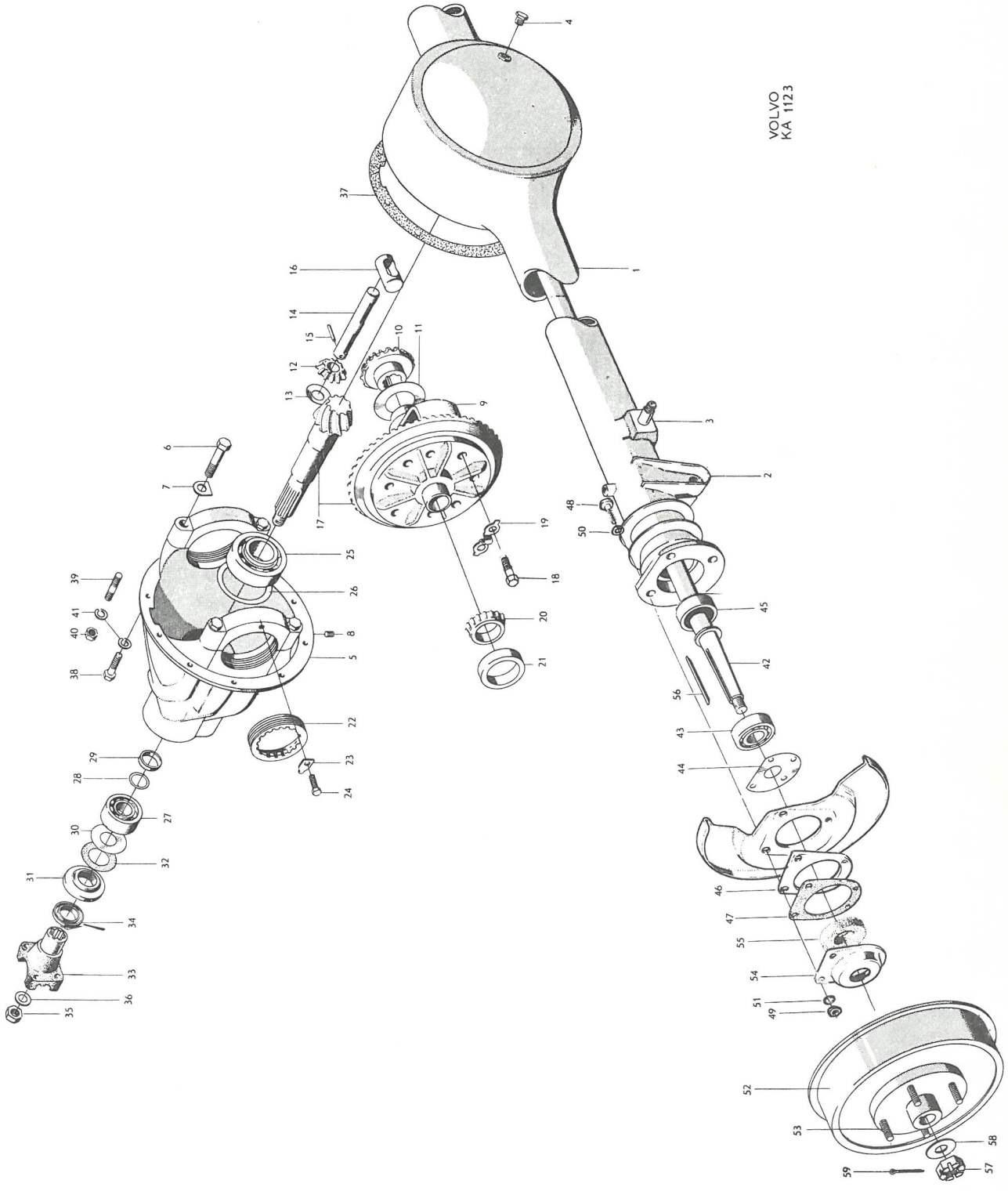
VOLVO
KA 1123

Pos Fig.	Antal Qty.	Benämning	Description	Det. nr Part No.	Anmärkning Notes
25	1	. . Pinjonglager	. . Pinion bearing	181233	SKF:231508
26	erf	. . Justermellanlägg tj. = 0,10	. . Shim, Th. = 0.10	87655	
	erf	tj. = 0,35	Th. = 0.35	87654	
27	1	. . Pinjonglager	. . Pinion bearing	181232	SKF:231734
28	erf	. . Justermellanlägg, tj. = 0,10	. . Shim, Th. = 0.10	120131	
	erf	tj. = 0,35	Th. = 0.35	120132	
	erf	tj. = 1,00	Th. = 1.00	120133	
29	1	. . Distansring	. . Spacer ring	86578	
30	1	. . Oljeslungare	. . Oil slinger	87659	
31	1	. . Oljetätning	. . Oil seal	88391	
32	1	. . Packning	. . Gasket	87661	
33	1	. . Medbringare, kmpl.	. . Companion flange, cpl.	653098	
34	1	. . . Dammslungare	. . . Dust slinger	87663	
35	1	. . Mutter	. . Nut	950388	
36	1	. . Bricka	. . Washer	906832	
37	1	. Packning	. Gasket	87670	
38	7	. Skruv	. Bolt	902280	l = 22
	1	. Skruv	. Bolt	902283	l = 35
39	2	. Pinnskruv	. Stud	130077	
40	2	. Mutter	. Nut	906576	
41	10	. Fjäderbricka	. Spring washer	906990	
42	2	Drivaxel	Axle shaft	88706	1)
	2	Drivaxel	Axle shaft	659453	2)
43	2	Rullager	Roller bearing	19577	SKF:32207
44	erf	Justermellanlägg, tj. = 0,10	Shim, Th. = 0.10	86891	
	erf	tj. = 0,35	Th. = 0.35	86890	
	erf	tj. = 1,00	Th. = 1.00	86889	
	erf	tj. = 1,50	Th. = 1.50	651794	
45	2	Oljetätning	Oil seal	114046	
46	2	Distansbricka	Spacer washer	87693	
47	4	Packning	Gasket	87711	
48	8	Skruv	Bolt	105164	
49	8	Mutter	Nut	921782	
50	8	Bricka	Washer	11963	
51	8	Låsbricka	Lock washer	951699	
52	2	Nav, kmpl.	Hub, cpl.	653326	
53	10	. Hjulbult	. Wheel bolt	654490	
54	2	Oljetätning, kmpl.	Oil seal, cpl.	88708	
55	2	. Filtring	. Felt ring	19246	
56	2	Kil, tid. utf.	Key, early prod.	86856	Höjd = 8. Height = 8.
		Kil, sen. utf.	Key, late prod.	160553	Höjd = 6. Height = 6.
57	2	Mutter	Nut	10506	
58	2	Bricka	Washer	80114	
59	2	Saxpinne	Cotter pin	191174	
		Hjul	Wheel		Se grupp 6. See Group 6.

1. Tid. utf. Kännetecknas av att kilspåret har ett djup av 5 mm och kilen en höjd av 8 mm.
Ersättes av 1 st 659453 och 1 st 160553.
2. Sen. utf. Kännetecknas av att kilspåret har ett djup av 2,85 mm och kilen en höjd av 6 mm.

1. Early prod. Recognized by the fact that the key groove has a depth of 5 mm and the key 8 mm.
Replaced by 1 pc. 659453 and 1 pc. 160553.
2. Late prod. Recognized by the fact that the key groove has a depth of 2.85 mm and the key 6 mm.

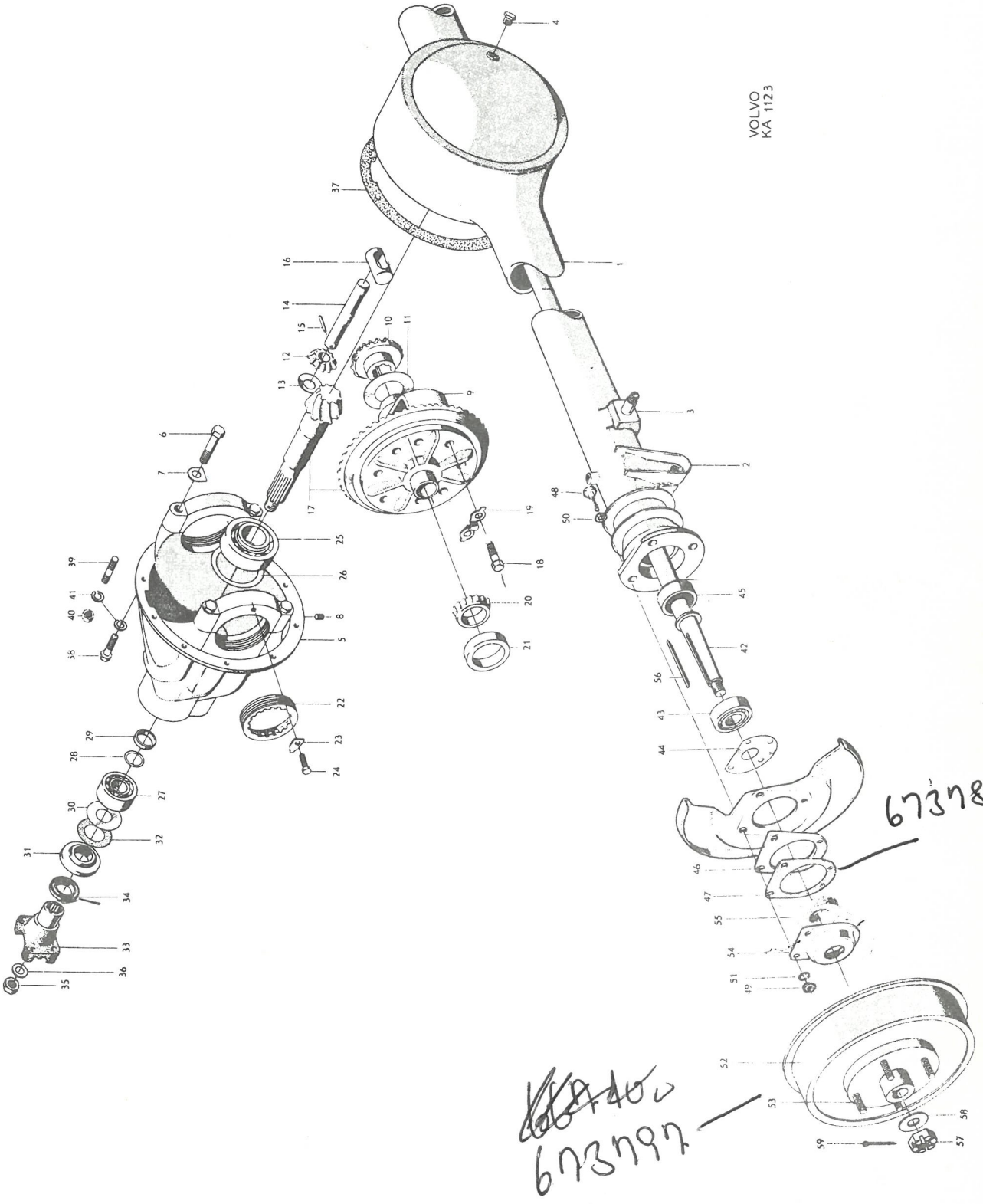
VOLVO
KA 1123
673788
673797

P 120

Bakaxel, Spicer — Rear axle, Spicer

Pos Fig.	Antal Qty. 654924	Antal Qty. 661294	Benämning	Description	Det. nr Part No.	Anmärkning Notes
1	1		Bakaxel, kmpl., utv. 4,56:1 ..	Rear axle, cpl., ratio 4.56:1 ..	654924	1,2)
		1	Bakaxel, kmpl., utv. 4,56:1 ..	Rear axle, cpl., ratio 4.56:1 ..	661294	1,3)
2	1		. Bakaxelkåpa, kmpl.	. Differential carrier and caps assembly, cpl.	654945	
		1	. Bakaxelkåpa, kmpl.	. Differential carrier and caps assembly, cpl.	661527	
3	2	2	. . Överfall	. . Cap	S.E.S.	
4	4		. . Skruv	. . Bolt	924307	
		4	. . Skruv	. . Bolt	921864	
4a	1		. . Propp	. . Plug	952078	
5	1	1	. . Fäste, V	. . Anchorage, L	S.E.S.	
	1	1	. . Fäste, H	. . Anchorage, R	S.E.S.	
6	1	1	. . Fäste	. . Anchorage	S.E.S.	
7	1	1	. Inspektionslock, kmpl.	. Inspection cover, cpl.	89253	
8	1	1	. . Propp	. . Plug	952359	~~190532~~
9	1	1	. Packning	. Gasket	89254	
10	10	10	. Skruv	. Bolt	921822	
11	10	10	. Fjäderbricka	. Spring washer	906990	
12	1		. Differential, kmpl.	. Differential, cpl.	89672	
		1	. Differential, kmpl.	. Differential, cpl.	661516	
13	1		. . Differentialhus	. . Differential housing	89670	
		1	. . Differentialhus	. . Differential housing	661515	
14	2	2	. . Differentialhjul	. . Side gear	89673	
15	2	2	. . Tryckbricka, tj. = 0,80 ..	. . Thrust washer, Th. = 0.80 ..	658620	~~120620~~
16	2	2	. . Differentialhjul	. . Side pinion	89674	
17	2	2	. . Tryckbricka	. . Thrust washer	87651	
18	1	1	. . Axeltapp	. . Shaft pin	89259	
19	1		. . Låspinne	. . Lock pin	81369	
		1	. . Låspinne	. . Lock pin	191838	
20	1	1	. . Distanshylsa	. . Spacer sleeve	87648	
21	1		. Kronhjul och pinjong (9 x 41)	. Drive pinion and ring gear (9 x 41)	89675	
		1	. Kronhjul och pinjong (9 x 41)	. Drive pinion and ring gear (9 x 41)	661518	
22	8		. Skruv	. Bolt	102721	
		8	. Skruv	. Bolt	191807	
23	2		. Innerring med rullsats	. Bearing cone	181190	SKF:3K-24780
		2	. Innerring med rullsats	. Bearing cone	181305	SKF:K-LM501349
24	2		. Ytterring	. Bearing cup	181191	SKF:3K-24721
		2	. Ytterring	. Bearing cup	181306	SKF:K-LM501311

1. Förekommer som alternativ till ENV bakaxel på P12132-12134, P12234. P12244.
2. T.o.m. chassi nr 61890 utom nr 57679. Ersättes av 1st 661294 och 1st 661134.
3. Fr.o.m. chassi nr 61891 samt nr 57679.

1. Appears as an alternative to ENV rear axles on P12132-12134, P12234. P12244.
2. Up to chassis No. 61890 except No. 57679. Replaced by 1pc. 661294 and 1pc. 661134.
3. W.e.f. chassis No. 61891 and No. 57679.

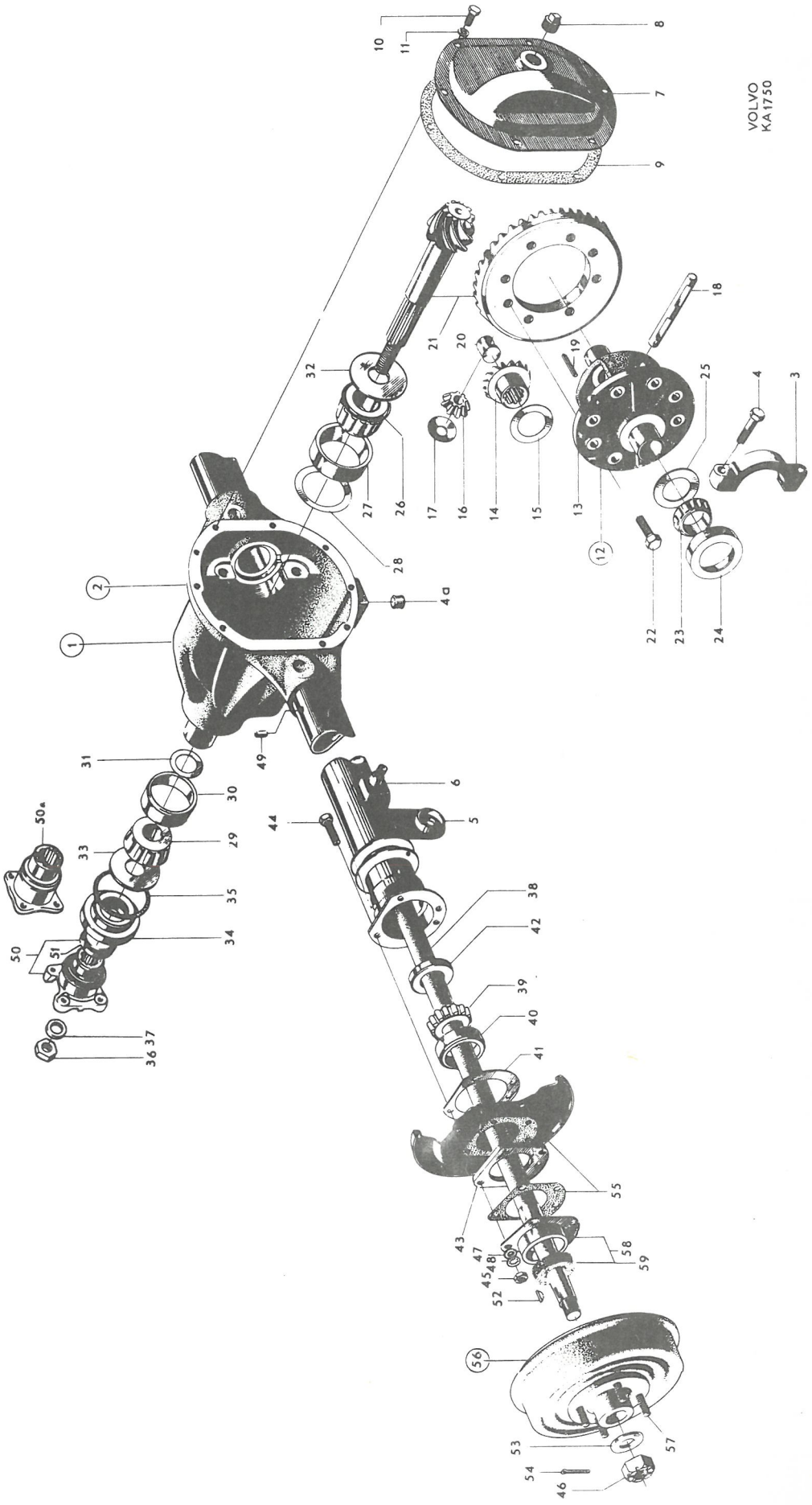
VOLVO
KA1750

Pos Fig.	Antal Qty. 654924	Antal Qty. 661294	Benämning	Description	Det. nr Part No.	Anmärkning Notes
25	erf	erf	. Justermellanlägg, tj. = 0,003" ...	. Shim, Th. = 0.003"	81374-1	
	erf	erf	tj. = 0,005" ...	Th. = 0.005"	81375-8	
	erf	erf	tj. = 0,010" ...	Th. = 0.010"	120622-6	
	erf	erf	tj. = 0,030" ...	Th. = 0.030"	81377-4	
26	1		. Innerring med rullsats	. Bearing cup	181218-9	SKF: 2K-31594
		1	. Innerring med rullsats	. Bearing cup	181303-9	SKF: K-HM 88649
27	1		. Ytterring	. Bearing cone	18453-1	SKF: 2K-31520
		1	. Ytterring	. Bearing cone	181304-7	SKF: K-HM 88610
28	erf		. Justermellanlägg, tj. = 0,003" ...	. Shim, Th. = 0.003"	81383-2	
	erf		tj. = 0,005" ...	Th. = 0.005"	81384-0	
	erf		tj. = 0,010" ...	Th. = 0.010"	120623-4	
		erf	tj. = 0,003" ...	Th. = 0.003"	87655-7	
		erf	tj. = 0,005" ...	Th. = 0.005"	191840-8	
		erf	tj. = 0,010" ...	Th. = 0.010"	191841-6	
		erf	tj. = 0,030" ...	Th. = 0.030"	192597-3	
29	1		. Innerring med rullsats	. Bearing cone	18450-7	SKF: 2K-02872
		1	. Innerring med rullsats	. Bearing cone	181301-3	SKF: K-M 86647
30	1		. Ytterring	. Bearing cup	18451-5	SKF: 2K-02820
		1	. Ytterring	. Bearing cup	181302-1	SKF: K-M 86610
31	erf		. Justermellanlägg, tj. = 0,003" ...	. Shim, Th. = 0.003"	81379-0	
	erf		tj. = 0,005" ...	Th. = 0.005"	81380-8	
	erf		tj. = 0,010" ...	Th. = 0.010"	120621-8	
	erf		tj. = 0,030" ...	Th. = 0.030"	81382-4	
		erf	tj. = 0,003" ...	Th. = 0.003"	191834-1	
		erf	tj. = 0,005" ...	Th. = 0.005"	191835-8	
		erf	tj. = 0,010" ...	Th. = 0.010"	191837-4	
		erf	tj. = 0,030" ...	Th. = 0.030"	191836-6	
32		1	. Oljeslungare	. Oil slinger	661523-1	
33	1	1	. Oljeslungare	. Oil slinger	80506-9	
34	1	1	. Oljetätning	. Oil seal	80507-7	
35	1	1	. Packning	. Gasket	80508-5	
36	1	1	. Mutter	. Nut	88726-5	
37	1	1	. Bricka	. Washer	80513-5	
38	2	2	. Drivaxel	. Axle shaft	89679-5	
39	2	2	. Innerring med rullsats	. Bearing cone	181217-1	SKF: 14132 T
40	2	2	. Ytterring	. Bearing cup	181189-2	SKF: 14276
41	erf	erf	. Justermellanlägg, tj. = 0,005" ...	. Shim, Th. = 0.005"	86891-9	~~89681~~
	erf	erf	tj. = 0,010" ...	Th. = 0.010"	89682-9	
	erf	erf	tj. = 0,030" ...	Th. = 0.030"	86889-3	~~89683~~
	erf	erf	tj. = 0,060" ...	Th. = 0.060"	659868-4	
42	2	2	. Oljetätning	. Oil seal	114257-9	
43	2	2	. Distansbricka	. Spacer washer	87693-8	
44	8	8	. Skruv	. Bolt	102089-0	
45	8	8	. Mutter	. Nut	921782-9	
46	2	2	. Mutter	. Nut	153031-0	

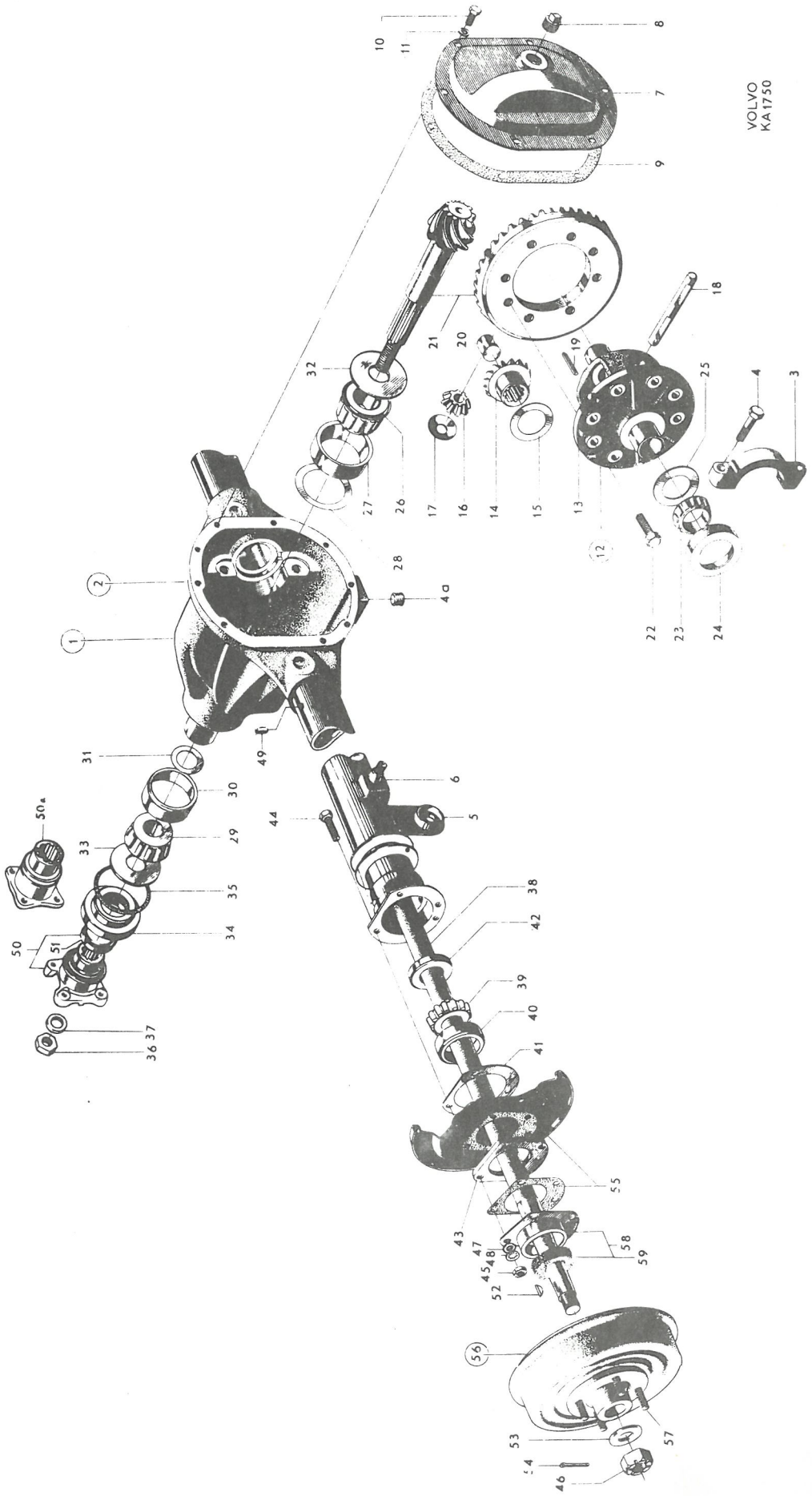
VOLVO KA1750

Pos Fig.	Antal Qty. 654924	Antal Qty. 661294	Benämning	Description	Det. nr Part No.	Anmärkning Notes
47	8	8	Bricka	Washer	19963	
48	8	8	Låsbricka	Lock washer	951699	
49		1	Luftningsnippel	Air-venting nipple	662014	
50	1		Medbringare, kmpl.	Companion flange, cpl.	654923	1)
		1	Medbringare, kmpl.	Companion flange, cpl.	661134	1)
50a		1	Medbringare, kmpl.	Companion flange, cpl.	89263	2)
51	1	1	. Dammslungare	. Dust slinger	81388	
52	2	2	Kil	Key	160553	
53	2	2	Bricka	Washer	120267	
54	2	2	Saxpinne	Cotter pin	191174	
55	4	4	Packning	Gasket	87711	
56	2	2	Nav, kmpl.	Hub, cpl.	653326	
57	10	10	. Hjulbult	. Wheel bolt	654490	
58	2	2	Oljetätning, kmpl.	Oil seal, cpl.	88708	
59	2	2	. Filtring	. Felt ring	19246	
			Hjul	Wheel		Se grupp 6. See Group 6.

1. Kloformad.
2. Rektangulär. (Densamma som på P110). Förekommer endast på ett visst antal vagnar inom USA-marknaden.

1. Clutch shaped.
2. Rectangular. (As on P110.) Only appears on a certain number of chassis operating on the North American market.

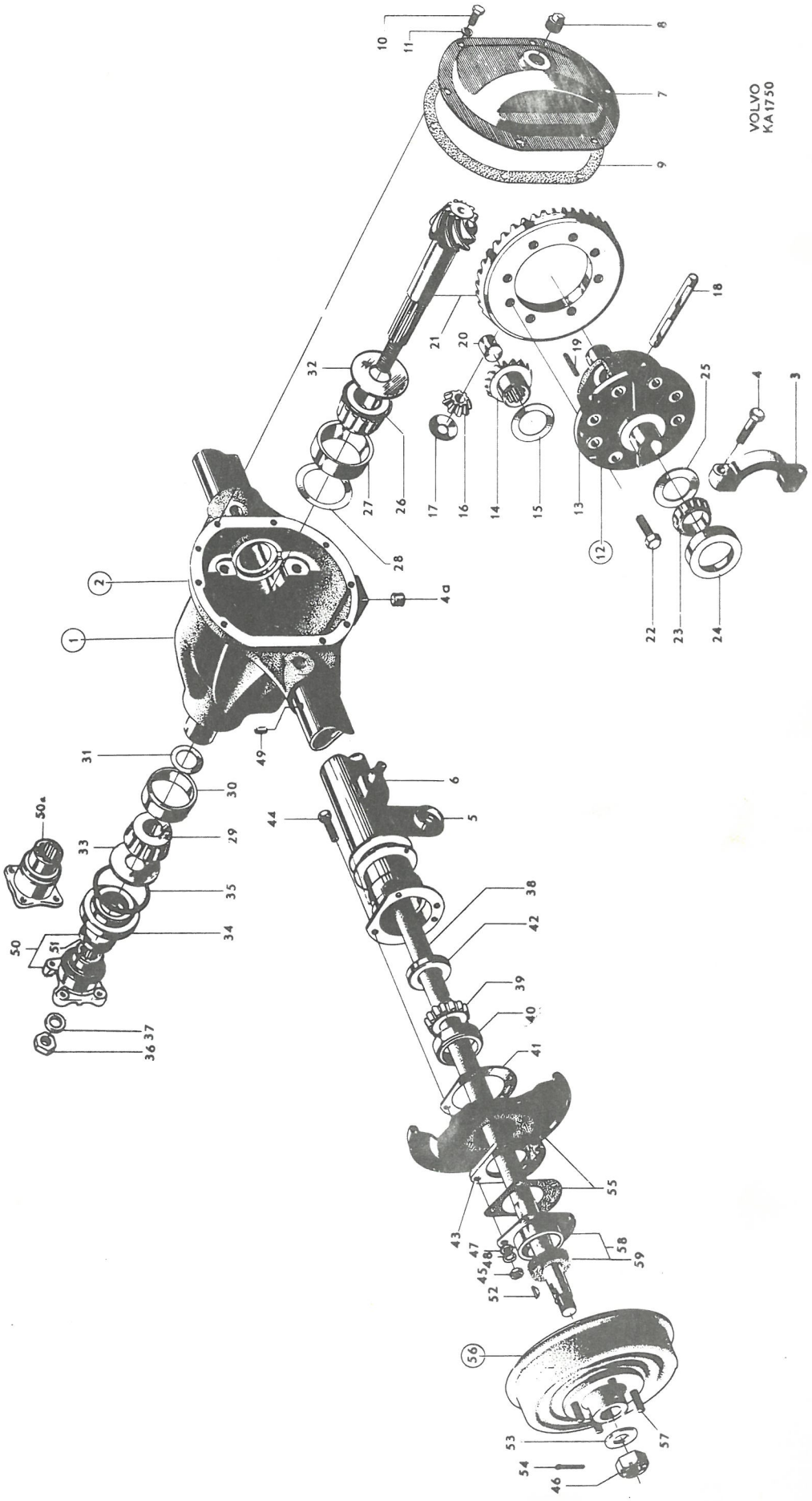
VOLVO
KA1750

Pos Fig.	Antal Qty.	Benämning	Description	Det. nr Part No.	Anmärkning Notes
1	1	Bärarm, V	Support arm, L	653442-4	
	1	Bärarm, H	Support arm, R	653443-2	
2	2	Överfall	Cap	653456-4	
3	4	Mutter	Nut	950394-7	
4	2	Gummikudde	Rubber cushion	653460-6	1)
	2	Gummikudde	Rubber cushion	663972-8	2) ~~654999~~
5	4	Gummikudde	Rubber cushion	653461-4	
6	2	Bricka	Washer	653448-1	
7	2	Mutter	Nut	950366-5	
8	2	Momentstag	Torque rod	653263-4	
9	4	Gummikudde	Rubber cushion	653168-5	
10	2	Bricka	Washer	653267-5	
11	2	Mutter	Nut	950366-5	
12	2	Gummibussning	Rubber bushing	653167-7	
13	2	Distanshylsa	Spacer sleeve	659523-5	
14	2	Skruv	Bolt	924310-6	
15	2	Mutter	Nut	950366-5	
16	1	Tvärstag	Transverse stay	653260-0	
17	2	Gummibussning	Rubber bushing	87033-7	
18	1	Distanshylsa	Spacer sleeve	653361-6	
19	1	Skruv	Bolt	924307-2	
20	1	Bricka	Washer	120802-4	
21	2	Mutter	Nut	950366-5	
22	2	Fjäder	Spring	653163-6	
23	2	Fjäderfäste	Spring anchorage	659154-9	3)
	2	Gummikudde	Rubber cushion	654431-6	4)
	2	Gummikudde	Rubber cushion	656959-4	5)
24	2	Gummikudde	Rubber cushion	659152-3	6)
	2	Fjäderfäste	Spring anchorage		Se grupp 8. See Group 8.
25	2	Gummimellanlägg	Rubber spacer	657930-4	7)
	2	Gummimellanlägg	Rubber spacer	659325-5	8)
26	2	Stötdämparsats, kmpl.	Shock absorber set, cpl.	276445-4	~~276374~~
	2	. Stötdämpare	. Shock absorber	S E S	
27	8	. Gummibussning	. Rubber bushing	87740-7	
28	4	. Mutter	. Nut	955848-7	
29	8	Bricka	Washer	87741-5	
30	2	Bricka	Washer	89328-9	

1. För vagnar med ENV bakaxel.
2. För vagnar med Spicer bakaxel.
3. Vid byte av fjäderfäste på vagnar t.o.m. chassi nr 15028 skall gummikudde nr 659152 monteras.
4. T.o.m. chassi nr 2610.
5. Fr.o.m. chassi nr 2611-15038.
6. Fr.o.m. chassi nr 15039.
7. T.o.m. chassi nr 25369 utom nr 24918, 24967, 24996-25008, 25010-25014, 25016-25018, 25020-25027, 25029-25039, 25045-25046, 25049-25051, 25053-25072, 25074-25099, 25103-25109, 25111-25368.
8. Fr.o.m. chassi nr 25370 samt nr 24918, 24967, 24996-25008, 25010-25014, 25016-25018, 25020-25027, 25029-25039, 25045-25046, 25049-25051, 25053-25072, 25074-25099, 25103-25109, 25111-25368.

1. For chassis with ENV rear axles.
2. For chassis with Spicer rear axles.
3. Rubber cushion No. 659152 should be fitted when replacing spring anchorages on cars up to chassis No. 15038.
4. Up to chassis No. 2610.
5. Chassis Nos. 2611-15038.
6. W.e.f. chassis No. 15039 onwards.
7. Up to chassis No. 25369 except Nos. 24918, 24967, 24996-25008, 25010-25014, 25016-25018, 25020-25027, 25029-25039, 25045-25046, 25049-25051, 25053-25072, 25074-25099, 25103-25109, 25111-25368.
8. W.e.f. chassis No. 25370 and Nos. 24918, 24967, 24996-25008, 25010-25014, 25016-25018, 25020-25027, 25029-25039, 25045-25046, 25049-25051, 25053-25072, 25074-25099, 25103-25109, 25111-25368.

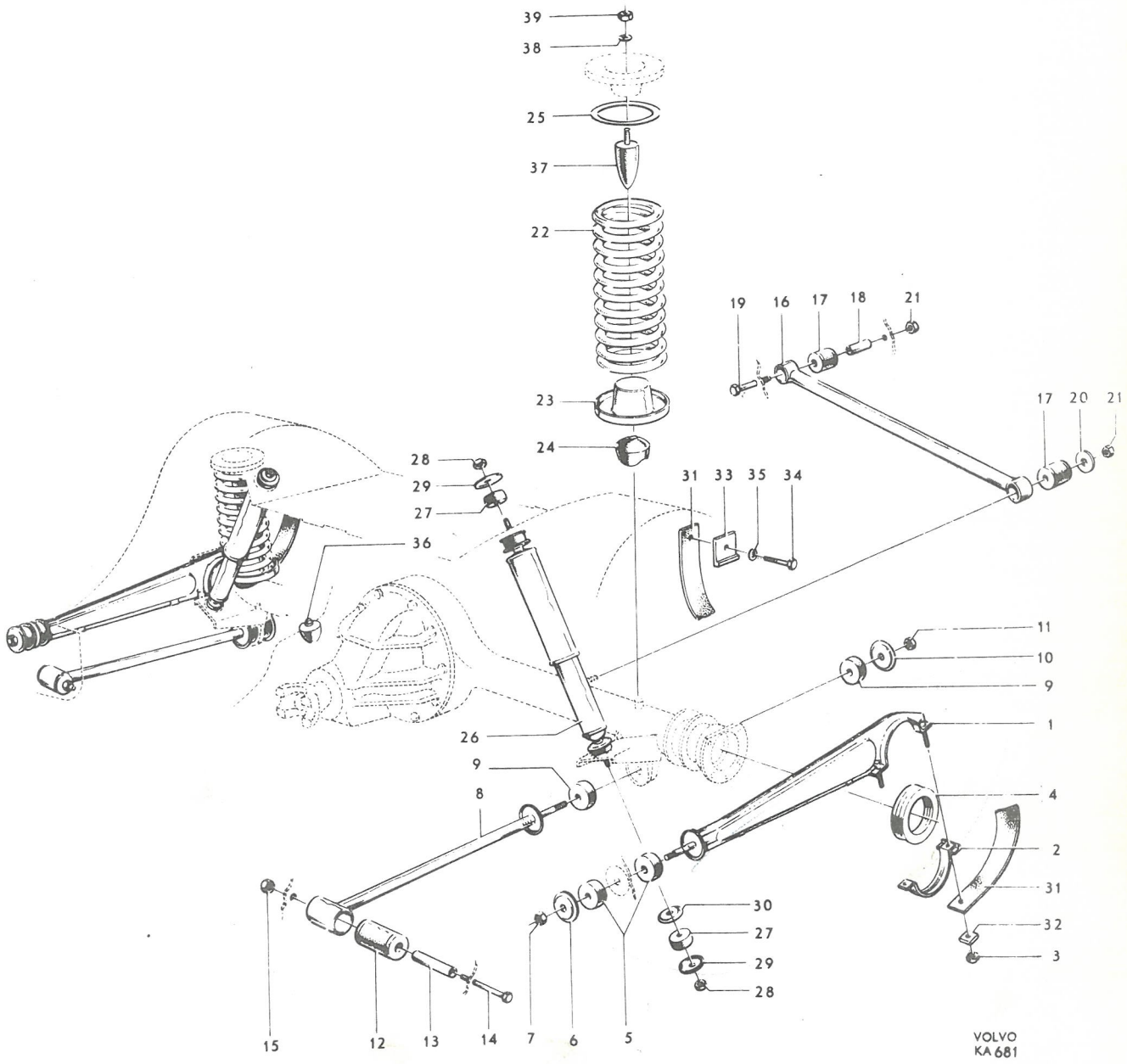
39
38
25
37
22
23
24
19
16
17
18
21
17
20
21
28
29
27
36
31
33
35
34
11
10
9
1
26
9
8
4
2
31
32
3
30
27
29
28
15
12
13
14
7
6
5
VOLVO
KA 681

Pos Fig.	Antal Qty.	Benämning	Description	Det. nr Part No.	Anmärkning Notes
	2	Dämparband	Damper band	654130-4	1) I = 400
31	2	Dämparband	Damper band	667539-1	2) I = 385 ~~653973~~
32	2	Bricka	Washer	653819-3	
33	2	Bricka	Washer	89818-9	
34	2	Skruv	Bolt	921842-1	
35	4	Fjäderbricka	Spring washer	906992-3	
36	1	Gummibuffert	Rubber cushion	83107-3	
37	2	Gummibuffert	Rubber cushion	83108-1	
38	2	Fjäderbricka	Spring washer	906993-1	
39	2	Mutter	Nut	906577-2	

1. T.o.m. chassi nr 2610.
2. Fr.o.m. chassi nr 2611.

1. Up to chassis No. 2610.
2. W.e.f. chassis No. 2611.

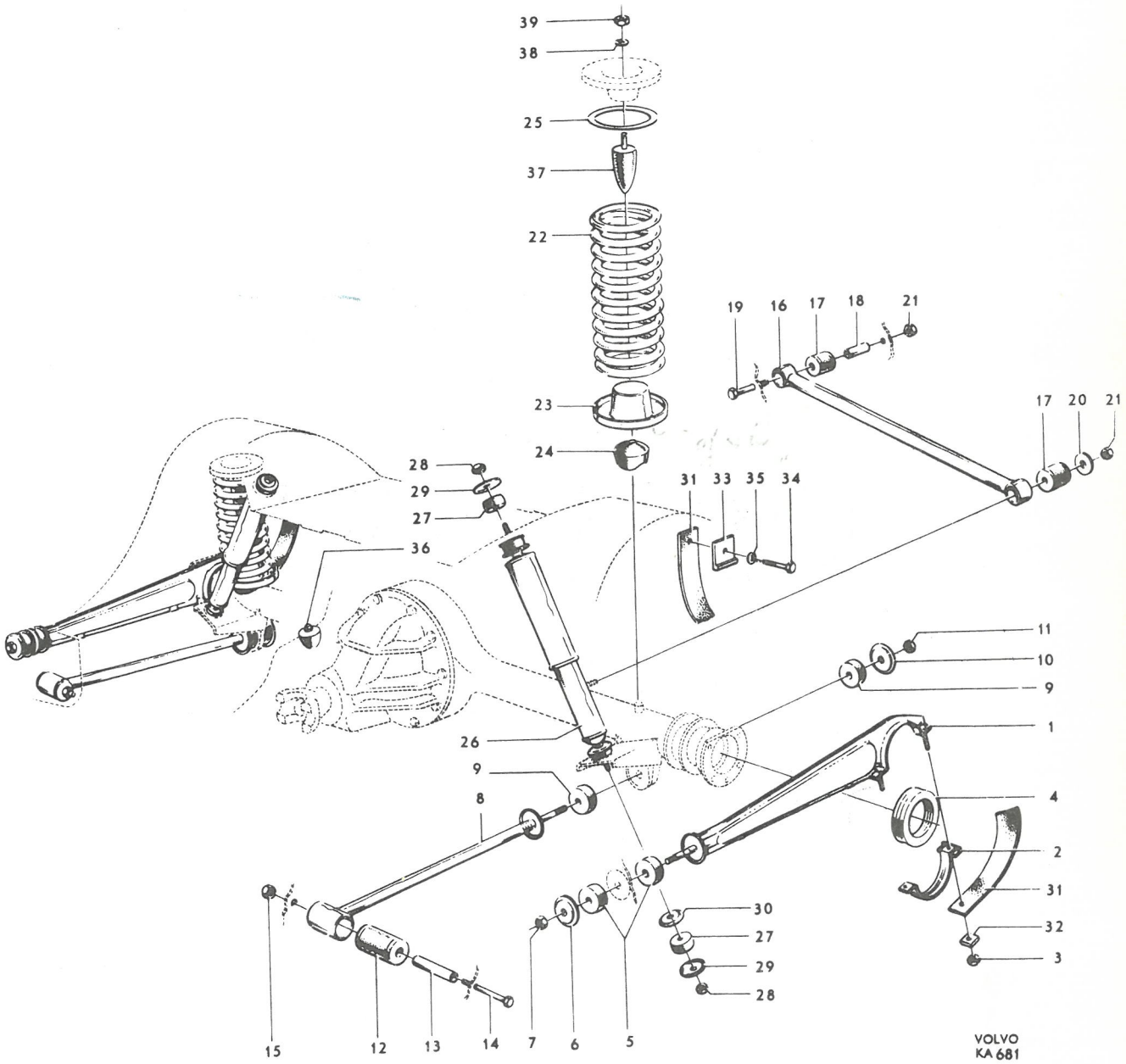
39
38
25
37
22
23
24
19
16
17
18
21
17
20
21
28
29
27
36
31
33
35
34
11
10
9
1
26
9
8
4
2
31
32
3
30
27
29
28
15
12
13
14
7
6
5
VOLVO
KA 681

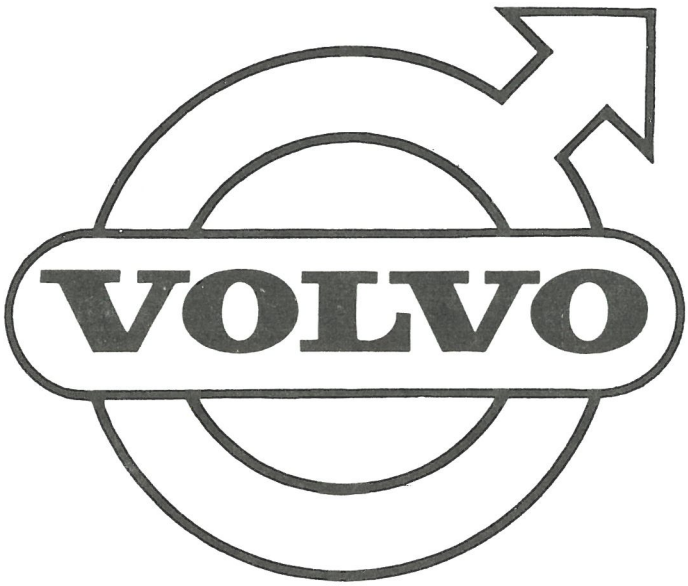
VOLVO

GRUPP 5
Bromsar

INNEHÅLLSFÖRTECKNING

Framhjulsbroms, tidigare utförande	Sida 2
Framhjulsbroms, senare utförande	Sida 4
Bakhjulsbroms, tidigare utförande	Sida 6
Bakhjulsbroms, senare utförande	Sida 10
Hjulcylinder, tidigare utförande	Sida 12
Hjulcylinder, senare utförande	Sida 13
Fotbromsmanövrering och bromsledningar	Sida 14
Handbroms	Sida 18
Tryckpump	Sida 22

GROUP 5
Brakes

INDEX

Front wheel brakes, early prod.	Page 2
Front wheel brakes, late prod.	Page 4
Rear wheel brakes, early prod.	Page 6
Rear wheel brakes, late prod.	Page 10
Wheel brake cylinders, early prod.	Page 12
Wheel brake cylinders, late prod.	Page 13
Foot brake control linkage, brake lines	Page 14
Handbrake	Page 18
Master cylinder	Page 22

P 120

Framhjulsbroms — Front wheel brakes

Pos Fig.	Antal Qty.	Benämning	Description	Det. nr Part No.	Anmärkning Notes
	1	Framhjulsbroms, kmpl, V	Front wheel brakes, cpl, L	654508-1	1) Lagerföres ej
	1	Framhjulsbroms, kmpl, H	Front wheel brakes, cpl, R	654509-9	1) Not stocked
1	1	. Bromssköld, kmpl, V	. Backing plate, cpl, L	655665-8	
	1	. Bromssköld, kmpl, H	. Backing plate, cpl, R	655666-6	
2	4	. . Bult	. . Bolt	89700-9	
3	4	. . Bricka	. . Washer	120141-7	
4	4	. . Bricka, fjädrande	. . Washer, sprung	88995-6	
5	4	. . Justerkam	. . Adjuster cam	656337-3	
6	8	. Bricka	. Washer	26885-4	
7	4	. Bricka, fjädrande	. Washer, sprung	89705-8	
8	4	. Låsbricka	. Lock washer	89652-2	
9	2	. Bromsback med belägg, kmpl, V	. Brake shoe and lining, cpl, L	655667-4	2)
	2	. Bromsback med belägg, kmpl, H	. Brake shoe and lining, cpl, R	655668-2	2)
10	4	. . Justertapp	. . Adjuster pin	87913-0	
11	4	. . Dämpningsfjäder	. . Damping spring	88611-9	
12	4	. . Styrtapp	. . Guide pin	87916-3	
13	1	. . Spärrsegment och hävarm, V	. . Quadrant and lever, L	651926-8	
	1	. . Spärrsegment och hävarm, H	. . Quadrant and lever, R	651927-6	
14	1	. . Låsfjäder, V	. . Lock spring, L	88755-4	
	1	. . Låsfjäder, H	. . Lock spring, R	88756-2	
15	2	. . Fjäder	. . Spring	87921-3	
	1	. Bromsbeläggsats, kmpl	. Brake lining set, cpl	275815-9	3)
	4	. . Belägg	. . Lining	S E S	
16	1	. Bromsbeläggsats, kmpl	. Brake lining set, cpl	275806-8	4)
17	4	. . Belägg	. . Lining	S E S	
18	40	. . Nit	. . Rivet	952494-3	
19	4	. Returfjäder	. Return spring	655670-8	
20	2	. Hjulcylinder, kmpl, V	. Brake cylinder, cpl, L	655671-6	
	2	. Hjulcylinder, kmpl, H	. Brake cylinder, cpl, R	655672-4	
		. . Detaljer se sida 12, övre bilden	. . Components, see page 12, upper illustration		
21	2	. Luftningsnippel	. Air venting nipple	88933-7	
22	4	. Skruv	. Screw	921802-5	l = 3/8"
23	4	. Fjäderbricka	. Spring washer	906988-1	
24	4	. Skruv	. Screw	921639-1	l = 5/8"
25	4	. Låsbricka	. Lock washer	951698-0	
26	2	. Bromsledning	. Brake line	654717-8	
	4	Skruv	Bolt	921842-1	l = 1"
27	4	Skruv	Bolt	921847-0	l = 2 1/4"
28	8	Mutter	Nut	950394-7	
		Bromstrumma med nav	Brake drum and hub		Se grupp 6 See Group 6

1. T o m chassi nr 15238 utom nr 14986, 14987, 15069-15072, 15075-15081, 15084, 15097-15105, 15178-15185.
2. Lagerföres numera endast med limmat belägg.
3. Alt 1. Avsedd för limning.
4. Alt 2. Avsedd för nitning.

1. Up to chassis No 15238 except Nos 14986, 14987, 15069-15072, 15075-15081, 15084, 15097-15105, 15178-15185.
2. Currently only stocked with bonded linings.
3. Alt 1. Bonding.
4. Alt 2. Riveting.

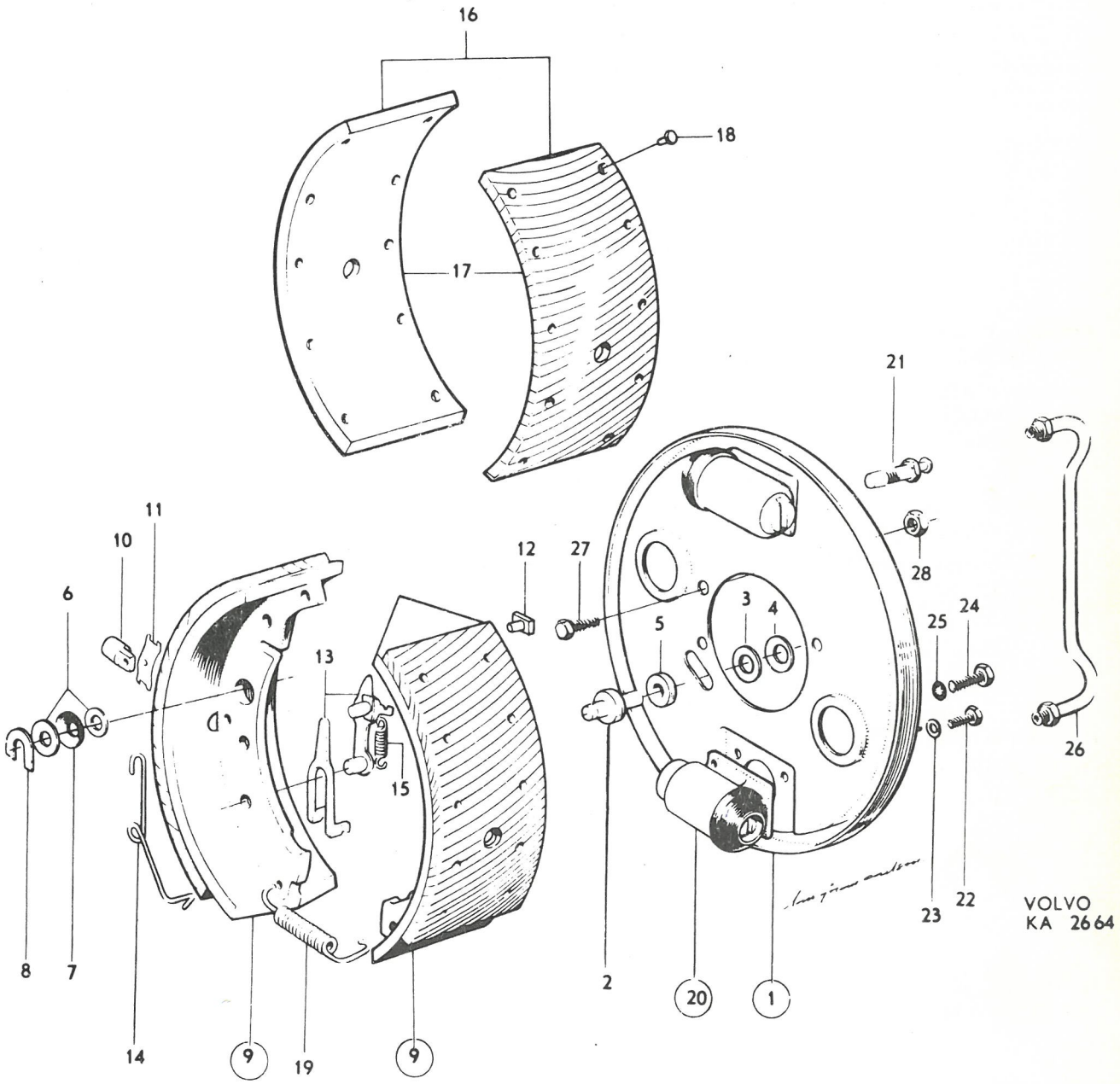
16
18
17
21
11
10
12
27
28
6
3
4
5
24
25
13
15
26
8
7
14
9
19
9
2
20
1
23
22
VOLVO
KA 2664

P 120

Framhjulsbroms — Front wheel brakes

Pos Fig.	Antal Qty.	Benämning	Description	Det. nr Part No.	Anmärkning Notes
	1	Framhjulsbroms, kmpl, V	Front wheel brakes, cpl, L	658959-2	1) Lagerföres ej
	1	Framhjulsbroms, kmpl, H	Front wheel brakes, cpl, R	658960-0	1) Not stocked
1	1	. Bromssköld, V	. Backing plate, L	659688-6	
	1	. Bromssköld, H	. Backing plate, R	659689-4	
2	2	. Bromsback, med belägg, främre	. Brake shoe, forward, with lining	659690-2	
3	2	. Bromsback, med belägg, bakre	. Brake shoe, rear, with lining	659692-8	
	1	. Bromsbeläggsats, kmpl	. Brake lining set, cpl	275851-4	2)
	2	. . Belägg, främre	. . Lining, forward	S E S	
	2	. . Belägg, bakre	. . Lining, rear	S E S	
4	1	. Bromsbeläggsats, kmpl	. Brake lining set, cpl	275847-2	3)
5	2	. . Belägg, främre	. . Lining, forward	S E S	
6	2	. . Belägg, bakre	. . Lining, rear	S E S	
7	40	. . Nit	. . Rivet	952494-3	
8	4	. Styrpinne	. Guide pin	659663-9	
9	4	. Låsfjäder	. Lock spring	659664-7	
10	2	. Justerskruv	. Adjuster screw	659665-4	
11	2	. Justermutter	. Adjuster nut	659666-2	
12	2	. Styrhylsa	. Guide sleeve	659667-0	
13	2	. Returfjäder	. Return spring	659668-8	
14	2	. Styrbricka	. Guide washer	659669-6	
15	2	. Hållare	. Retainer	659670-4	
16	4	. Returfjäder	. Return spring	659694-4	
17	2	. Gummipropp	. Rubber plug	659672-0	
18	2	. Hjulcylinder, kmpl	. Brake cylinder, cpl	659673-8	
		. . Detaljer, se sida 13	. . Components, see page 13		
19	4	. Trycktapp	. Pin	659676-1	
20	4	. Skruv	. Screw	921803-3	
21	4	. Fjäderbricka	. Spring washer	906988-1	
22	4	Skruv	Bolt	921842-1	l = 1"
	4	Skruv	Bolt	921847-0	l = 2 1/4"
23	8	Mutter	Nut	950394-7	
24	2	Bromstrumma	Brake drum		Se grupp 6 See Group 6

1. Fr o m chassi nr 15239 samt nr 14986, 14987, 15069-15072, 15075-15081, 15084, 15097-15105, 15178-15185.
2. Alt 1. Avsedd för limning.
3. Alt 2. Avsedd för nitning.

1. W e f chassis No 15239 and Nos 14986, 14987, 15069-15072, 15075-15081, 15084, 15097-15105, 15178-15185.
2. Alt 1. Bonding.
3. Alt 2. Riveting.

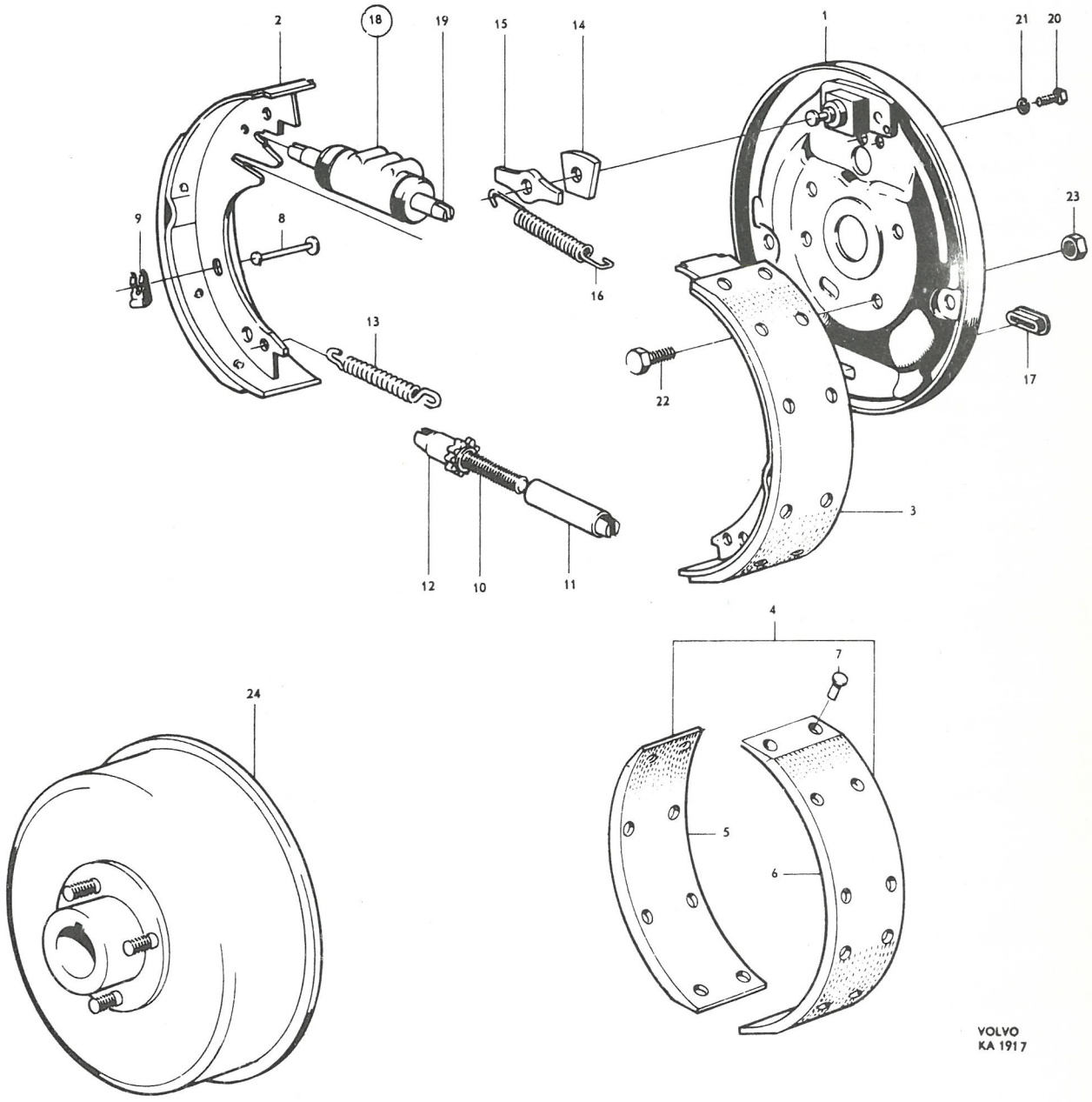
2
18
19
15
14
1
21
20
23
9
8
16
13
22
17
3
12
10
11
4
7
5
6
24
VOLVO
KA 1917

P 120

Bakhjulsbroms — Rear wheel brakes

Pos Fig.	Antal Qty.	Benämning	Description	Det. nr Part No.	Anmärkning Notes
	1	Bakhjulsbroms, kmpl, V	Rear wheel brakes, cpl, L	89987-2	1) Lagerföres ej
	1	Bakhjulsbroms, kmpl, H	Rear wheel brakes, cpl, R	89988-0	1) Not stocked
1	1	. Bromssköld, kmpl, V	. Backing plate, cpl, L	89703-3	
	1	. Bromssköld, kmpl, H	. Backing plate, cpl, R	89704-1	
2	4	. . Bult	. . Bolt	89700-9	
3	4	. . Bricka	. . Washer	120141-7	
4	4	. . Bricka, fjädrande	. . Washer, sprung	88995-6	
5	2	. . Justerkam, främre	. . Adjuster cam, forward	656337-3	
6	2	. . Justerkam, bakre	. . Adjuster cam, rear	88997-2	
7	8	. Bricka	. Washer	26885-4	
8	4	. Bricka, fjädrande	. Washer, sprung	89705-8	
9	4	. Låsbricka	. Lock washer	89652-2	
10	1	. Bromsback med belägg, kmpl, främre, V	. Brake shoe and lining, cpl, forward, L	655667-4	2)
	1	. Bromsback med belägg, kmpl, främre, H	. Brake shoe and lining, cpl, forward, R	655668-2	2)
11	2	. . Justertapp	. . Adjuster pin	87913-0	
12	2	. . Dämpningsfjäder	. . Damping spring	88611-9	
13	2	. . Styrtapp	. . Guide pin	87916-3	
14	1	. . Spärrsegment och hävarm, V .	. . Quadrant and lever, L	651926-8	
	1	. . Spärrsegment och hävarm, H .	. . Quadrant and lever, R	651927-6	
15	1	. . Låsfjäder, V	. . Lock spring, L	88755-4	
	1	. . Låsfjäder, H	. . Lock spring, R	88756-2	
16	2	. . Fjäder	. . Spring	87921-3	
17	2	. Bromsback med belägg, bakre .	. Brake shoe and lining, rear	657281-2	2)
	1	. Bromsbeläggsats, kmpl	. Brake lining set, cpl	275814-2	3)
	2	. . Belägg, främre	. . Lining, forward	S E S	
	2	. . Belägg, bakre	. . Lining, rear	S E S	
18	1	. Bromsbeläggsats, kmpl	. Brake lining set, cpl	275800-1	4)
19	2	. . Belägg, främre	. . Lining, forward	S E S	
20	2	. . Belägg, bakre	. . Lining, rear	S E S	
21	40	. . Nit	. . Rivet	952494-3	
22	1	. Hävarm, V	. Lever, L	88831-3	
	1	. Hävarm, H	. Lever, R	88832-1	
23	2	. Låsbricka	. Lock washer	88830-5	
24	2	. Länk	. Link	87928-8	
25	2	. Returfjäder	. Return spring	87925-4	
26	2	. Ankarfjäder	. Anchorage spring	87926-2	

1. T o m chassi nr 15238 utom nr 14986, 14987, 15069-15072, 15075-15081, 15084, 15097-15105, 15178-15185.
2. Lagerföres endast med limmatbelägg.
3. Alt 1. Avsedd för limning.
4. Alt 2. Avsedd för nitning.

1. Up to chassis No 15238 except Nos 14986, 14987, 15069-15072, 15075-15081, 15084, 15097-15105, 15178-15185.
2. Only stocked with bonded lining.
3. Alt 1. Bonding.
4. Alt 2. Riveting.

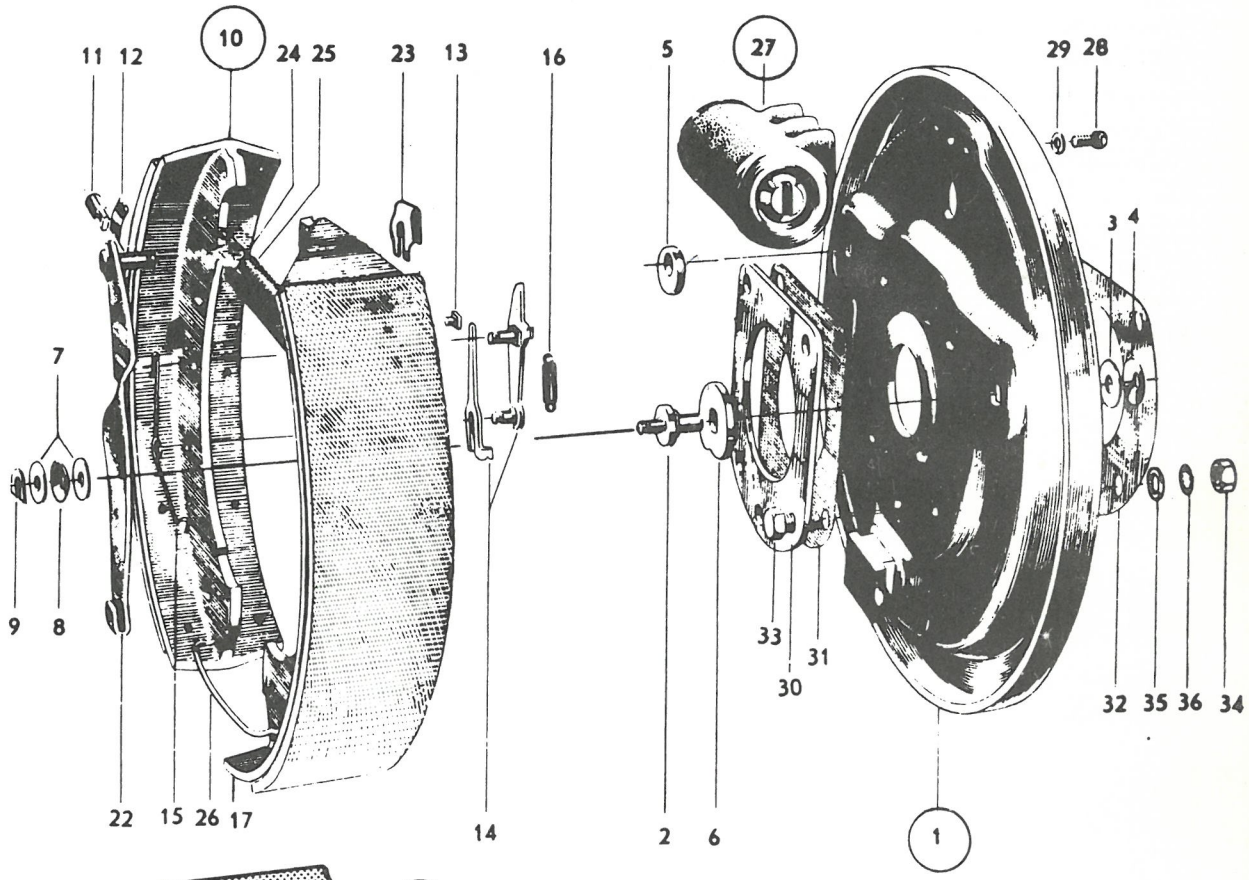

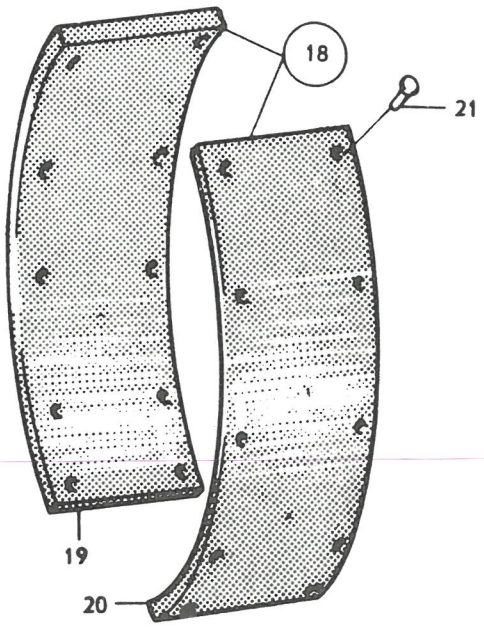

VOLVO
KA 27 96

Pos Fig.	Antal Qty.	Benämning	Description	Det. nr Part No.	Anmärkning Notes
27	2	. Hjulcylinder, kmpl	Brake cylinder, cpl	87451-1	
		. . Detaljer, se sida 12, undre bilden	. . Components, see page 12, lower illustration		
28	4	. Skruv	. Bolt	921802-5	
29	4	. Fjäderbricka	. Spring washer	906987-3	
30		Distansbricka	Spacer washer		Se grupp 4, bakaxel See Group 4, rear axle
31		Packning	Packing		
32		Justermellanlägg	Shim		
33		Skruv	Bolt		
34		Mutter	Nut		
35		Bricka	Washer		
36		Låsbricka	Lock washer		
		Bromstrumma med nav	Brake drum and hub		

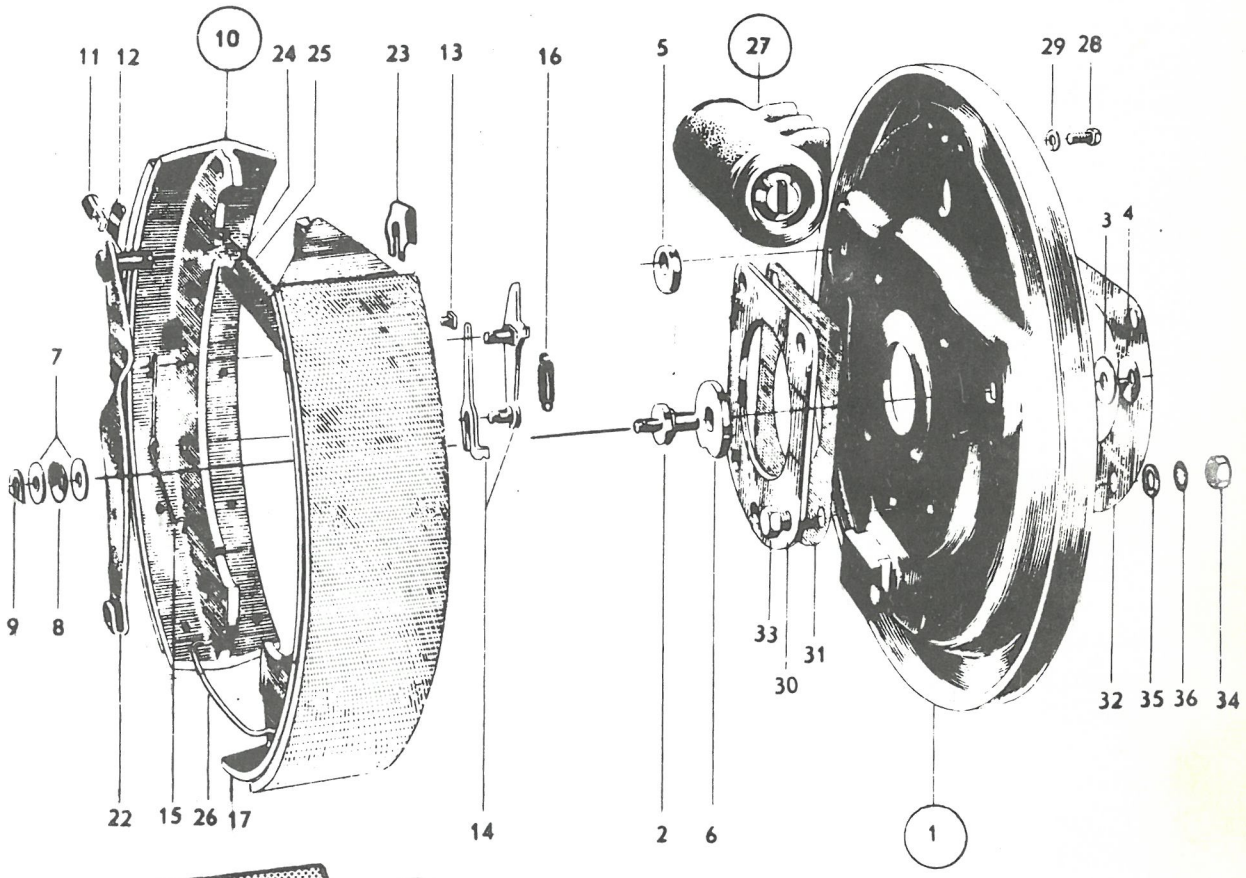

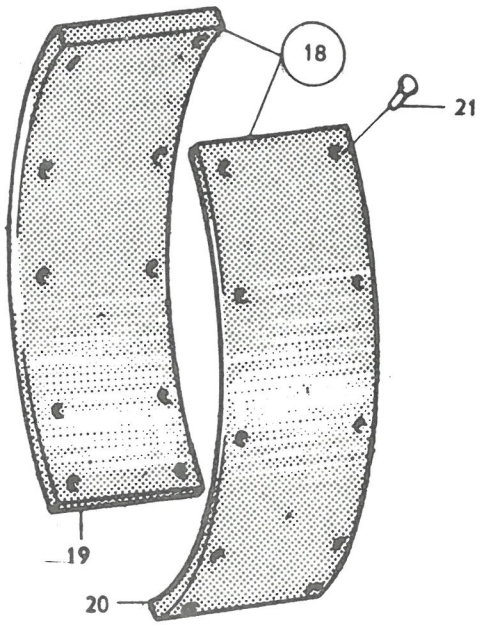

VOLVO
KA 27 96

P 120

Bakhjulsbroms — Rear wheel brakes

Pos Fig.	Antal Qty.	Benämning	Description	Det. nr Part No.	Anmärkning Notes
	1	Bakhjulsbroms, kmpl, V	Rear wheel brakes, cpl, L	658840-4	1)
	1	Bakhjulsbroms, kmpl, V	Rear wheel brakes, cpl, L	666320-7	2) Lagerföres ej Not stocked
	1	Bakhjulsbroms, kmpl, H	Rear wheel brakes, cpl, R	658841-2	1)
	1	Bakhjulsbroms, kmpl, H	Rear wheel brakes, cpl, R	666321-5	2)
1	1	. Bromssköld, V	. Backing plate, L	659677-9	
	1	. Bromssköld, H	. Backing plate, R	659678-7	
	4	. Bromsback, med belägg	. Brake shoe and lining	659658-9	1)
2	2	. Bromsback, främre, med belägg	. Brake shoe, forward, with lining	667975-7	2) ~~667156~~
3	2	. Bromsback, bakre, med belägg	. Brake shoe, rear, with lining	659658-9	2)
	1	. Bromsbeläggsats, kmpl	. Brake lining set, cpl	275818-3	1,3,5)
	4	. . Bromsbelägg	. . Brake lining	S E S	
	45	. . Nit	. . Rivet	952494-3	
	1	. Bromsbeläggsats, kmpl	. Brake lining set, cpl	275853-0	1,4)
	4	. . Belägg	. . Lining	S E S	
4	1	. Bromsbeläggsats, kmpl	. Brake lining set, cpl	275848-0	2,3)
5	2	. . Belägg, främre	. . Lining, forward	S E S	
6	2	. . Belägg, bakre	. . Lining, rear	S E S	
7	40	. . Nit	. . Rivet	952493-5	
8	1	. Hävarm, V	. Lever, L	659679-5	
	1	. Hävarm, H	. Lever, R	659680-3	
9	2	. Låsbricka	. Lock washer	88830-5	
10	2	. Länk	. Link	659681-1	
11	2	. Fjäder	. Spring	659682-9	
12	4	. Styrpinne	. Guide pin	659663-9	
13	4	. Låsfjäder	. Lock spring	659664-7	
14	2	. Justerskruv	. Adjuster screw	659665-4	
15	2	. Justermutter	. Adjuster nut	659666-2	
16	2	. Styrhylsa	. Guide sleeve	659667-0	
17	2	. Returfjäder	. Return spring	659668-8	
18	2	. Styrbricka	. Guide washer	659669-6	
19	2	. Hållare	. Retainer	659670-4	
	4	. Returfjäder	. Return spring	659671-2	1)
20	4	. Returfjäder	. Return spring	667160-6	2)
21	2	. Gummipropp	. Rubber plug	659672-0	

1. Chassi nr 14986, 14987, 15069-15072, 15075-15081, 15084, 15097-15105, 15178-15185, 15239-78055, 78058-78062, 78066-78069, 78071-78077, 78079-78225, 78407, 78438, 78482-78484.
2. Fr o m chassi nr 78485 samt nr 78056-78057, 78063-78065, 78070, 78078, 78226-78406, 78408-78437, 78439-78481.
3. Alt 1. Avsedd för nitning.
4. Alt 2. Avsedd för limning.
5. Ersättes av 275848-0.

1. Chassis Nos 14986, 14987, 15069-15072, 15075-15081, 15084, 15097-15105, 15178-15185, 15239-78055, 78058-78062, 78066-78069, 78071-78077, 78079-78225, 78407, 78438, 78482-78484.
2. W e f chassis No 78485 and Nos 78056-78057, 78063-78065, 78070, 78078, 78226-78406, 78408-78437, 78439-78481.
3. Alt 1. Riveting.
4. Alt 2. Bonding.
5. Replaced by 275848-0.

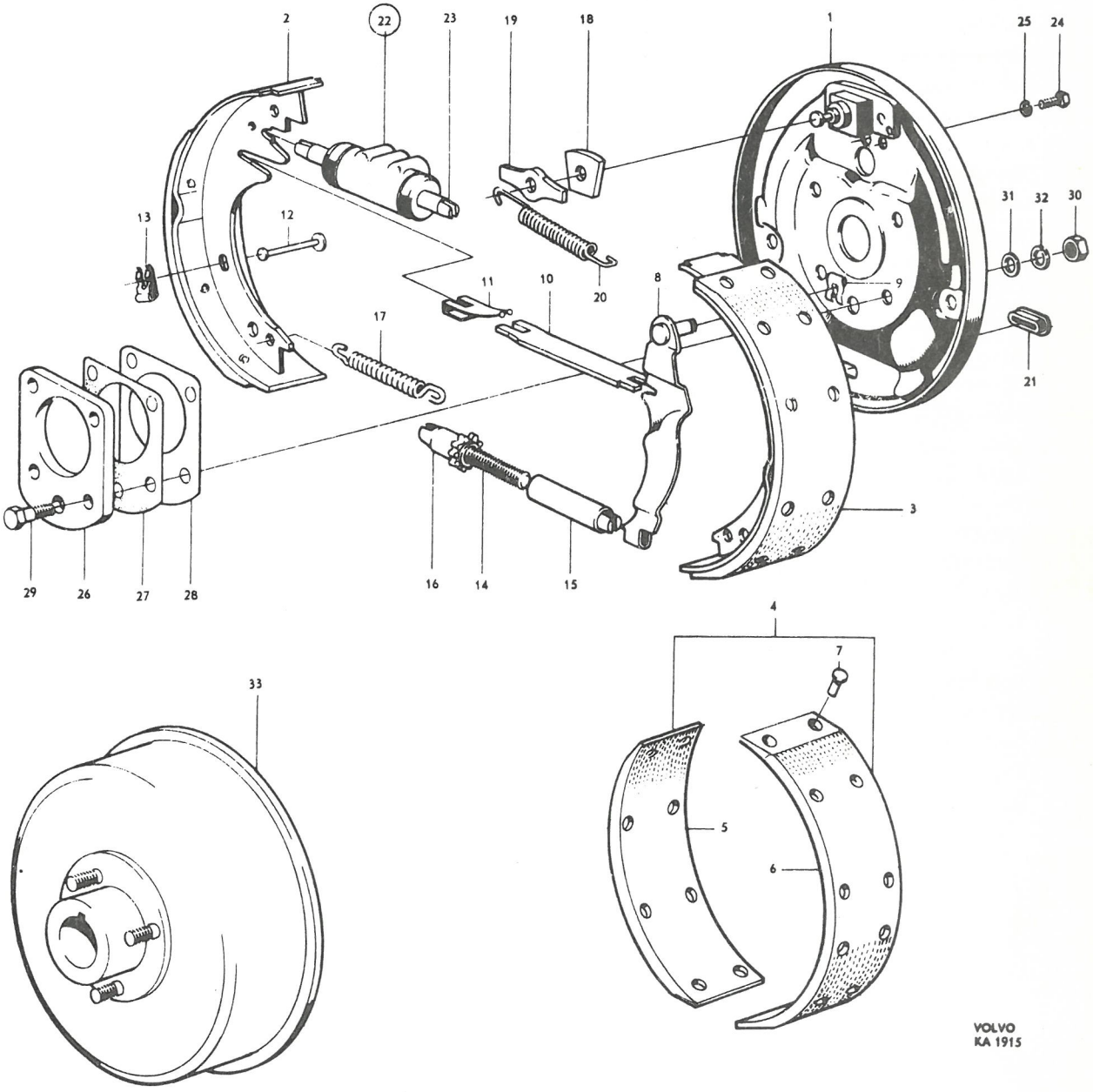
1
2
3
4
5
6
7
8
9
10
11
12
13
14
15
16
17
18
19
20
21
22
23
24
25
26
27
28
29
30
31
32
33
VOLVO
KA 1915

Pos Fig.	Antal Qty.	Benämning	Description	Det. nr Part No.	Anmärkning Notes
	2	. Hjulcylinder, kmpl	. Brake cylinder, cpl	659683-7	1)
22	2	. Hjulcylinder, kmpl	. Brake cylinder, cpl	667166-3	2)
		. . Detaljer, se sida 13	. . Components, see page 13		
23	4	. Trycktapp	. Pin	659676-1	
24	4	. Skruv	. Screw	921803-3	
25	4	. Fjäderbricka	. Spring washer	906988-1	
26		Distansbricka	Spacer washer		Se grupp 4 See Group 4
27		Packning	Packing		
28		Justermellanlägg	Shim		
29		Skruv	Bolt		
30		Mutter	Nut		
31		Bricka	Washer		
32		Låsbricka	Lock washer		
33		Bromstrumma	Brake drum		

1. Chassi nr 14986, 14987, 15069-15072, 15075-15081, 15084, 15097-15105, 15178-15185, 15239-78055, 78058-78062, 78066-78069, 78071-78077, 78079-78225, 78407, 78438, 78482-78484.
2. Fr o m chassi nr 78485, samt nr 78056-78057, 78063-78065, 78070, 78078, 78226-78406, 78408-78437, 78439-78481.

1. Chassis Nos 14986, 14987, 15069-15072, 15075-15081, 15084, 15097-15105, 15178-15185, 15239-78055, 78058-78062, 78066-78069, 78071-78077, 78079-78225, 78407, 78438, 78482-78484.
2. W e f chassis No 78485 and Nos 78056-78057, 78063-78065, 78070, 78078, 78226-78406, 78408-78437, 78439-78481.

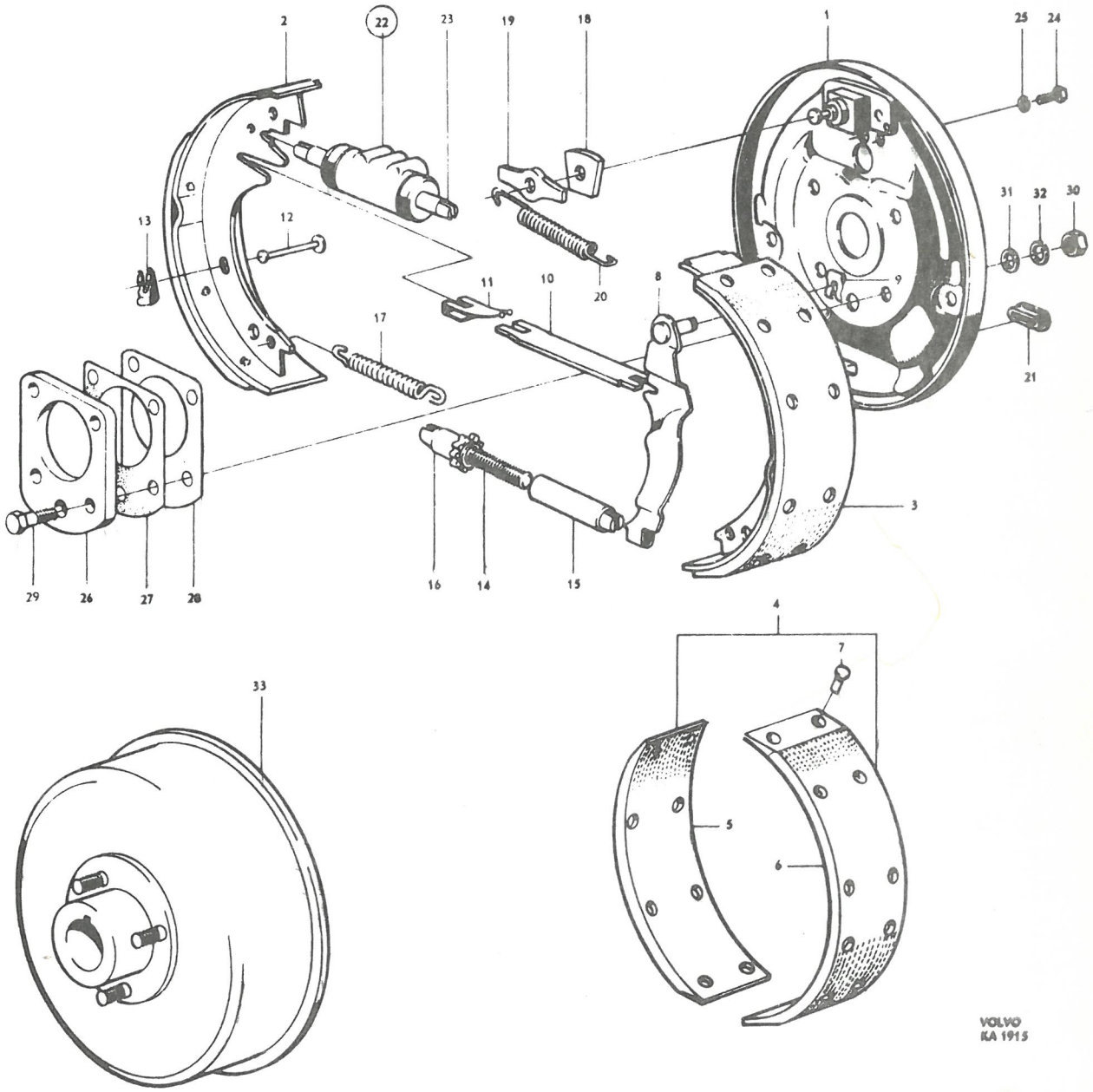
2
22
23
19
18
1
25
24
31
32
30
13
12
11
10
8
9
20
17
21
3
29
26
27
28
16
14
15
4
7
33
5
6
VOLVO
KA 1915

P 120

Hjulcylinder — Wheel brake cylinders

Pos Fig.	Antal Qty.	Benämning	Description	Det. nr Part No.	Anmärkning Notes
	1	Hjulcylinder, kmpl., främre, V	Wheel brake cylinder, cpl., forward, L	655671	
	1	Hjulcylinder, kmpl., främre, H	Wheel brake cylinder, cpl., forward, R	655672	
1	1	. Hus, V	. Housing, L	655673	
	1	. Hus, H	. Housing, R	655674	
2	1	. Kolv	. Plunger	87454	
3	1	. Gummipackning	. Rubber packing	87455	
4	1	. Fjäder	. Spring	655675	
5	1	. Gummikåpa	. Rubber casing	87461	

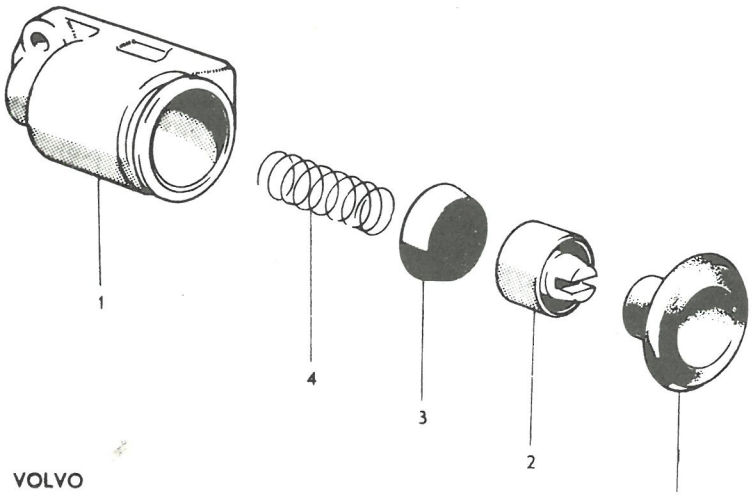

VOLVO
KA 660

	1	Hjulcylinder, kmpl., bakre	Wheel brake cylinder, cpl., rear	87451	
6	1	. Hus	. Housing	87457	
7	1	. Luftningsnippel	. Air-venting nipple	87462	
8	2	. Kolv	. Plunger	87454	
9	2	. Gummipackning	. Rubber packing	87455	
10	1	. Fjäder	. Spring	87456	
11	2	. Gummikåpa	. Rubber casing	87461	

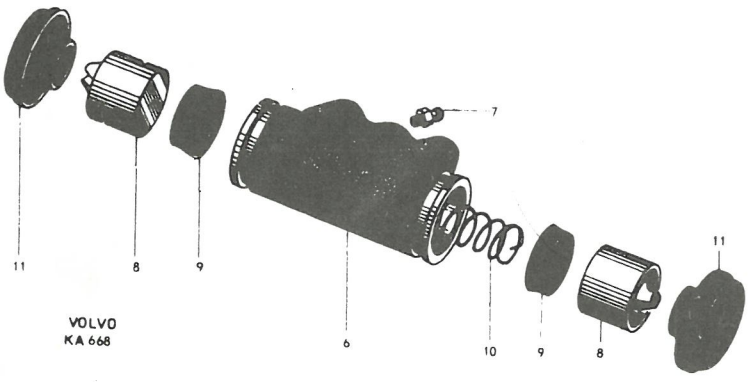

VOLVO
KA 668

Pos Fig.	Antal Qty. 659673	659683	667166	Benämning	Description	Det. nr Part No.	Anmärkning Notes
	1			Hjulcylinder, kmpl, främre ...	Brake cylinder, cpl, forward ...	659673-8	
		1		Hjulcylinder, kmpl, bakre ...	Brake cylinder, cpl, rear	659683-7	
			1	Hjulcylinder, kmpl, bakre ...	Brake cylinder, cpl, rear	667166-3	
1	1			. Hus	. Housing	87452-9	
		1		. Hus	. Housing	659684-5	
			1	. Hus	. Housing	87457-8	
2	2			. Kolv	. Piston	659674-6	
		2		. Kolv	. Piston	659685-2	
			2	. Kolv	. Piston	667167-1	
3	2			. Gummipackning	. Rubber packing	81426-9	
		2		. Gummipackning	. Rubber packing	659686-0	
			2	. Gummipackning	. Rubber packing	87455-2	
4	1		1	. Fjäder	. Spring	86660-8	
		1		Fjäder	. Spring	87456-0	
5	2			. Gummikåpa	. Rubber casing	659675-3	
		2	2	. Gummikåpa	. Rubber casing	659687-8	
6	1	1	1	. Luftningsnippel	. Air-venting nipple	87462-8	

273023

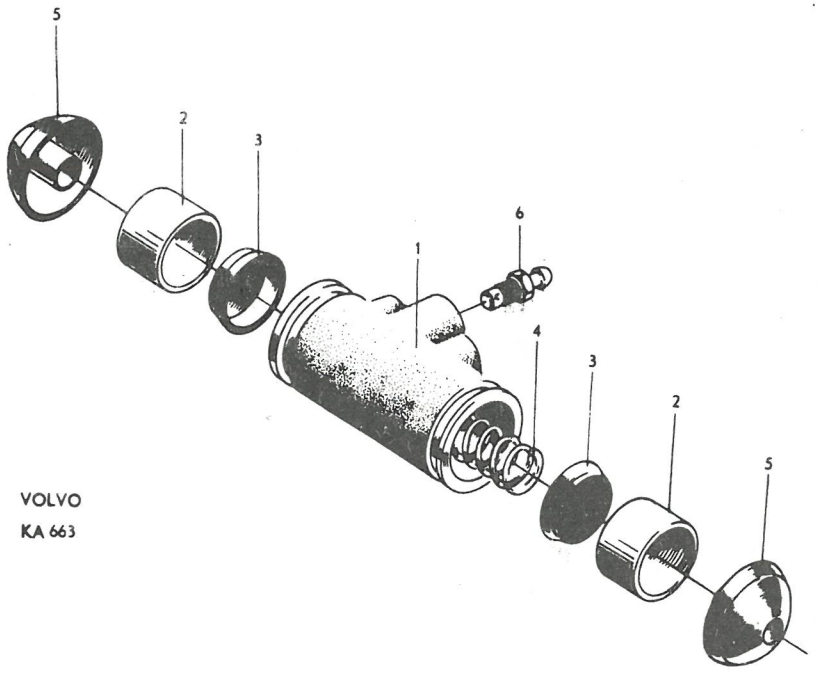

VOLVO
KA 663

P 120

Fotbromsmanövrering och bromsledningar — Foot brake control linkage and brake lines

Pos Fig.	Antal Qty. Vst LHD	Antal Qty. Hst RHD	Benämning	Description	Det. nr Part No.	Anmärkning Notes
1	1	1	Bromspedal	Brake pedal	653085-1	
2	2	2	Bussning	Bushing	659048-3	
3	1	1	Gummiskoning	Rubber pad	653238-6	
4	1	1	Axel	Shaft	653333-5	1)
5	1	1	Axel	Shaft	656893-5	2)
6	1	1	Distansfjäder	Spacer spring	653459-8	3)
	1	1	Distansfjäder	Spacer spring	662953-9	4)
7	2	2	Bricka	Washer	190065-3	
8	2	2	Skruv	Screw	102487-6	1)
9	2	2	Låsbricka	Lock washer	951704-6	1)
10	1	1	Skruv	Screw	190912-6	2)
11	1	1	Mutter	Nut	950406-9	2)
12	1	1	Returfjäder	Return spring	653925-8	
13	1	1	Gaffel	Yoke	653432-5	
14	1	1	Saxpinnebult	Cotter pin bolt	913128-5	
15	1	1	Saxpinne	Cotter pin	907822-1	
16	2	2	Mutter	Nut	955847-9	~~151211~~
17	1	1	Fjäderbricka	Spring washer	906990-7	
18	1	1	Tryckpump, kmpl	Master cylinder, cpl	655475-2	5)
	1	1	Tryckpump, kmpl	Master cylinder, cpl	655879-5	6, 7)
			. Detaljer se sida 22	. Components, see page 22		
	1	1	Tryckpump, kmpl	Master cylinder, cpl	662186-6	8)
			. Detaljer se sida 23	. Components, see page 23		
19	2		Skruv, 5/16"-18 UNC x 3/4"	Bolt, 5/16"-18 UNC x 3/4"	955524-4	~~105218~~
	2		Skruv, 5/16"-18 UNC x 7/8"	Bolt, 5/16"-18 UNC x 7/8"	940135-7	
		2	Skruv, 5/16"-18 UNC x 1"	Bolt, 5/16"-18 UNC x 1"	955525-1	~~105217~~
20	2	2	Mutter	Nut	950393-9	9)
21	2	2	Bricka	Washer	120096-3	9)
22	2	2	Låsbricka	Lock washer	951697-2	10)
23	1	1	Förskruvning	Screw union	190279-0	
24	1	1	Kopparpackning	Copper packing	18651-0	

1. T o m chassi nr 10446 utom nr 10076, 10077, 10371, 10373, 10375-10378, 10380, 10381, 10384, 10385, 10387, 10389, 10390, 10392-10401, 10403-10407, 10409-10414, 10418-10425, 10427-10442.
   Up to chassis No 10446 except Nos
   Ersättes av detaljer med notsiffra 2. — Replaced by components marked "2".
2. Fr o m chassi nr 10447 samt nr 10076, 10077, 10371, 10373, 10375-10378, 10380, 10381, 10384, 10385, 10387, 10389, 10390, 10392-10401, 10403-10407, 10409-10414, 10418-10425, 10427-10442.
   W e f chassis No 10447 and Nos
3. För vagnar utan saxomatkoppling. — Cars not fitted with Saxomat clutch.
4. För vagnar med saxomatkoppling. — Cars fitted with Saxomat clutch.
5. T o m chassi nr 159. Ersättes av 655879-5. — Up to chassis No 159. Replaced by 655879-5.
6. Chassi nr 160-64859 utom nr 64379- 64389, 64403-64407, 64411-64415, 64418, 64428-64429, 64509-64546, 64548-64833, 64836-64858.
   Chassis Nos 160-64859 except Nos
7. Ersättes för vst vagnar av 1 st 662186-6, 1 st 662469-6 och 2 st 940135-7.
   Ersättes för hst vagnar av 1 st 662186-6 och 1 st 662470-4. — Replaced for LHD chassis by 1 pc 662186-6, 1 pc 662469-6 and 2 pcs 940135-7. Replaced for RHD chassis by 1 pc 662186-6 and 1 pc 662470-4.
8. Fr o m chassi nr 64860 samt under anm 6 efter "utom nr" uppräknade chassi nr. — W e f chassis No 64860 as well as chassis numbers noted in footnote 6 after the word "except".
9. T o m chassi nr 1012. — Up to chassis No 1012.
10. Fr o m chassi nr 1013. — W e f chassis No 1013.

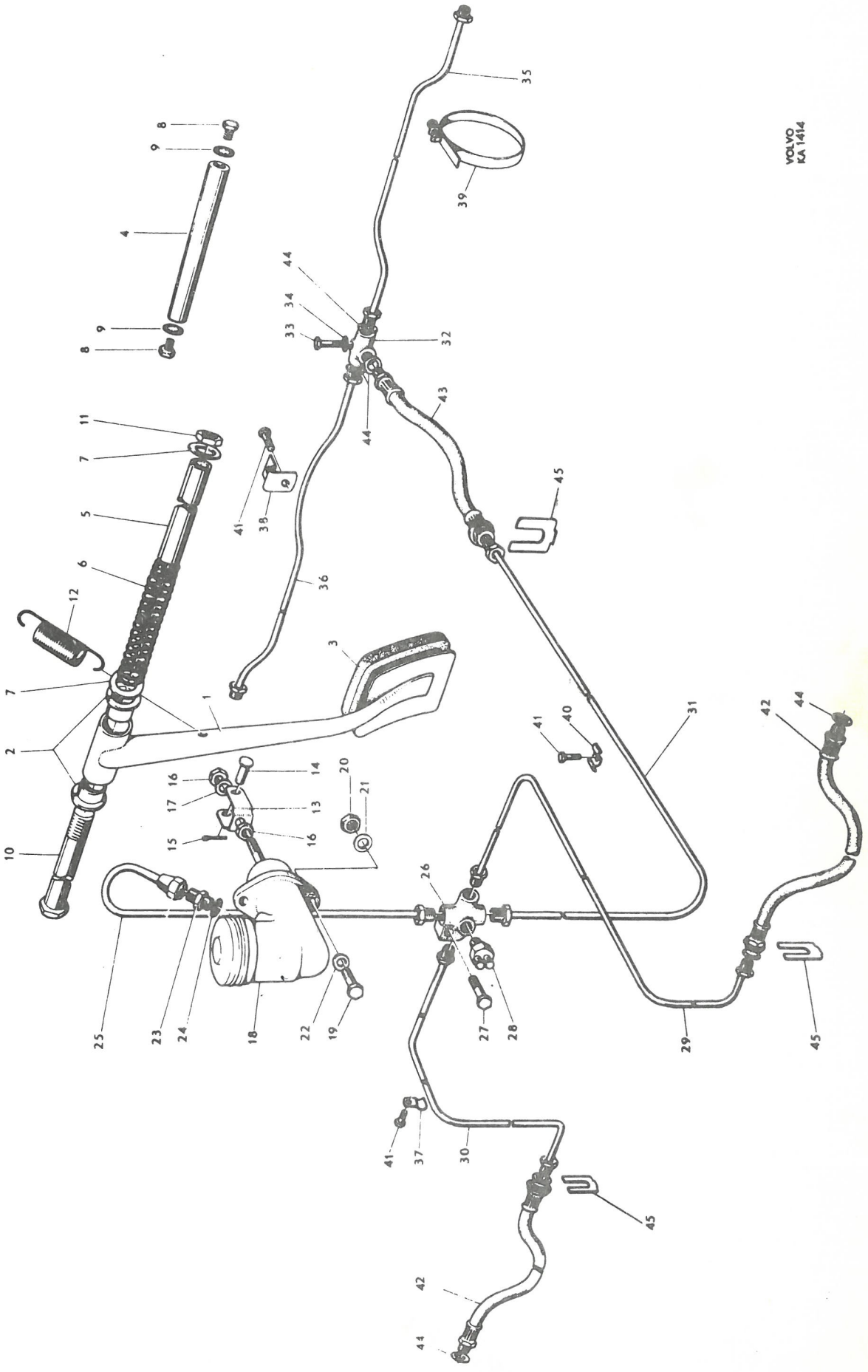
VOLVO KA 1414

Pos Fig.	Antal Qty. Vst. LHD	Antal Qty. Hst. RHD	Benämning	Description	Det. nr Part No.	Anmärkning Notes
25	1		Bromsledning	Brake line	654552-9	1)
	1		Bromsledning	Brake line	662469-6	2)
		1	Bromsledning	Brake line	664553-5	1)
		1	Bromsledning	Brake line	662470-4	2)
26	1	1	Femvägsförgrening	Five-way junction	653777-3	
27	1	1	Skruv	Bolt	950050-5	
28	1	1	Bromskontakt	Brake contact	662114-8	~~319552~~
29	1	1	Bromsledning, främre, V	Brake line, forward, L	654554-5	
30	1	1	Bromsledning, främre, H	Brake line, forward, R	654555-2	
31	1	1	Bromsledning	Brake line	654556-0	
32	1	1	Trevägsförgrening	Three-way junction	87696-1	
33	1	1	Skruv	Bolt	921607-8	
34	1	1	Fjäderbricka	Spring washer	906988-1	
35	1	1	Bromsledning, kmpl., bakre, V	Brake line, cpl., rear, L	654557-8	3)
	1	1	Bromsledning, kmpl., bakre, V	Brake line, cpl., rear, L	659979-9	4)
36	1	1	Bromsledning, kmpl., bakre, H	Brake line, cpl., rear, R	654558-6	3)
	1	1	Bromsledning, kmpl., bakre, H	Brake line, cpl., rear, R	659980-7	4,5)
	1	1	Bromsledning, kmpl., bakre, H	Brake line, cpl., rear, R	660013-4	4,6)
37	4	4	Klammer	Clamp	18335-0	d = 3/16"
38	1	1	Klammer	Clamp	18301-2	d = 5/16"
39	3	3	Klammer	Clamp	18355-8	l = 9 13/16"
		1	Dubbelklamma	Double clamp	18376-4	7)
40	3	3	Dubbelklamma	Double clamp	121572-2	8)
41	7	8	Skruv	Screw	190665-0	
42	2	2	Bromsslang vid framhjul	Brake hose at front wheel	653820-1	
43	1	1	Bromsslang vid bakaxelkåpa	Brake hose at rear axle casing ...	87695-3	
44	3	3	Kopparpackning	Copper packing	18651-0	
45	3	3	Låsbricka	Lock washer	80939-2	

1. T.o.m. chassi nr 68459 utom nr 64379, 64389, 64403-64407, 64411-64415, 64418, 64428-64429, 64509-64546, 64548-64833, 64836-64858.
   Up to chassis No. 68459 except Nos. 64379, 64389, 64403-64407, 64411-64415, 64418, 64428-64429, 64509-64546, 64548-64833, 64836-64858.
2. Fr.o.m. chassi nr 68460 samt under anm. 1 efter "utom nr" uppräknade chassi nr.
   W.e.f. chassis No. 68460 as well as chassis numbers noted in footnote 1 after the word "expect".
3. Kännetecknas av att höger bromsledning är fastsatt med klammer nr 18301 vid bakaxeln.
   Recognized by the fac. that the right hand brake line is anchored at the rear axle by clamp No 18301.
4. Kännetecknas av att vänster och höger bromsledning är fästade i påsvetsade konsoler på bakaxeln.
   Recognized by the fact that the left and right hand brake lines are anchored on the rear axle by welded brackets.
5. I samband med ENV bakaxel.
   In conjunction with ENV rear axles.
6. I samband med Spicer bakaxel.
   In conjunction with Spicer rear axles.
7. d = 5/16" resp. 5/16".
   d = 5/16" and 5/16" respectively.
8. d = 1/4" resp. 3/8".
   d = 1/4" and 3/8" respectively.

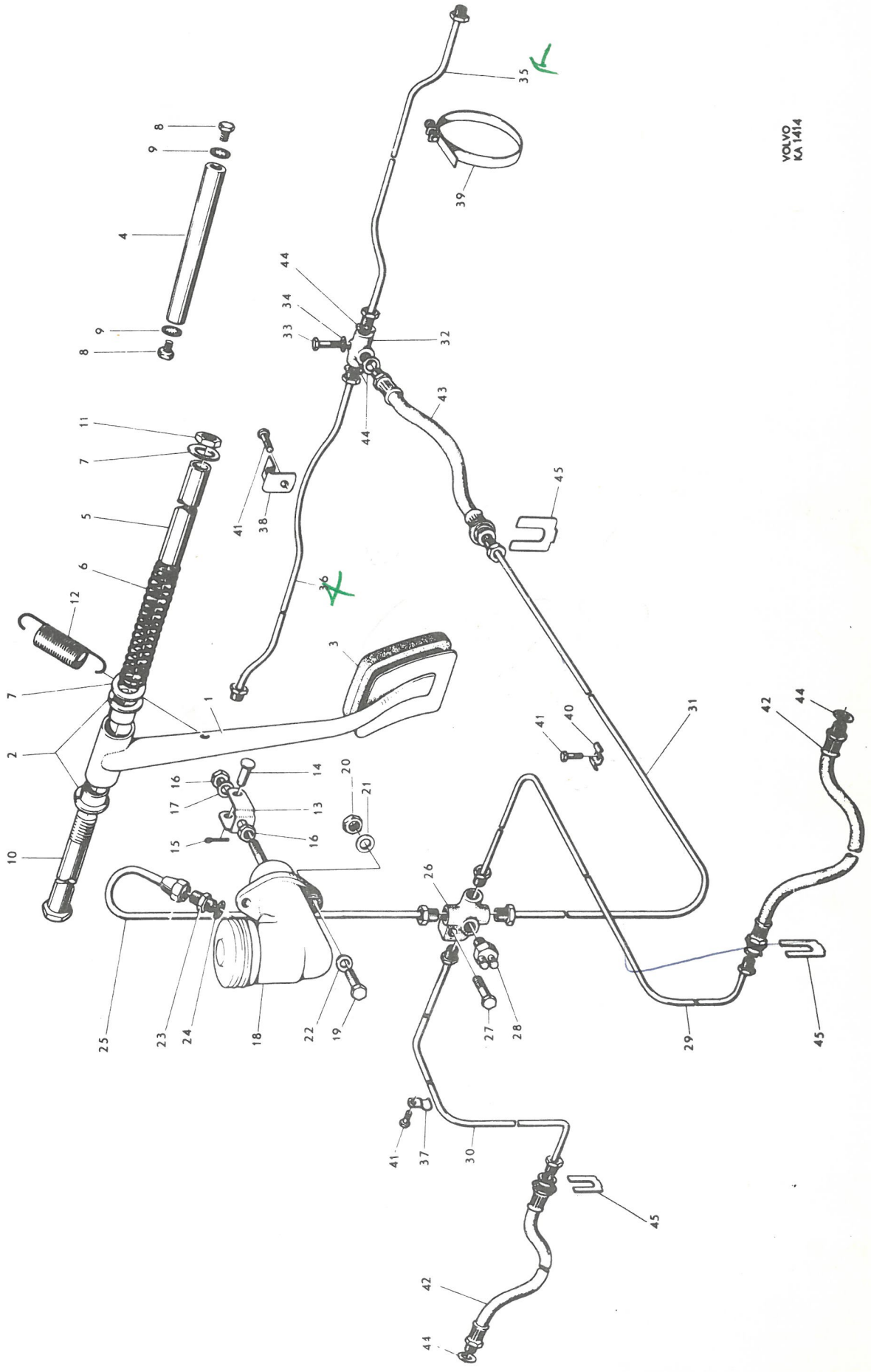
VOLVO KA 1414

Pos Fig.	Antal Qty. Vst. LHD	Hst. RHD	Benämning	Description	Det. nr Part No.	Anmärkning Notes
1	1		Handbromsspak, kmpl.	Handbrake lever, cpl.	660406-0	~~653439~~
		1	Handbromsspak, kmpl.	Handbrake lever, cpl.	660407-8	~~653615~~
2	2	2	. Bussning	. Bushing	653576-9	
3	1	1	Handtag	Handle	658332-2	~~653462~~
4	1	1	Bygel	Hand grip	660651-1	~~657286~~
5	1	1	Skruv	Screw	191030-6	
6	1	1	Gummitätning	Rubber seal	653608-0	
7	1	1	Knapp	Button	654980-2	
8	1	1	Fjäder	Spring	659603-5	
9	1	1	Tryckstång	Push rod	653465-5	
10	1	1	Spärrhake	Pawl	653466-3	
11	1	1	Nit	Rivet	190848-2	
12	1	1	Spärrsegment	Pawl quadrant	653449-9	
13	2	2	Skruv	Bolt	921823-1	
14	2	2	Mutter	Nut	950393-9	
15	1	1	Gummikåpa	Rubber casing	654713-7	
16	1		Konsol	Bracket	653579-3	1)
	1		Konsol	Bracket	657538-5	2)
		1	Konsol	Bracket	653617-1	1)
		1	Konsol	Bracket	657539-3	2)
17	2	2	Skruv	Bolt	921840-5	
18	1	1	Mutter	Nut	950394-7	
19	2	2	Bricka	Washer	120097-1	~~11963~~
20	1	1	Fjäderbricka	Spring washer	906992-3	
21	1	1	Dragstång	Pull rod	653619-7	
22	1	1	Saxpinne	Cotter pin	907843-7	
23	2	2	Mutter	Nut	921981-7	
24	1	1	Dragbygel	Draw brace	653422-6	
25	1	1	Returfjäder	Return spring	653625-4	

1. T.o.m. chassinr 6305 utom nr Up to chassis No. except Nos. 5425, 5431, 5434, 5436, 5444-5446, 5449, 5451, 5453, 5454, 5459, 5461, 5472-5474, 5477, 5478, 5484, 5486, 5488, 5496, 5499, 5506, 5507, 5509, 5513-5515, 5555, 5629, 5635, 6022-6024, 6036, 6052, 6056, 6078, 6086, 6087, 6071-6073, 6091-6099, 6103, 6107, 6114, 6115, 6117-6133, 6135, 6137-6139, 6141-6165, 6169-6176, 6178, 6179, 6181-6185, 6188-6190, 6192-6194, 6196-6199, 6201-6206, 6208-6210, 6216-6222, 6224-6229, 6231, 6232, 6237-6299, 6301-6304.

2. Fr.o.m. chassi nr 6306 samt nr From chassis No. and Nos. 5425, 5431, 5434, 5436, 5444-5446, 5449, 5451, 5453, 5454, 5459, 5461, 5472-5474, 5477, 5478, 5484, 5486, 5488, 5496, 5499, 5506, 5507, 5509, 5513-5515, 5555, 5629, 5635, 6022-6024, 6036, 6052, 6056, 6078, 6086, 6087, 6071-6073, 6091-6099, 6103, 6107, 6114, 6115, 6117-6133, 6135, 6137-6139, 6141-6165, 6169-6176, 6178, 6179, 6181-6185, 6188-6190, 6192, 6194, 6196-6199, 6201-6206, 6208-6210, 6216-6222, 6224-6229, 6231, 6232, 6237-6299, 6301-6304.

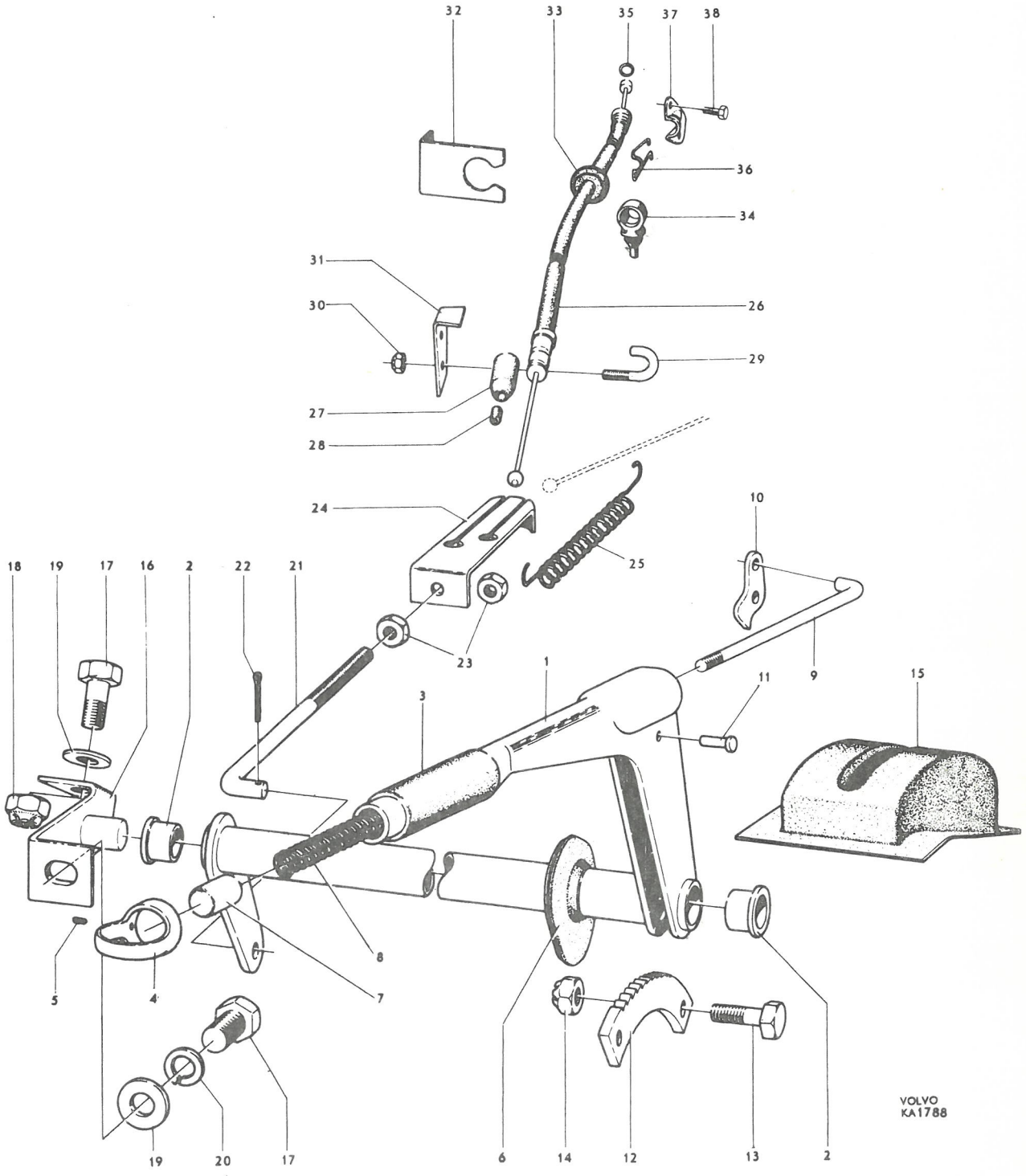
32
33
35
37
38
36
34
31
30
26
29
27
28
24
25
10
18
19
17
16
2
22
21
23
1
3
11
9
15
6
8
7
5
4
19
20
17
6
14
12
13
2
VOLVO
KA1788

Pos Fig.	Antal Qty. Vst. LHD	Hst. RHD	Benämning	Description	Det. nr Part No.	Anmärkning Notes
	2	2	Dragwire	Cable	653624	1)
	2	2	Låsbricka	Lock washer	87810	1)
	2	2	Dragwire, kmpl.	Cable, cpl.	656752	2)
26	2	2	Dragwire, kmpl.	Cable, cpl.	658842	3)
27	2	2	. Dammskydd	. Dust cover	86850	
28	2	2	. Tätningspropp	. Seal plug	86851	
29	2	2	Fästkrampa	Clamp	80969	4)
30	2	2	Mutter	Nut	950413	4)
31	2	2	Fäste, fastsvetsad	Anchorage, welded	656801	4)
32	2	2	Konsol, fastsvetsad	Bracket, welded	656775	5)
33	2	2	Gummibussning	Rubber bushing	656785	5)
34	2	2	Hållare	Retainer	661428	6)
35	2	2	Tätningsring	Seal ring	656786	2)
36	2	2	Låsfjäder	Lock spring	656758	2)
37	1	1	Klamma, V	Clamp, L	658843	3)
	1	1	Klamma, H	Clamp, R	658844	3)
38	4	4	Skruv	Screw	191260	3)

1. T.o.m. chassi nr 534. Ersättes av sats 276355. Se servicemeddelande grupp 156 nr 3.
2. Chassi nr 535-15238 utom nr 14986, 14987, 15069-15072, 15075-15081, 15084, 15097-15105, 15178-15185.
3. Fr.o.m. chassi nr 15239 samt nr 14986, 14987, 15069-15072, 15075-15081, 15084, 15097-15105, 15178-15185.
4. Fr.o.m. chassi nr 535.
5. Chassi nr 535-54399.
6. Fr.o.m. chassi nr 54400.

1. Up to chassis No. 534. Replaced by set 276355. See Service Bulletin, Group 156 No. 3.
2. Chassis Nos. 535-15238 except Nos. 14986, 14987, 15069-15072, 15075-15081, 15084, 15097-15105, 15178-15185.
3. W.e.f. chassis No. 15239 as well as Nos. 14986, 14987, 15069-15072, 15075-15081, 15084, 15097-15105, 15178-15185.
4. W.e.f. chassis No. 535.
5. Chassis Nos. 535-54399.
6. W.e.f. chassis No. 54400.

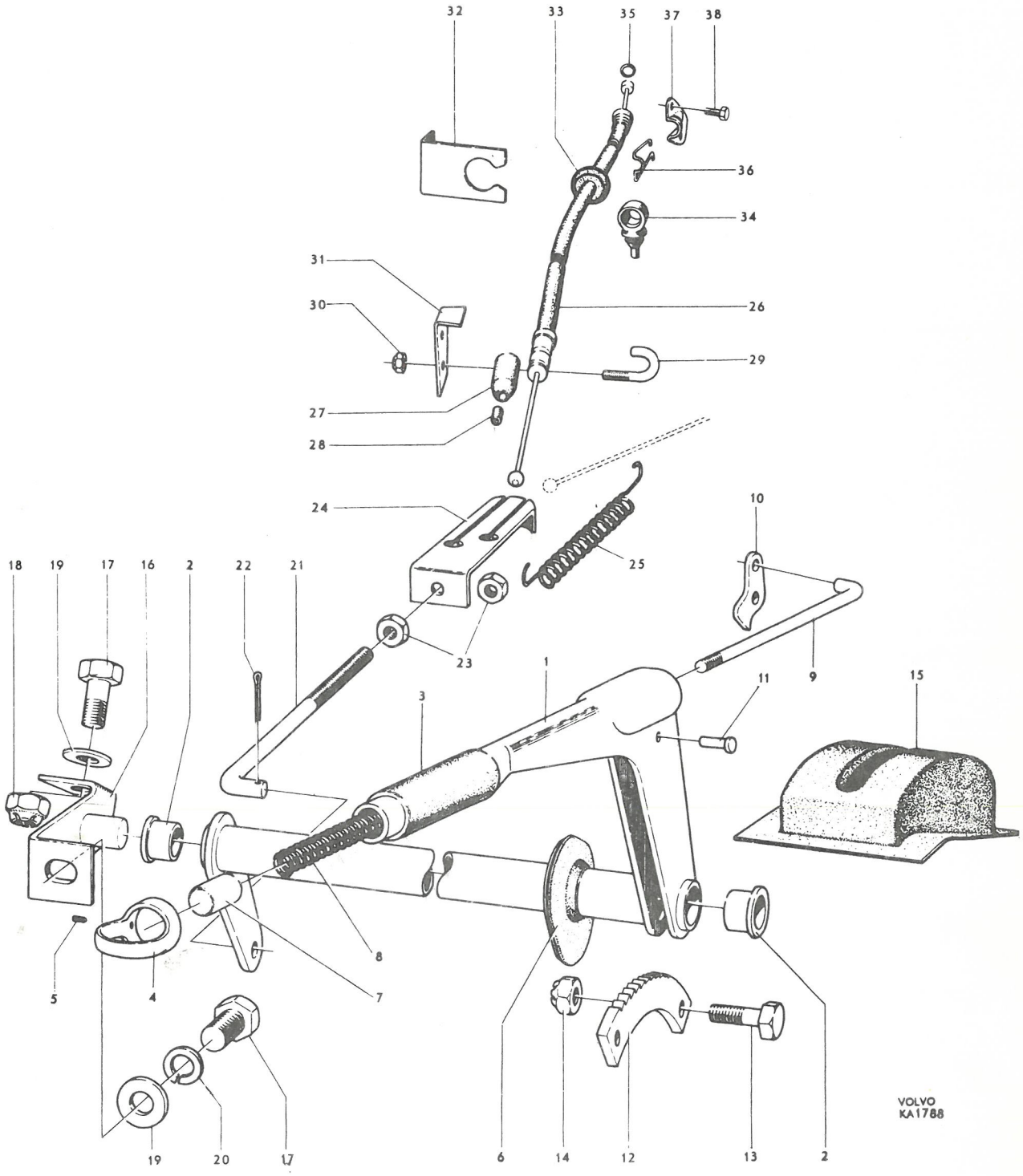
32
33
35
37
38
36
34
31
30
26
29
27
28
24
25
10
18
19
17
16
2
22
21
23
1
3
11
9
15
6
8
5
4
7
19
20
17
6
14
12
13
2
VOLVO
KA1788

P 120

Tryckpump — Master cylinder

Pos Fig.	Antal Qty. 655475	Antal Qty. 655879	Benämning	Description	Det. nr Part No.	Anmärkning Notes
	1		Tryckpump, kmpl.	Master cylinder, cpl.	655475	
		1	Tryckpump, kmpl.	Master cylinder, cpl.	655879	
1	1		. Hus	. Housing	S.E.S.	
		1	. Hus	. Housing	S.E.S.	
2	1	1	. Påfyllningslock	. Filler cap	656349	
3	1	1	. Packning	. Gasket	656350	
4	1	1	. Kolv	. Plunger	656351	
5	1	1	. Gummipackning, inre	. Rubber packing, inner	656352	
6	1	1	. Gummipackning, yttre	. Rubber packing, outer	656353	
7	1	1	. Returfjäder	. Return spring	656354	
8	1	1	. Hållare	. Retainer	656355	
9	1	1	. Ventilspindel	. Valve stem	656356	
10	1	1	. Gummipackning	. Rubber gasket	656357	
11	1	1	. Ventilstyrning	. Valve guide	656358	
12	1	1	. Bricka, fjädrande	. Washer, sprung	656359	
13	1		. Tryckstång	. Push rod	656360	
		1	. Tryckstång	. Push rod	656365	
14	1		. Bricka	. Washer	656361	
		1	. Bricka	. Washer	656366	
15	1		. Låsring	. Lock ring	656362	
		1	. Låsring	. Lock ring	656367	
16	1		. Gummikåpa	. Rubber casing	656363	
		1	. Gummikåpa	. Rubber casing	656368	

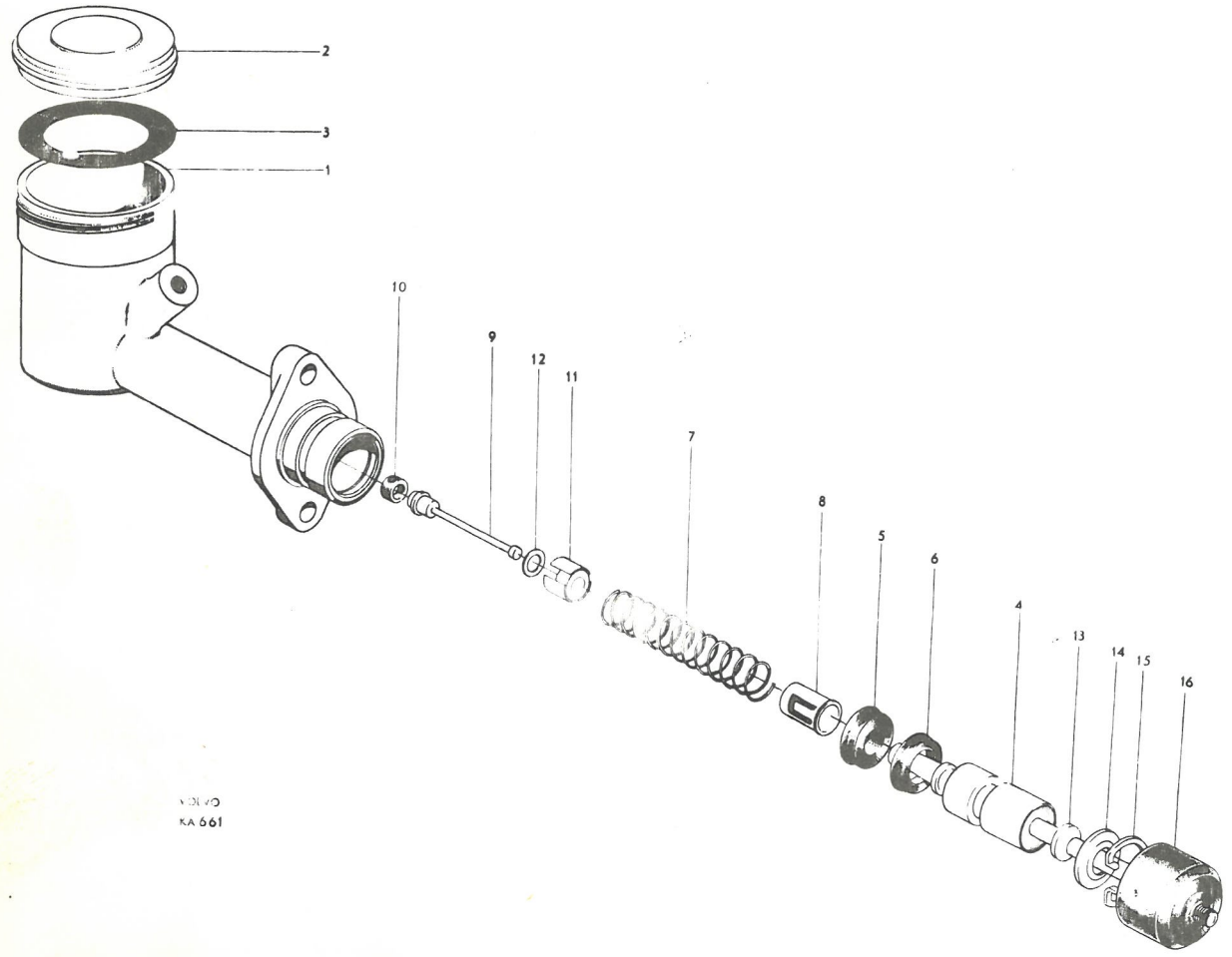

Pos Fig.	662186	Benämning	Description	Det. nr Part-No.	Anmärkning Notes
1	1	Tryckpump, kmpl.	Master cylinder, cpl.	662186	
2	1	. Hus	. Housing	S.E.S.	
3	1	. Påfyllningslock	. Filler cap	666144	
4	1	. Kolv, kmpl.	. Plunger, cpl.	666145	
5	1	. . Bricka	. . Washer	666146	
6	1	. Kolvpackning, bakre	. Plunger packing, rear	666147	
7	1	. Kolvpackning, främre	. Plunger packing, forward	666148	
8	1	. Fjäder, kmpl.	. Spring, cpl.	666149	
9	1	. . Säte	. . Seal	666150	
10	1	. Ventil	. Valve	666151	
11	1	. Bricka	. Washer	666152	
12	1	. Tryckstång	. Push rod	666153	
13	1	. Bricka	. Washer	666154	
14	1	. Låsring	. Lock ring	666155	
15	1	. Gummikåpa	. Rubber casing	666156	

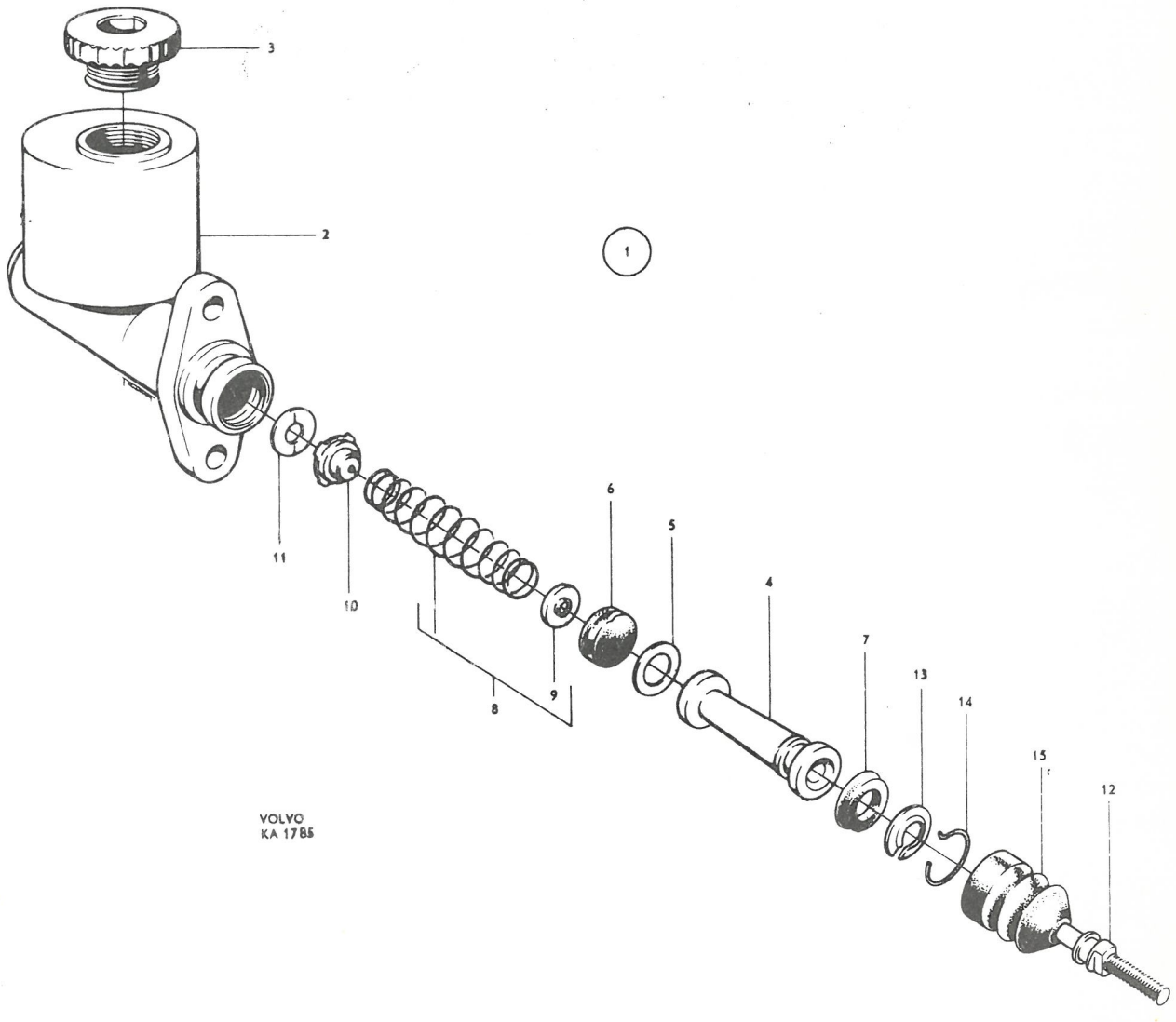

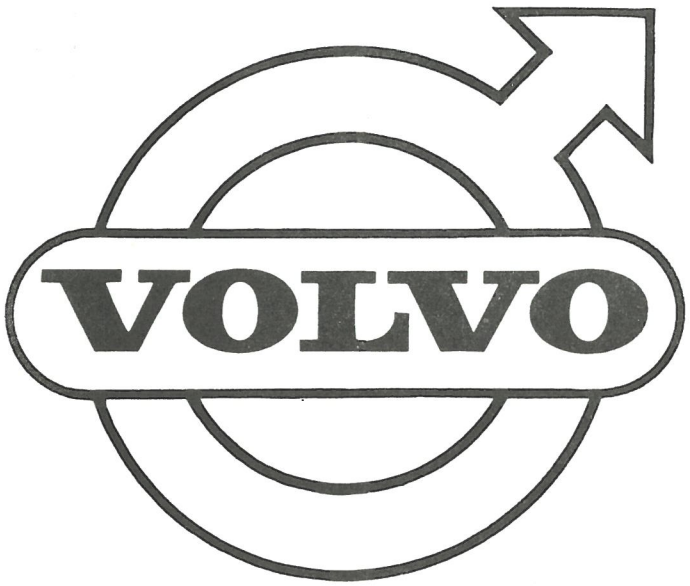
VOLVO

GRUPP 6
Framaxel Hjul Styrning

INNEHÅLLSFÖRTECKNING

Framaxelbalk, spindel, länkarm ..... Sida 2
Fjäder, stötdämparsats, krängningshämmare ..... Sida 4
Nav, hjul, navkapsel ..... Sida 6
Styrinrättning, rattaxel, utgående axel ..... Sida 8
Rattstång, ratttrör, pitmanarm ..... Sida 10
Ratt ..... Sida 11a
Parallellstag, mellanarm ..... Sida 12
Styrstång, styrarm ..... Sida 14

GROUP 6
Front axle Wheels Steering gear

INDEX

Front suspension cross member, steering knuckles, drag link ..... Page 2
Springs, shock absorbers, torque rod ..... Page 4
Hubs, wheels, hub caps ..... Page 6
Steering gear, Pitman shaft ..... Page 8
Steering column, steering arms ..... Page 10
Steering wheel ..... Page 11a
Tie rods, steering idler rods ..... Page 12
Control rods, steering arms ..... Page 14

P 120

Framaxel, hjul — Front axle, wheels

Pos Fig.	Antal Qty.	Benämning	Description	Det. nr Part No.	Anmärkning Notes
1	1	Framaxelbalk	Front suspension cross member	658052-6	
2	2	Skruv	Bolt	924304-9	
3	4	Skruv	Bolt	924313-0	
4	4	Mutter	Nut	950406-9	
5	2	Låsbricka	Lock washer	656302-7	
6	6	Bricka	Washer	11964-4	
7	erf	Justermellanlägg, tj. = 2	Shim, Th. = 2	654047-0	
	erf	Justermellanlägg, tj. = 3	Shim, Th. = 3	654048-8	
8	2	Spindel	Steering knuckle	653032-3	
9	2	Mutter	Nut	153042-7	
10	2	Saxpinne	Cotter pin	907849-4	
11	2	Kulled, kmpl., övre	Ball joint, cpl., upper S	653131-3	1)
12	2	. Smörjnippel	. Lubricator S	190084-4	
13	2	Gummiskydd	Rubber protector S	89369-3	
13a	2	Kulled, kmpl., övre	Ball joint, cpl., upper	661931-6	2)
13b	2	. Gummiskydd (bälgtätning)	. Rubber protector (concertina seal)	661932-4	
13c	2	. Låsring	. Lock ring	661933-2	
14	2	Bricka	Washer S	654479-5	
15	4	Skruv	Bolt S	921823-1	
16	4	Mutter	Nut S	950393-9	
17	2	Länkarm, övre	Control arm, upper	658910-5	
18	2	Skruv	Bolt S	921827-2	
19	2	Mutter	Nut S	950393-9	
20	2	Gummibuffert	Rubber cushion S	83107-3	
	2	Axel	Shaft	653293-1	3)
21	2	Axel	Shaft	658043-5	4)
22	4	Gummibussning	Rubber bushing S	87033-7	
23	4	Hylsa	Sleeve S	653410-1	
24	4	Bricka	Washer	120802-4	
25	4	Mutter	Nut S	950366-5	
26	4	Krampa	Clamp	653409-3	
27	erf	Justermellanlägg, tj. = 0,15	Shim, Th. = 0.15 S	654107-2	
	erf	tj. = 0,5	Th. = 0.5 S	654106-4	
	erf	tj. = 1	Th. = 1 S	654105-6	
	erf	tj. = 3	Th. = 3 S	658769-5	
	erf	tj. = 6	Th. = 6 S	658770-3	
28	8	Mutter	Nut S	950394-7	
	4	Skruv	Bolt	921845-4	3)
29	4	Skruv	Bolt	921862-9	4)
	2	Bricka	Washer	190529-8	3)
30	2	Bricka	Washer S	~~191108-0~~ 942942	4)

1. Försedd med hål för smörjnippel.
2. Saknar hål för smörjnippel. Förekommer endast på ett visst antal vagnar inom svenska marknaden. Ersättes av 1 st kulled 653131-3, 1 st gummiskydd 89369-3 och 1 st bricka 654479-5.
3. T o m chassi nr 5215 utom nr 5086-5213.
4. Fr o m chassi nr 5216 samt nr 5086-5213.

1. Equipped with hole for lubricating nipple.
2. Has no hole for lubricating nipple. Only appears on a certain number of vehicles running on the Swedish market. Replaced by 1 ball joint 653131-3, 1 rubber cap 89369-3 and 1 washer 654479-5.
3. Up to chassis No 5215 except Nos 5086-5213.
4. W e f chassis No 4216 and Nos 5086-5213.

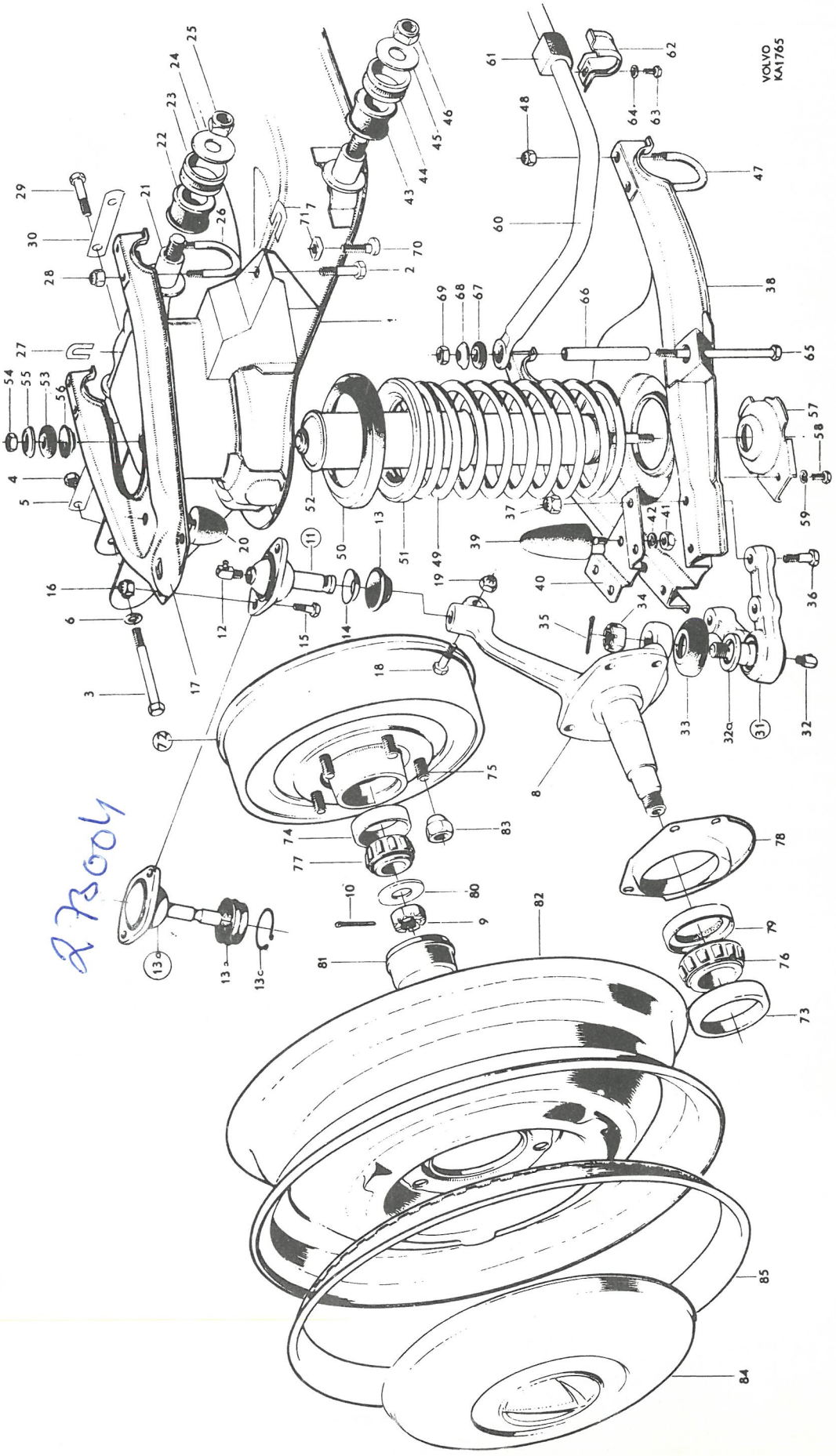
VOLVO KA1765

Pos Fig.	Antal Qty.	Benämning	Description	Det. nr Part No.	Anmärkning Notes
31	2	Kulled, kmpl, undre	Ball joint, cpl, lower .....S	660086-0	
32	2	. Smörjnippel	. Lubricator .....S	190317-8	
32a	2	. Vulkollanbricka	. Vulcollan washer .....S	660051-4	
33	2	. Gummiskydd	. Rubber cap .....S	653542-1	1)
	2	. Gummiskydd	. Rubber cap	661104-0	2)
34	2	Mutter	Nut .....S	190142-0	
35	2	Saxpinne	Cotter pin .....S	907845-2	
36	8	Skruv	Bolt	921845-4	
37	8	Mutter	Nut .....S	950394-7	
38	1	Länkarm, nedre, V	Control arm, lower, L	653343-4	
	1	Länkarm, nedre, H	Control arm, lower, R	653344-2	
39	2	Gummibuffert	Rubber cushion .....S	83108-1	
40	2	Konsol	Bracket	653330-1	
41	2	Mutter	Nut .....S	906577-2	
42	2	Fjäderbricka	Spring washer .....S	906993-1	
43	4	Gummibussning	Rubber bushing .....S	87033-7	
44	4	Hylsa	Sleeve .....S	653410-1	
45	4	Bricka	Washer .....S	120802-4	
46	4	Mutter	Nut .....S	950366-5	
47	4	Krampa	Clamp	653409-3	
48	8	Mutter 950354 eller	Nut 950364 .....S	~~950394-7~~	
49	2	Fjäder	Spring	653184-2	
50	2	Gummimellanlägg	Rubber spacer	653642-9	
51	2	Bricka	Washer	653698-1	
52	2	Stötdämparsats, kmpl	Shock absorber set, cpl	276444-7	~~276373~~
	2	. Stötdämpare	. Shock absorber	S E S	
53	8	. Gummibussning	. Rubber bushing	87740-7	
54	4	. Mutter	. Nut	955848-7	~~151217~~
55	4	Bricka	Washer	89328-9	
56	8	Bricka	Washer	87741-5	
57	2	Fäste	Anchorage	660088-6	~~653329~~
58	2	Skruv	Bolt	921823-1	
59	2	Fjäderbricka	Spring washer	906990-7	
60	1	Krängningshämmare	Torque rod	653356-6	
61	2	Gummibussning	Rubber bushing	653393-9	
62	2	Fästklammer	Anchorage clamp	653392-1	
63	2	Skruv	Bolt	921843-9	
64	2	Bricka	Washer	951698-0	
65	2	Skruv	Screw	106841-0	
66	2	Distansrör	Spacer tube	654049-6	
67	8	Gummibussning	Rubber bushing .....S	83125-5	
68	8	Bricka	Washer .....S	83126-3	
69	2	Mutter	Nut	955826-3	
70	2	Skruv	Screw	654403-5	
71	2	Mutter	Nut	81182-8	

1. T o m chassi nr 24564 utom nr 20454, 20457, 20461, 20580, 20642-20643, 20665, 20670, 20691-20714, 20716-20720, 20723-20765, 24475-24477.
2. Fr o m chassi nr 24565 samt nr 20454, 20457, 20461, 20580, 20642-20643, 20665, 20670, 20691-20714, 20716-20720, 20723-20765, 24475-24477.

1. Up to chassis No 24564 except Nos 20454, 20457, 20461, 20580, 20642-20643, 20665, 20670, 20691-20714, 20716-10720, 20723-20765, 24475-24477.
2. W e f chassis No 24565 and Nos 20454, 20457, 20461, 20580, 20642-20643, 20665, 20670, 20691-20714, 20716-20720, 20723-20765, 24475-24477.

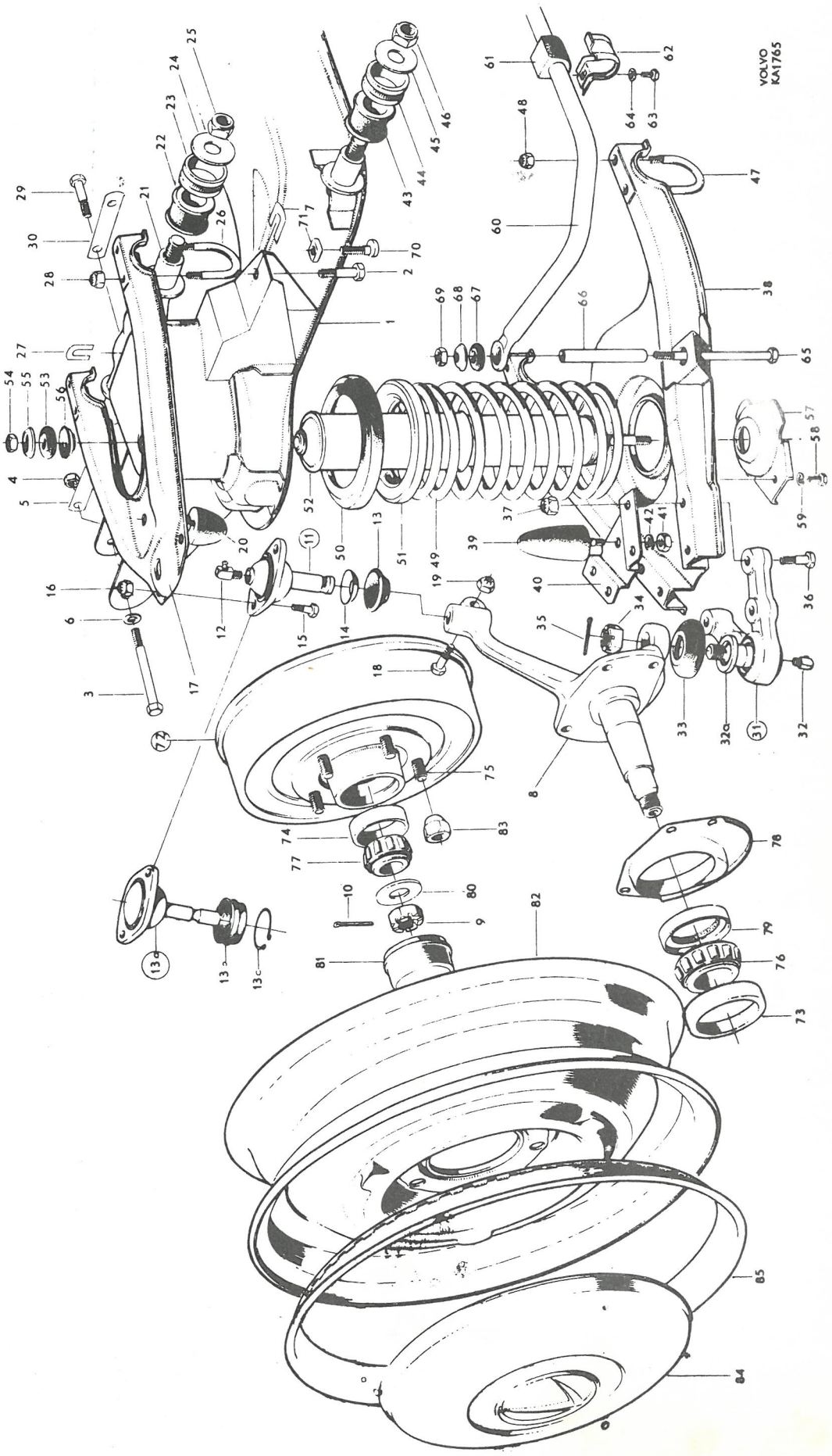
VOLVO
KA1765

P 120

Framaxel, hjul — Front axle, wheels

Pos Fig.	Antal Qty.	Benämning	Description	Det. nr Part No.	Anmärkning Notes
	2	Nav, kmpl.	Hub, cpl.	653062	1)
72	2	Nav, kmpl.	Hub, cpl.	658956	2)
73	2	. Ytterring, inre	. Bearing cup, inner	181131	SKF:2K-15245
74	2	. Ytterring, yttre	. Bearing cup, outer	~~181132~~ 181457	SKF:2K-09195
75	10	. Hjulbult	. Wheel bolt	654490	
76	2	Innerring, inre	Bearing cone, inner	181130	SKF:2K-15112
77	2	Innerring, yttre	Bearing cone, outer	18448	SKF:2K-09074
78	2	Stänkplåt	Splash plate	653821	
79	2	Oljetätning	Oil seal	88640	
80	2	Bricka	Washer	87464	
81	2	Fettkapsel	Grease cup	87465	
		HJUL	WHEELS		
82	5	Hjul	Wheels	89991	
83	20	Mutter	Nut	87699	
84	4	Navkapsel	Hub cap	654108	
85	5	Hjulring	Side ring	88754	

1. T.o.m. chassi nr 15238 utom nr 14986-14987, 15069-15072, 15075-15081, 15084, 15097-15105, 15178-15185.
   Up to chassis No. except Nos.
2. Fr.o.m. chassi nr 15239 samt nr 14986-14987, 15069-15072, 15075-15081, 15084, 15097-15105, 15178-15185.
   From chassis No. and Nos.

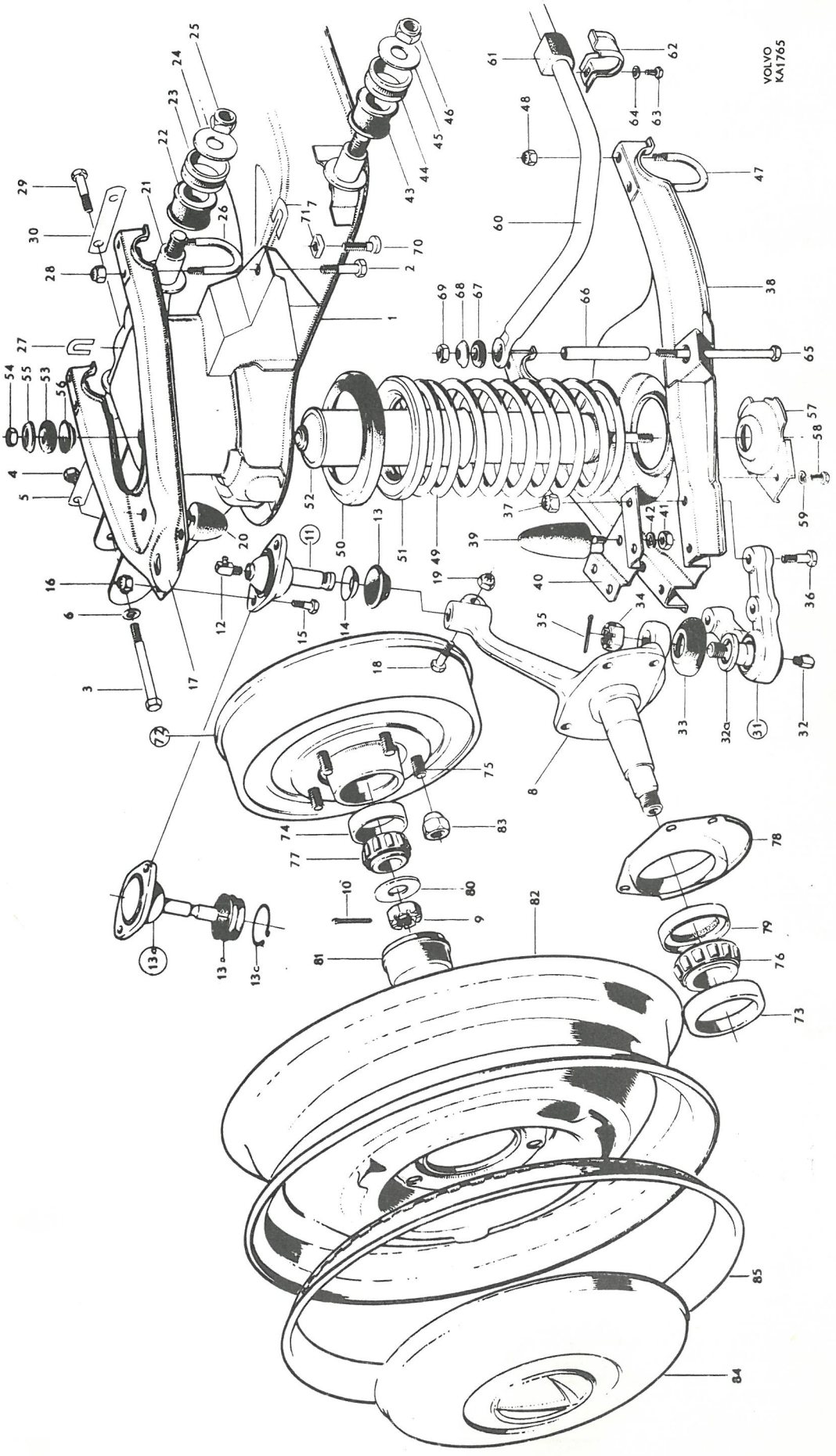
VOLVO KA1765

P 120

Styrinrättning — Steering gear

Pos Fig.	Antal Qty. 250055	250056	250085	250086	Benämning	Description	Det. nr Part No.	Anmärkning Notes
	1				Styrinrättning, kmpl.	Steering gear, cpl.	250055	1) Vst. LHD
		1			Styrinrättning, kmpl.	Steering gear, cpl.	250056	2) Hst. RHD
			1		Styrinrättning, kmpl.	Steering gear, cpl.	250085	3) Vst. LHD
				1	Styrinrättning, kmpl.	Steering gear, cpl.	250086	4) Hst. RHD
1	1				. Styrhus, kmpl.	. Steering housing, cpl.	656701	
		1			. Styrhus, kmpl.	. Steering housing, cpl.	656723	
			1		. Styrhus, kmpl.	. Steering housing, cpl.	662345	
				1	. Styrhus, kmpl.	. Steering housing, cpl.	662346	
2	2	2	2	2	. . Bussning	. . Bushing	85627	
3	1	1	1	1	. . Tätningsring	. . Seal ring	114271	
4	1	1	1	1	. . Tätningsring	. . Seal ring	190764	
5	1	1			. Lock, kmpl.	. Side cover, cpl.	656703	
			1	1	. Lock, kmpl.	. Side cover, cpl.	659214	
	1	1	1	1	. . Bussning	. . Bushing	S.E.S.	
6	1	1	1	1	. . Propp	. . Plug	180764	
7	1	1	1	1	. Packning	. Packing	656704	
8	4	4	4	4	. Skruv	. Screw	190765	
9	2	2			. Fjäderbricka	. Spring washer	906990	
			4	4	. Bricka (fjädrande)	. Washer (sprung)	86284	
10	2	2			. Låsbricka	. Lock washer	190296	
11	1	1	1	1	. Lock	. Lock	656705	
12	1	1	1	1	. Bricka	. Washer	656706	
13	erf	erf	erf	erf	. Packning, tj. = 0,10	. Gasket, Th. = 0.10	656707	Justermellanlägg Shim
	erf	erf	erf	erf	tj. = 0,12	Th. = 0.12	656708	
	erf	erf	erf	erf	tj. = 0,15	Th. = 0.15	656709	
	erf	erf	erf	erf	tj. = 0,30	Th. = 0.30	656710	
14	2	2	2	2	. Skruv	. Screw	190767	l = 25
15	2	2	2	2	. Fjäderbricka	. Spring washer	906990	
16	2	2	2	2	. Skruv	. Screw	190768	l = 18
17	2	2	2	2	. Låsbricka	. Lock washer	190296	
18	1				. Rattaxel	. Steering column, lower section	656711	
		1			. Rattaxel	. Steering column, lower section	656724	
			1		. Rattaxel	. Steering column, lower section	662347	
				1	. Rattaxel	. Steering column, lower section	662348	

1. T.o.m. chassi nr 54392 utom nr
Up to chassis No. 54392 except Nos. 42897, 43009-43251, 43253-43495, 43497-51092, 51094-51326, 51333-51337, 51341-51516, 51531-51532, 51590-51591, 51594-51595, 51597, 51617, 51634, 51664, 51775, 51792-51796, 51871, 51885, 51897, 51946, 51955-51961, 51987-52020, 52309, 52360-52433, 52646, 52705, 52751, 52769-52772, 52777, 52779, 52787, 52792, 52796-52799, 52804, 52809, 52811, 52818-52846, 52848-52878, 52880-52887, 52895-52911, 52915-52921, 52923-52939, 52941-53270, 53272-53328, 53330-53974, 53976-54013, 54015-54029, 54031-54032, 54034-54351, 54353-54391.
Ersättes av 1 st 250085 och 1 st 660696.
Replaced by 1 pc. 250085 and 1 pc. 660696.

2. T.o.m. chassi nr 53550 utom nr
Up to chassis No. 53550 except Nos. 42897, 43009-43251, 43253-43495, 43497-46833, 46835-47393, 52434-52972, 52990, 52995, 53000-53002, 53007, 53016-53019, 53021-53545, 53547-53549.
Ersättes av 1 st 250086 och 1 st 660696.
Replaced by 1 pc. 250086 and 1 pc. 660696.

3. Fr.o.m. chassi nr 54393 samt under anm. 1, efter "utom nr", uppräknade chassi nr.
3. W.e.f. chassis No. 54393 and the chassis Nos. noted in Footnote 1 after the words "except Nos."

4. Fr.o.m. chassi nr 53551 samt under anm. 2, efter "utom nr", uppräknade chassi nr.
4. W.e.f. chassis No. 53551 as well as the chassis Nos. noted in Footnote 2 after the words "except chassis Nos."

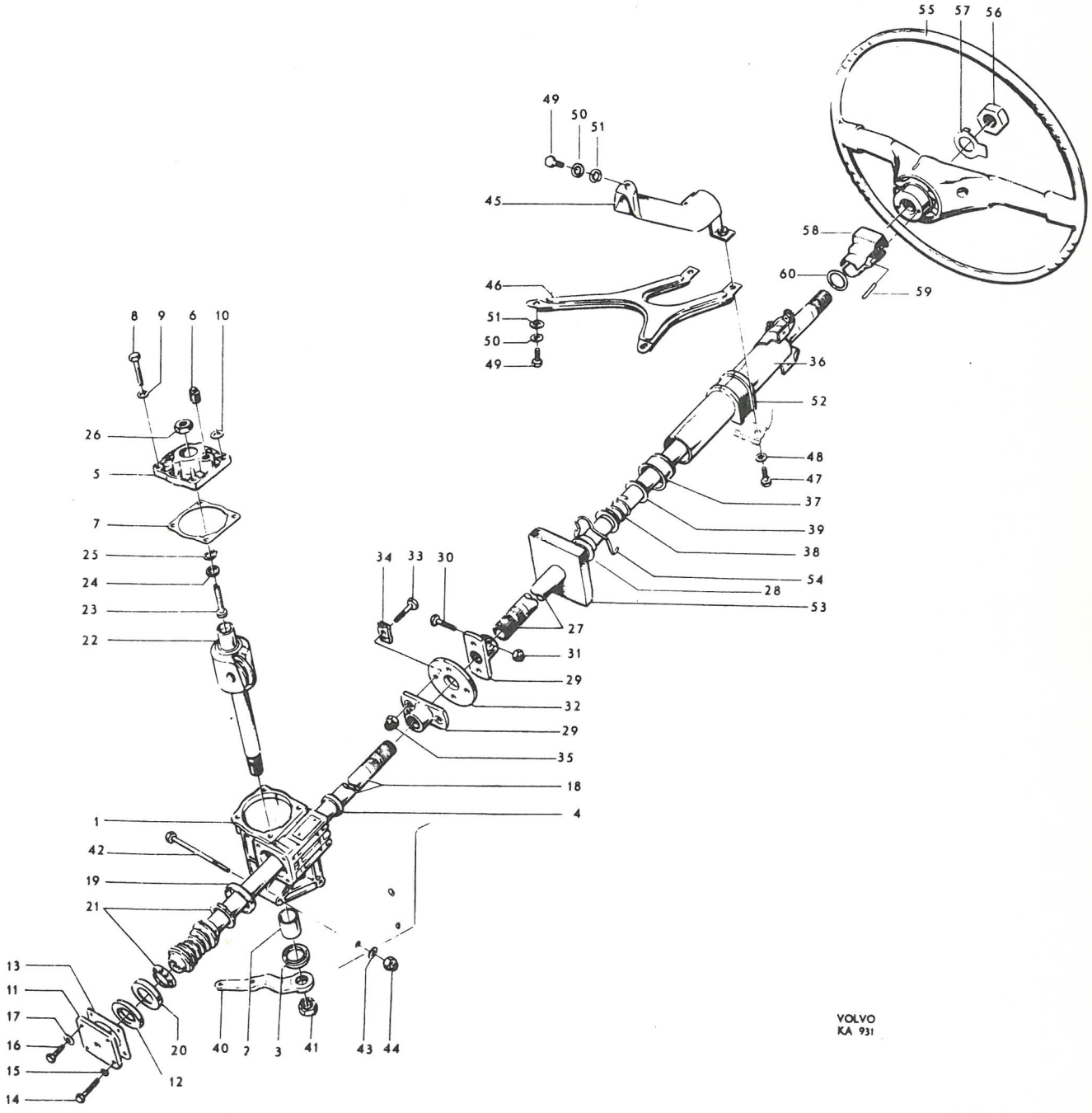
55
57
56
49
50
51
45
58
60
59
46
51
50
49
36
52
48
47
37
39
38
54
28
53
8
9
6
10
26
5
7
25
24
23
22
34
33
30
27
31
29
32
29
35
18
4
1
42
19
21
13
11
17
16
15
14
20
40
2
3
41
43
44
12
VOLVO
KA 931

Pos Fig.	Antal Qty. 250055	250056	250085	250086	Benämning	Description	Det. nr Part No.	Anmärkning Notes
19	1	1	1	1	. Kullagerring	. Ball bearing race	85616-1	
20	1	1	1	1	. Kullagerring	. Ball bearing race	85617-9	
21	2	2	2	2	. Kulring	. Ball race	85618-7	
22	1				. Utgående axel, kmpl.	. Pitman shaft, cpl.	656712-7	
		1			. Utgående axel, kmpl.	. Pitman shaft, cpl.	656725-9	
			1		. Utgående axel, kmpl.	. Pitman shaft, cpl.	662349-0	
				1	. Utgående axel, kmpl.	. Pitman shaft, cpl.	662350-8	
23	1	1			. . Justerskruv	. . Adjuster screw	656713-5	
			1	1	. . Justerskruv	. . Adjuster screw	659218-2	
24	1	1			. . Justermellanlägg, tj. = 2,10	. . Shim, Th. = 2.10	656714-3	Alt.
	1	1			tj. = 2,15	Th. = 2.15	656715-0	
	1	1			tj. = 2,20	Th. = 2.20	656716-8	
	1	1			tj. = 2,25	Th. = 2.25	656717-6	
	1	1			tj. = 2,30	Th. = 2.30	656718-4	
	1	1			tj. = 2,35	Th. = 2.35	656719-2	
	1	1			tj. = 2,40	Th. = 2.40	656720-0	
	1	1			tj. = 2,45	Th. = 2.45	656721-8	
	1	1			tj. = 2,50	Th. = 2.50	656722-6	
			1	1	. . Justermellanlägg, tj. = 2,20	. . Shim, Th. = 2.20	659219-0	Alt.
			1	1	tj. = 2,25	Th. = 2.25	659220-8	
			1	1	tj. = 2,30	Th. = 2.30	659221-6	
			1	1	tj. = 2,35	Th. = 2.35	659222-4	
			1	1	tj. = 2,40	Th. = 2.40	659223-2	
			1	1	tj. = 2,45	Th. = 2.45	659224-0	
25	1	1			. . Låsring	. . Lock ring	190060-4	
			1	1	. . Låsring	. . Lock ring	659225-7	
26	1	1			. Låsmutter	. Lock nut	190766-6	
			1	1	. Låsmutter	. Lock nut	150203-8	
	1	1			Rattstång	Steering column,	654346-6	1)
27	1	1			Rattstång, kmpl.	Steering column, cpl.	659370-1	2)
			1	1	Rattstång, kmpl.	Steering column, cpl.	660696-6	3)
28	1	1	1	1	. Hylsa	. Sleeve	659369-3	
29	2	2	1	1	Medbringare	Companion flange	654383-9	
30	2	2	1	1	Skruv	Screw	921844-7	
31	2	2	1	1	Mutter	Nut	950394-7	

1. T.o.m. chassi nr 22407 utom nr 21991-22026, 22028-22126, 22132-22166, 22171-22208, 22210-22318, 22325-22404.
Up to chassis No. except Nos.

2. För Vst. chassi nr 21991-22026, 22028-22126, 22132-22166, 22171-22208, 22210-22318, 22325-22404, 22408-42896, 42898-43008, 43252, 43496, 51093, 51327-51332, 51338-51340, 51517-51530, 51533-51589, 51592-51593, 51596, 51598-51616, 51618-51633, 51635-51663, 51665-51774, 51776-51791, 51797-51870, 51872-51884, 51886-51896, 51898-51945, 51947-51954, 51962-51986, 52021-52308, 52310-52359, 52434-52645, 52647-52704, 52706-52750, 52752-52768, 52773-52776, 52778, 52780-52786, 52787-52791, 52793-52795, 52800-52803, 52805-52808, 52810, 52812-52817, 52847, 52879, 52888-52894, 52912-52914, 52922, 52940, 53271, 53329, 53975, 54014, 54030, 54033, 54352, 54392.
For LHD chassis Nos.

För Hst. chassi nr 21991-22026, 22028-22126, 22132-22166, 22171-22208, 22210-22318, 22325-22404, 22408-42896, 42898-43008, 43252, 43496, 46834, 47394-52433, 52973-52989, 52991-52994, 52996-52999, 53003-53006, 53008-53015, 53020, 53546, 53550.
For RHD chassis Nos.

3. För Vst. fr.o.m. chassi nr 54393 samt nr 42897, 43009-43251, 43253-43495, 43497-51092, 51094-51326, 51333-51337, 51341-51516, 51531-51532, 51590-51591, 51594-51595, 51597, 51617, 51634, 51664, 51775, 51792-51796, 51871, 51885, 51897, 51946, 51955-51961, 51987-52020, 52309, 52360-52433, 52646, 52705, 52751, 52769-52772, 52777, 52779, 52787, 52792, 52796-52799, 52804, 52809, 52811, 52818-52846, 52848-52878, 52880-52887, 52895-52911, 52915-52921, 52923-52939, 52941-53270, 53272-53328, 53330-53974, 53976-54013, 54015-54029, 54031-54032, 54034-54351, 54353-54391.
For LHD w.e.f. chassis No. as well as Nos.

För Hst. fr.o.m. chassi nr 53551 samt nr 42897, 43009-43251, 43253-43495, 43497-46834, 46835-47393, 52434-52972, 52990, 52993-52995, 53000-53002, 53007, 53016-53019, 53021-53545, 53547-53549.
For RHD w.e.f. chassis No. as well as Nos.

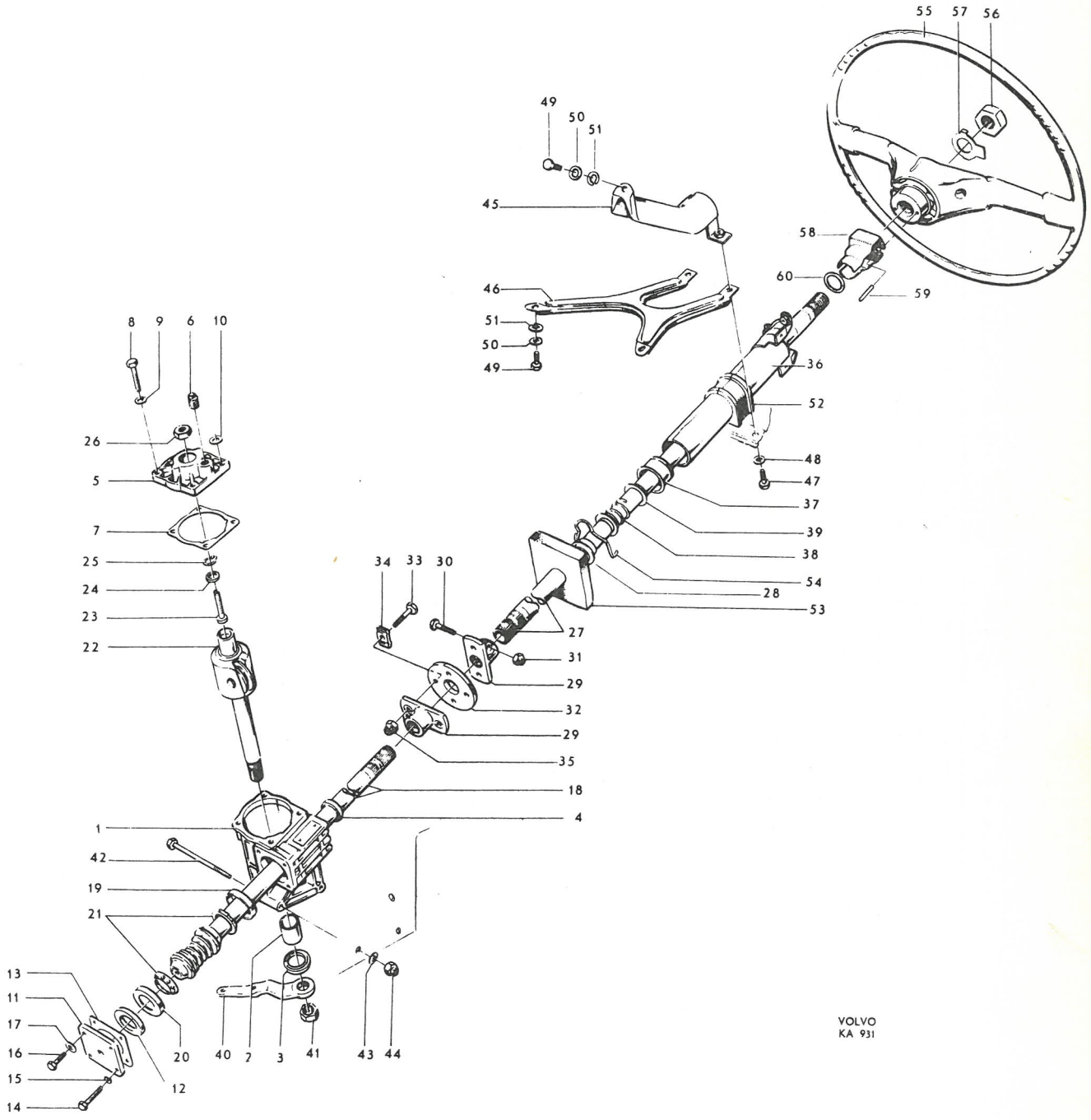
55
57
56
49
50
51
45
58
60
59
46
51
50
49
36
52
48
47
37
39
38
54
28
53
34
33
30
27
31
29
32
29
35
18
4
8
9
6
10
26
5
7
25
24
23
22
1
42
19
21
13
11
17
16
15
14
20
12
40
2
3
41
43
44
VOLVO
KA 931

P 120

Styrinrättning — Steering gear

Pos Fig.	Antal Qty. 250055	250056	250085	250086	Benämning	Description	Det. nr Part No.	Anmärkning Notes
32	1	1	1	1	Kopplingsskiva	Connector disk	653989	
33	4	4	4	4	Skruv	Screw	101908	
34	4	4	4	4	Bricka	Washer	654649	
35	4	4	4	4	Mutter	Nut	950393	
	1	1	1	1	Rattrör, kmpl.	Column tube, cpl.	660839	1,3)
	2	2	2	2	. Bussning	. Bushing	656159	
36	1	1	1	1	Rattrör	Steering column	659368	2,3)
			1	1	Rattrör	Steering column	663320	4)
37	2	2	2	2	Kullager	Ball bearing	85611	2)
38	2	2	2	2	Fjäder	Spring	85612	2)
39	2	2	2	2	Säte	Seat	85613	2)
40	1				Pitmanarm	Pitman arm	653035	
		1			Pitmanarm	Pitman arm	653099	
			1		Pitmanarm	Pitman arm	660685	
				1	Pitmanarm	Pitman arm	660686	
41	1	1	1	1	Mutter	Nut	950389	
42	3	3	3	3	Skruv	Screw	190443	
43	3	3	3	3	Bricka	Washer	951719	
44	3	3	3	3	Mutter	Nut	950394	
	1	1	1	1	Stag, övre	Stay, upper	654088	1)
45	1	1	1	1	Stag, övre	Stay, upper	659362	5)
46	1	1	1	1	Stag, undre	Stay, lower	654089	6)
	1	1	1	1	Stag	Stay	662468	7)
	2	2	2	2	Mutter	Nut	921981	1)
47	2	2	2	2	Skruv	Bolt	921823	
48	2	2	2	2	Bricka	Washer	11962	
49	3	3	3	3	Skruv	Bolt	921804	
	2	2	2	2	Mutter	Nut	150188	
50	3	3	3	3	Bricka	Washer	11961	
51	3	3	3	3	Fjäderbricka	Spring washer	906988	
	1	1	1	1	Gummibussning	Rubber bushing	654091	1)
52	1	1	1	1	Gummibussning	Rubber bushing	659365	2)
53	1	1	1	1	Tätningskrage	Seal collar	654011	
54	1	1	1	1	Klamma	Clamp	653632	
	1	1	1	1	Skruv	Bolt	921804	
	1	1	1	1	Bricka	Washer	11961	
	1	1	1	1	Fjäderbricka	Spring washer	906988	

1. T.o.m. chassi nr 22407 utom nr
   Up to chassis No. 22407 except Nos. 21991-22026, 22028-22126, 22132-22166, 22171-22208, 22210-22318, 22325-22404.
2. Fr.o.m. chassi nr 22408 samt nr
   W.e.f. chassis No. 22408 and Nos. 21991-22016, 22028-22126, 22132-22166, 22171-22208, 22210-22318, 22325-22404.
3. För vagnar med golvväxel. — 3. For chassis with floor shift.
4. För vagnar med rattväxel. — 4. For chassis with steering wheel shift.
5. Chassi nr 21991-22026, 22028-22126, 22132-22166, 22171-22208, 22210-22318, 22325-54399.
   Chassis Nos.
6. T.o.m. chassi nr 54399. — 6. Up to chassis No. 54399.
7. Fr.o.m. chassi nr 54400. — 7. W.e.f. chassis No. 54400.

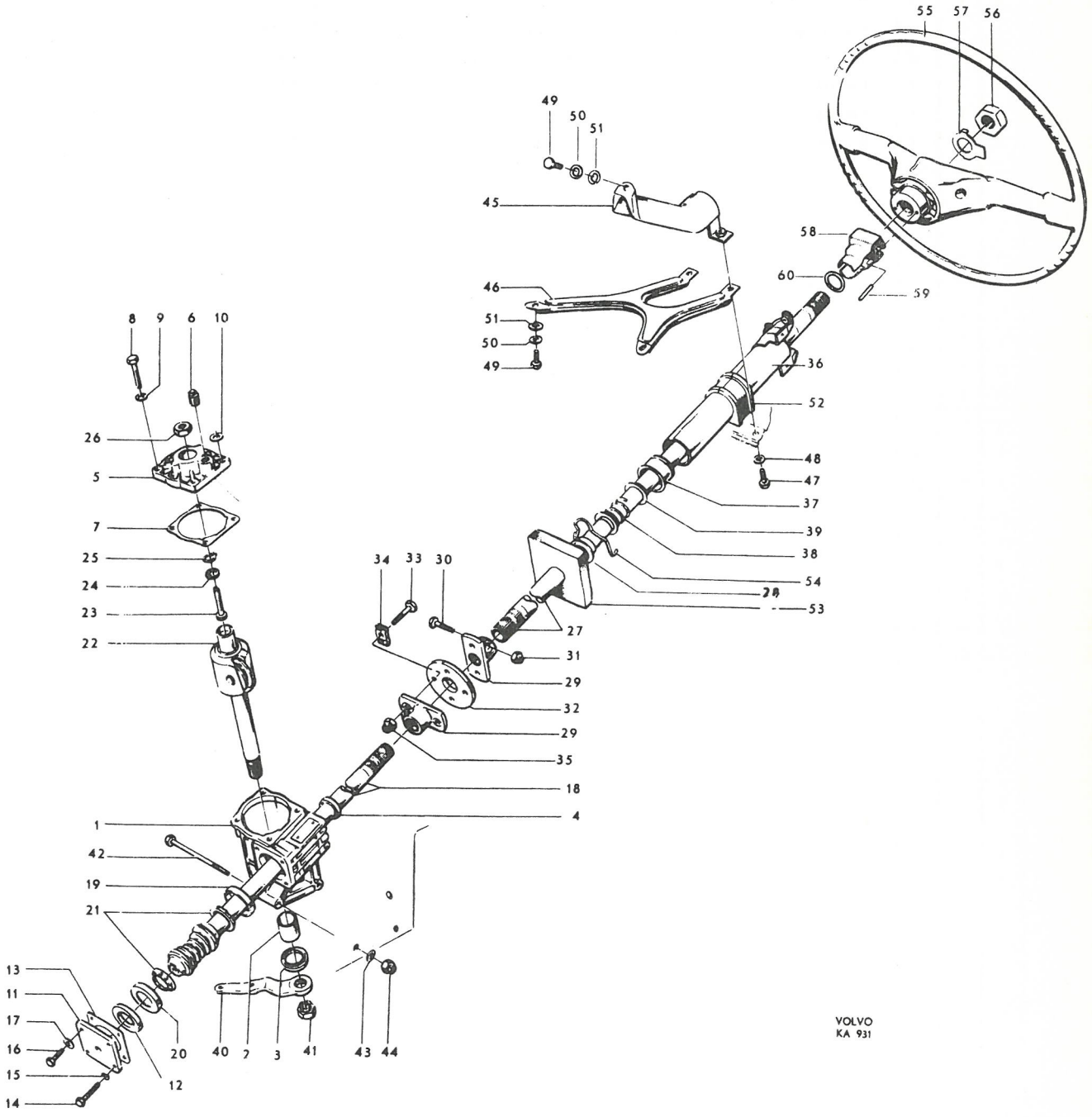
55
57
56
49
50
51
45
58
60
59
46
51
50
49
36
52
48
47
37
39
38
54
28
53
8
9
6
10
26
5
7
25
24
23
22
34
33
30
27
31
29
32
29
35
18
4
1
42
19
21
13
11
17
16
15
14
20
40
2
3
41
43
44
12
VOLVO
KA 931

P 120

Styrinrättning — Steering gear

Pos Fig.	Antal Qty. 250055	250056	250085	250086	Benämning	Description	Det. nr Part No.	Anmärkning Notes
55	1	1	1	1	Ratt	Steering wheel	653970	
56	1	1	1	1	Mutter	Nut	80544	
57	1	1	1	1	Låsbricka	Lock washer	659537	
	1	1	1	1	Medbringare	Flange	657282	1)
58	1	1	1	1	Medbringare	Flange	659367	2)
	2	2	2	2	Skruv	Screw	950009	1)
	2	2	2	2	Låsbricka	Lock washer	951692	1)
59	1	1	1	1	Reffelpinne	Slotted pin	951124	2)
60	1	1	1	1	Bricka	Washer	191622	

1. T.o.m. chassi nr 22407 utom nr 21991-22026, 22028-22126, 22132-22166, 22171-22208, 22210-22318, 22325-22404.
   Up to chassis No. 22407 except Nos. 21991-22026, 22028-22126, 22132-22166, 22171-22208, 22210-22318, 22325-22404.
2. Fr.o.m. chassi nr 22408 samt nr 21991-22026, 22028-22126, 22132-22166, 22171-22208, 22210-22318, 22325-22404.
   W.e.f. chassis No. 22408 and Nos. 21991-22026, 22028-22126, 22132-22166, 22171-22208, 22210-22318, 22325-22404.

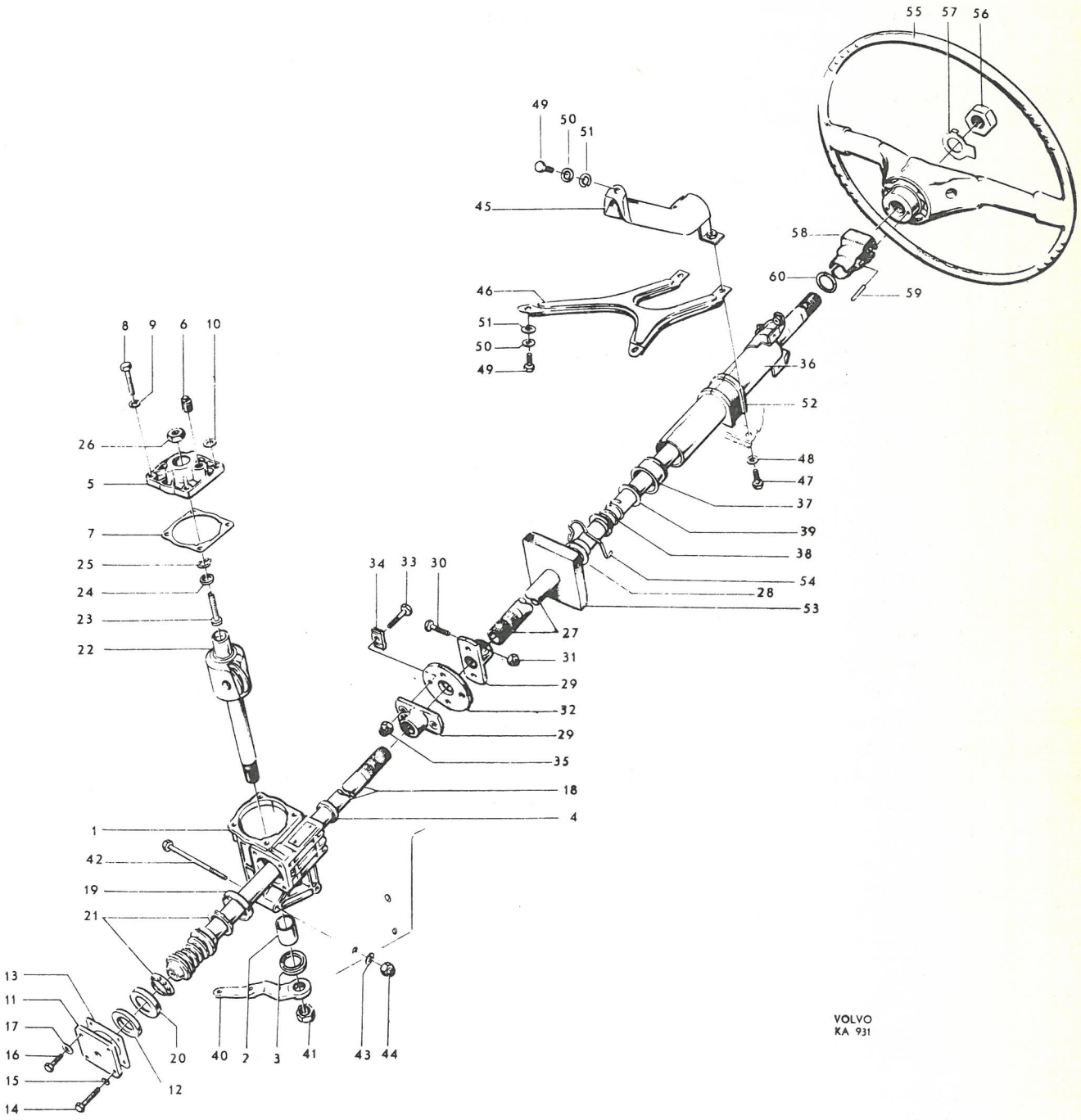
55
57
56
49
50
51
45
58
60
59
46
51
50
49
36
52
48
47
37
39
38
54
28
53
34
33
30
27
31
29
32
29
35
18
4
8
9
6
10
26
5
7
25
24
23
22
1
42
19
21
13
11
17
16
15
14
20
12
40
2
3
41
43
44
VOLVO
KA 931

P 120

Parallellstag — Tie rod

Pos Fig.	Antal Qty. Vst LHD	Hst RHD	Benämning	Description	Det. nr Part No.	Anmärkning Notes
1	1	1	Parallellstag, kmpl	Tie rod, cpl	660979-6	1) 658595
	1	1	Parallellstag, kmpl	Tie rod, cpl	661934-0	2)
			. Detaljer se sida 16	. Components, see page 16		
2	1		Mellanarm	Steering idler arm	653132-1	3)
		1	Mellanarm	Steering idler arm	653133-9	3)
3	1	1	Skruv	Screw	190752-6	3)
4	1	1	Distansrör	Spacer tube	653663-1	3)
5	2	2	Nållager	Needle bearing	181258-5	3)
6	2	2	Tätningsring	Seal ring	653699-9	3)
7	2	2	Bricka	Washer	190571-0	3)
8	1	1	Mutter	Nut	950366-5	3)
9	1	1	Saxpinne	Cotter pin	907845-2	3)
10	1	1	Smörjnippel	Lubricator	914169-8	3)
11	2	2	Konsol	Bracket	653599-1	3)
12	1		Mellanarm, kmpl	Steering idler arm, cpl	656778-8	4)
	1		Mellanarm, kmpl	Steering idler arm, cpl	660698-2	5)
		1	Mellanarm, kmpl	Steering idler arm, cpl	656779-6	4)
		1	Mellanarm, kmpl	Steering idler arm, cpl	660699-0	6)
		1	Mellanarm, kmpl	Steering idler arm, cpl	663628-6	7)
13	1		. Mellanarm	. Steering idler arm	656498-3	4)
	1		. Mellanarm	. Steering idler arm	660687-5	5)
		1	. Mellanarm	. Steering idler arm	656499-1	4)
		1	. Mellanarm	. Steering idler arm	660688-3	5)
14	1		. Konsol	. Bracket	656464-5	
		1	. Konsol	. Bracket	656465-2	
15	1	1	. Axel	. Shaft	656728-3	8, 9)
		1	. Axel	. Shaft .....S	663606-2	7)
16	2	2	. Nållager	. Needle bearing	181258-5	8)
		2	. Nållager	. Needle bearing .....S	192100-6	7)
		2	. Tätningsring	. Seal ring .....S	663625-2	7)
17	2	2	. Vulkollanbricka	. Vulcollan washer .....S	656729-1	
	erf	erf	. Justermellanlägg, tj = 0,10	. Shim, Th = 0.10 .....S	190702-1	
18	erf	erf	tj = 0,35	Th = 0.35 .....S	190711-2	
19	1	1	. Bricka	. Washer .....S	190782-3	
20	1	1	. Mutter	. Nut .....S	950366-5	
21	1	1	. Saxpinne	. Cotter pin .....S	907845-2	
22	3	3	Skruv	Bolt	921851-2	6)
23	3	3	Mutter	Nut	950394-7	6)
24	3	3	Bricka	Washer	951719-4	6)

1. Kännetecknas av att D = 20 mm.
2. Kännetecknas av att D = 14,9 mm. Förekommer på ett antal vagnar inom svenska marknaden.
3. T o m chassi nr 1712 utom nr 1698-1711.
4. Chassi nr 1698-1711, 1713-42896, 42898-43008, 43252, 43496.
5. Fr o m chassi nr 43497 samt nr 42897, 43009-43251, 43253-43495.
6. Chassi nr 42897, 43009-43251, 43253-43495, 43497-74971, 74975-74990, 75004-80586.
7. Fr o m chassi nr 80587 samt nr 74972-74974, 74991-75003.
8. För Hst vagnar t o m chassi nr 80586 utom nr 74972-74974, 74991-75003.
9. Ersättes på Vst och Hst vagnar av 1 st axel 663606-2, 2 st nållager 192100-6 och 2 st tätningsringar 663625-2.

1. Recognized by the fact that D = 20 mm.
2. Recognized by the fact that D = 14.9 mm. Only appears on a number of vehicles operating on the swedish market.
3. Up to chassis No 1712 except Nos 1698-1711.
4. Chassis Nos 1698-1711, 1713-42896, 42898-43008, 43252, 43496.
5. W e f chassis No 43497 and Nos 42897, 43009-43251, 43253-43495.
6. Chassis Nos 42897, 43009-43251, 43253-43495, 43497-74971, 74975-74990, 75004-80586.
7. W e f chassis No 80587 and Nos 74972-74974, 74991-75003.
8. For RHD vehicles up to chassis No 80586 except Nos 74972-74974, 74991-75003.
9. Replaced on LHD and RHD cars by 1 shaft 663606-2, 2 needle bearings 192100-6 and 2 seal rings 663625-2.

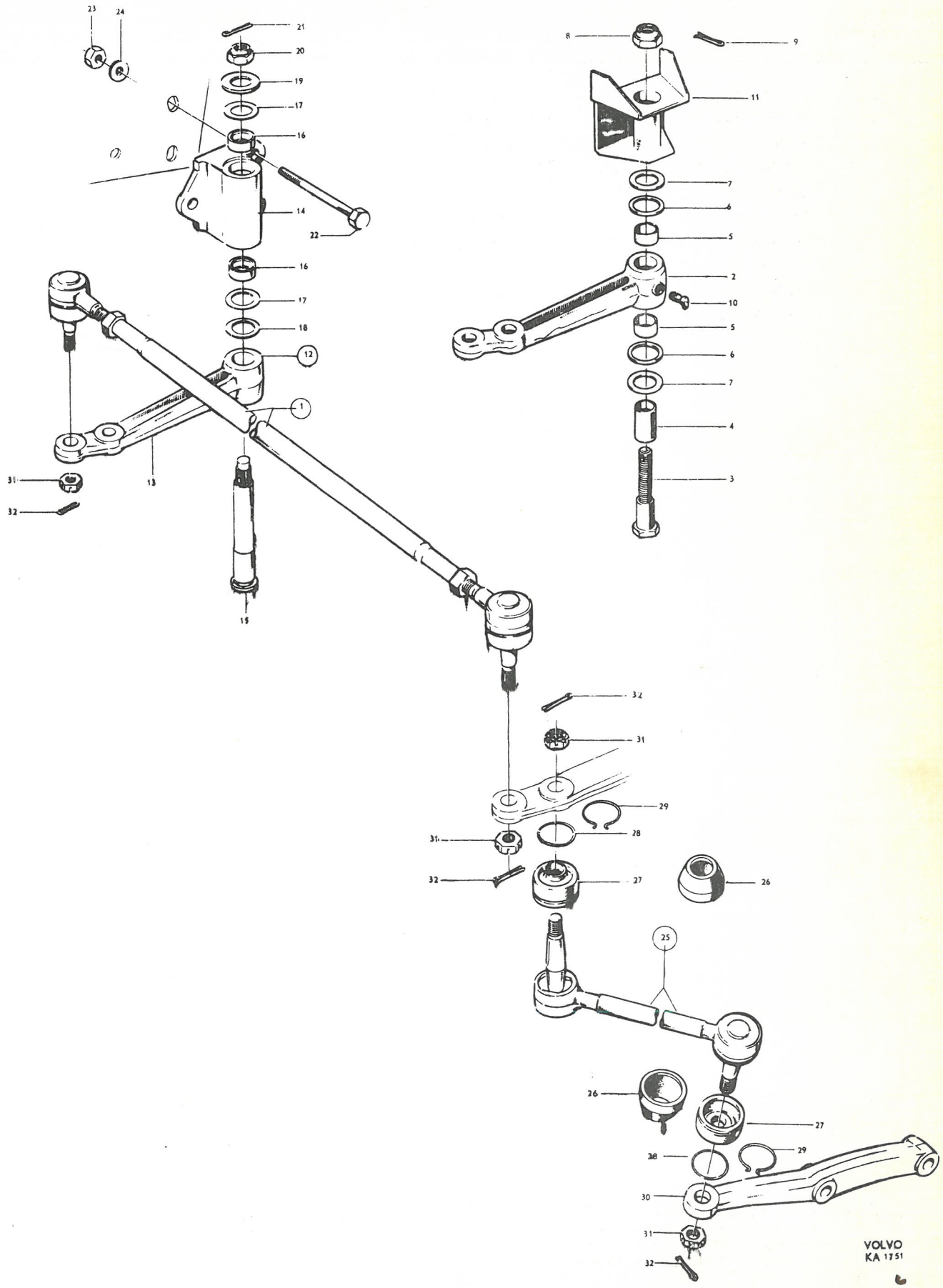
VOLVO
KA 1751

Pos Fig.	Antal Qty. Vst LHD	Antal Qty. Hst RHD	Benämning	Description	Det. nr Part No.	Anmärkning Notes
25	1	1	Styrstång, kmpl, V	Steering rod, cpl, L	658596-2	1)
	1	1	Styrstång, kmpl, H	Steering rod, cpl, R	658597-0	1)
	1	1	Styrstång, kmpl, V	Steering rod, cpl, L	661944-9	2)
	1	1	Styrstång, kmpl, H	Steering rod, cpl, R	661945-6	3)
26	4	4	. Gummikåpa	. Rubber cap	89369-3	4,6)
27	4	4	. Gummikåpa	. Rubber cap	660007-6	5,6)
	4	4	. Gummikåpa (bälgtätning)	. Rubber cap (concertina seal) ...	661942-3	7)
28	4	4	. Låsring	. Lock ring	660008-4	6)
29	4	4	. Låsring	. Lock ring	661943-1	7)
30	1	1	Styrarm, V	Steering arm, L	653033-1	
	1	1	Styrarm, H	Steering arm, R	653034-9	
31	6	6	Mutter	Nut	190573-6	M10 x 1
	6	6	Mutter	Nut	951774-9	3/8" -18 UNF
32	6	6	Saxpinne	Cotter pin	907824-7	

1. Monterad i samband med parallellstag 660979.
2. Monterad i samband med parallellstag 661934.
   Ersättes av styrstång 658596-2 och 2 st mutter 190573-6.
3. Monteras i samband med parallellstag 661934.
   Ersättes av styrstång 658597-0 och 2 st mutter 190573-6.
4. Tid utf utan spår för låsring.
5. Sen utf med spår för låsring.
6. Monteras i samband med styrstång 658596 och 658597.
7. Monteras i samband med styrstång 661944 och 661945.

1. Fitted in conjunction with tie rod 660979.
2. Fitted in conjunction with tie rod 661934.
   Replaced by 1 steering rod 658596-2 and 2 nuts 190573-6.
3. Fitted in conjunction with tie rod 661934.
   Replaced by 1 steering arm 658597-0 and 2 nuts 190573-6.
4. Early prod, without groove for lock ring.
5. Late prod, with groove for lock ring.
6. Fitted in conjunction with steering rod 658596 and 658597.
7. Fitted in conjunction with steering rod 661944 and 661945.

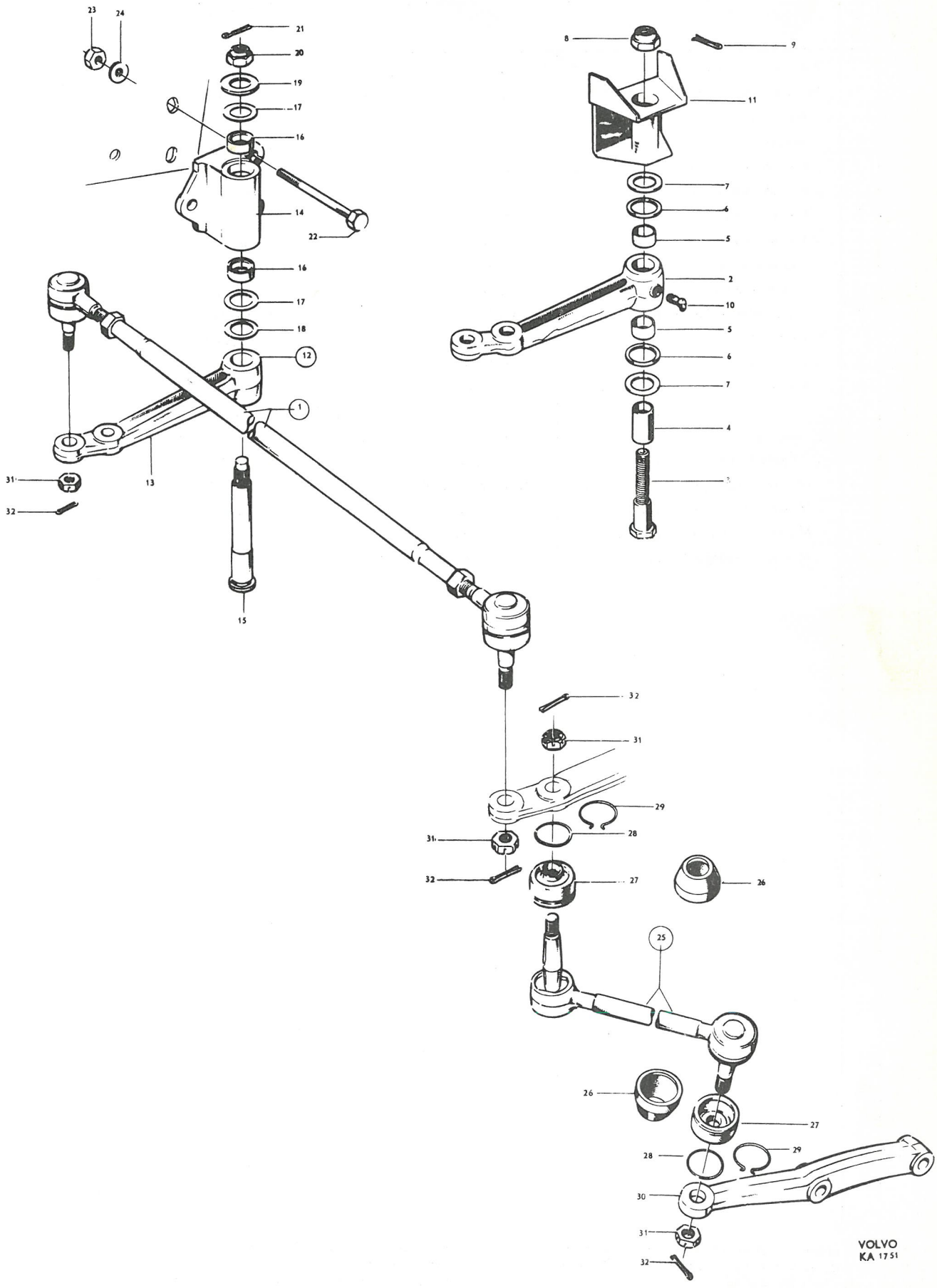
23
24
21
20
19
17
16
14
22
16
17
18
12
1
15
31
32
13
8
9
11
7
6
5
2
10
5
6
7
4
3
32
31
29
28
31
32
27
26
25
26
27
28
29
30
31
32
VOLVO
KA 1751

P 120

Parallellstag — Tie rod

Pos Fig.	Antal Qty. 660979	Antal Qty. 661934	Benämning	Description	Det. nr Part No.	Anmärkning Notes
1	1		Parallellstag, kmpl.	Tie rod, cpl.	660979	
		1	Parallellstag, kmpl.	Tie rod, cpl.	661934	
2	1		. Rör	. Tube	661232	1) D = 20
3		1	. Stång	. Rod	661936	D = 14,9
4	1		. Kulled, kmpl., V	. End, cpl., L	658431	
	1		. Kulled, kmpl., H	. End, cpl., R	658432	
5		1	. Kulled, kmpl., V	. End, cpl., L	661938	
		1	. Kulled, kmpl., H	. End, cpl., R	661939	
6	2		. . Gummikåpa	. . Rubber casing	89369	2)
7	2		. . Gummikåpa	. . Rubber casing	660007	3)
8		2	. . Gummikåpa (bälgtätning) ...	. . Rubber casing (concertina seal)..	661942	
9	2		. . Låsring	. . Lock ring	660008	
10		2	. . Låsring	. . Lock ring	661943	
11	2		. Klamma, kmpl.	. Clamp, cpl.	89412	4)
12	2		. . Skruv	. . Bolt	100155	
13	2		. . Mutter	. . Nut	951200	
14	2		. . Fjäderbricka	. . Spring washer	906990	
15	1		. Mutter (V-gängad)	. Nut (LH thread)	661288	M14x1,5
		1	. Mutter (H-gängad)	. Nut (RH thread)	661289	M14x1,5
16		1	. Mutter (V-gängad)	. Nut (LH thread)	190679	5/8" x 18 UNF
		1	. Mutter (H-gängad)	. Nut (RH thread)	951758	5/8" x 18 UNF

1. Utan slitsad ändar. Ersätter tid. förekommande rör med slitsade ändar, varvid mutter 661288 och 661289 skall monteras.
2. Tid.utf. utan spår för låsring.
3. Sen.utf. med spår för låsring.
4. För kulled på rör med slitsade ändar.

1. Without slitted ends. Replaces early prod. tube with slitted ends whereupon nuts 661288 and 661289 must be fitted.
2. Early prod. without groove for lock ring.
3. Late prod. with groove for lock ring.
4. For end on tube with slitted ends

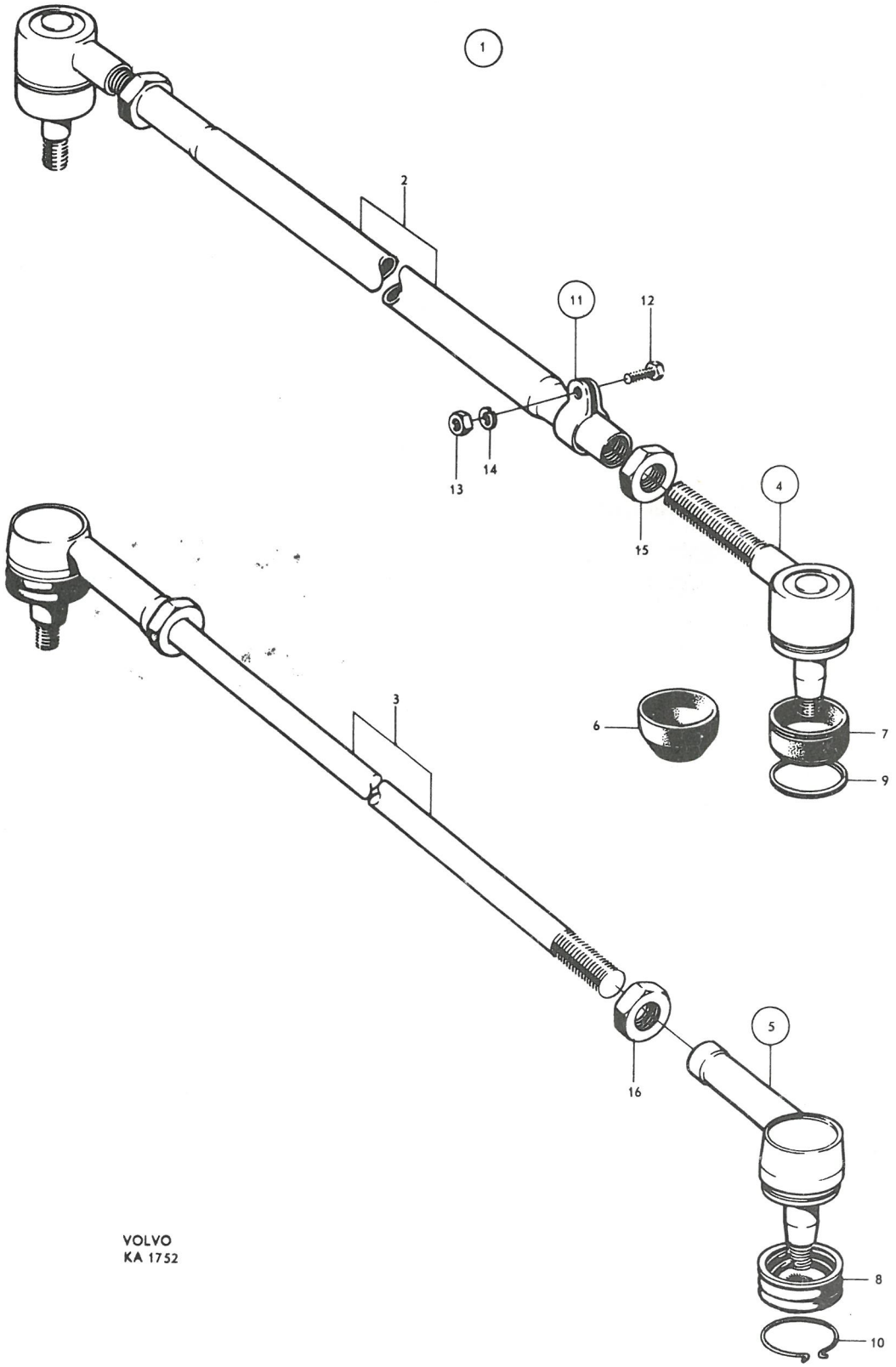
1
2
11
12
13
14
15
4
6
7
9
3
16
5
8
10
VOLVO
KA 1752

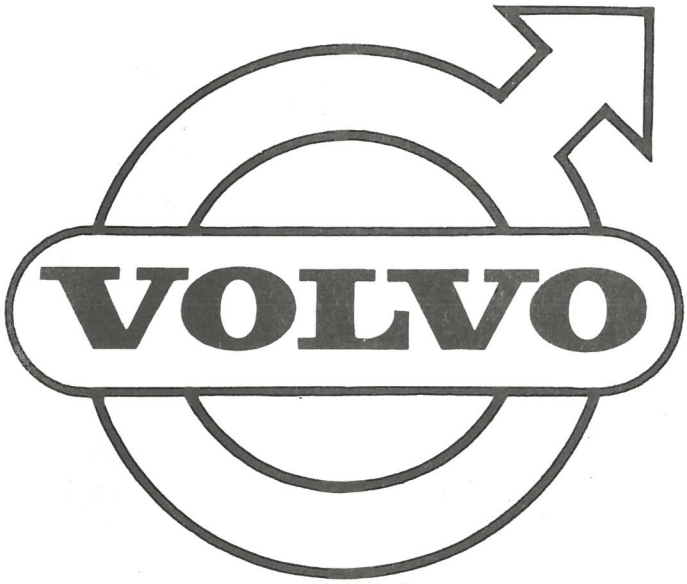
VOLVO

GRUPP 8
Karosseri

INNEHÅLLSFÖRTECKNING

Framskärmar, skyddsplåtar, främre och bakre stänkskydd ..... Sida 2
Framstycke, motorhuv, huvlås ..... Sida 4
Kaross, kmpl
. . Torpedparti ..... Sida 12
. . Golvparti ..... Sida 16
. . Karossidor ..... Sida 20
. . Tak, hylla vid baksäte ..... Sida 24
. . Dörrar ..... Sida 26
. . Baklucka ..... Sida 28
Dörrdetaljer, främre dörr ..... Sida 30
Dörrdetaljer, bakre dörr ..... Sida 38
Detaljer för baklucka, t o m chassi nr 20999 ..... Sida 46
Detaljer för baklucka, fr o m chassi nr 21000 ..... Sida 48
Vindruta, bakruta ..... Sida 50
Diverse inre utrustning ..... Sida 52
Utvändiga prydnadsdetaljer ..... Sida 56
Stötfångare ..... Sida 58
Mattor, tröskelplåtar, bagagerumsbeklädnad ..... Sida 62
Innerklädsel, armstöd på dörrar, klädselkombination 106-112 ..... Sida 66
Innerklädsel, armstöd på dörrar, klädselkombination 113-118 ..... Sida 76
Innerklädsel, armstöd på dörrar, klädselkombination 119-125 ..... Sida 82
Innerklädsel, armstöd på dörrar, klädselkombination 130-131 ..... Sida 88
Framstolar, baksäte, klädselkombination 106-112 ..... Sida 72
Framstolar, baksäte, klädselkombination 113-118 ..... Sida 80
Framstolar, baksäte, klädselkombination 119-125 ..... Sida 86
Framsäte, baksäte, klädselkombination 130-131 ..... Sida 92
Underrede för framstolar och framsäte ..... Sida 94

GROUP 8
BODY

INDEX

Front fenders, protector plates, front and rear mud flaps ..... Page 2
Front end, hood, hood lock ..... Page 4
Body, cpl
. . Cowl section ..... Page 12
. . Floor section ..... Page 16
. . Body sides ..... Page 20
. . Roof, rear shelf ..... Page 24
. . Doors ..... Page 26
. . Luggage compartment lid ..... Page 28
Door components, forward doors ..... Page 30
Door components, rear doors ..... Page 38
Components for luggage compartment lid, up to chassis No 20999 .... Page 46
Components for luggage compartment lid, w e f chassis No 21000 .... Page 48
Windshield, rear window ..... Page 50
Miscellaneous internal equipment ..... Page 52
External embellishers ..... Page 56
Bumpers ..... Page 58
Mats, sill plates, luggage compartment upholstery ..... Page 62
Upholstery, armrests on doors, upholstery combinations 106-112 ..... Page 66
Upholstery, armrests on doors, upholstery combinations 113-118 ..... Page 76
Upholstery, armrests on doors, upholstery combinations 119-125 ..... Page 82
Upholstery, armrests on doors, upholstery combinations 130-131 ..... Page 88
Front seats, rear seat, upholstery combinations 106-112 ..... Page 72
Front seats, rear seat, upholstery combinations 113-118 ..... Page 80
Front seats, rear seat, upholstery combinations 119-125 ..... Page 86
Bench-type front seat, rear seat, upholstery combinations 130-131 ... Page 92
Undercarriage for front seats ..... Page 94

P 120

Framskärmar, skyddsplåtar, främre och bakre stänkskydd — Front fenders, protector plates, forward and rear mudflaps

Pos Fig.	Antal Qty.	Benämning	Description	Det. nr Part No.	Anmärkning Notes
1	1	Framskärm, V	Front fender, L	661924-1	1) ~~653177~~
	1	Framskärm, H	Front fender, R	661925-8	1) ~~653178~~
2	2	Mellanlägg	Filler	666906-3	
3	2	Tätningslist	Weather strip .....S	661987-8	~~654268~~
4	20	Skruv	Screw .....S	106834-5	
5	14	Bricka	Washer .....S	18717-7	
6	16	Plåtmutter	Speed nut .....S	120409-8	
7	4	Plåtmutter	Speed nut .....S	120411-4	
8		Gummiknapp	Rubber button .....S		Se sida 6 pos 29 See page 6 fig 29
9	2	Stänkskydd	Mud flap	657490-9	
10	6	Skruv	Screw .....S	190364-0	
11	6	Bricka	Washer .....S	120175-5	
12	1	Stag, V	Stay, L	655469-5	
	1	Stag, H	Stay, R	655470-3	
13	2	Skruv	Bolt .....S	921803-3	
14	2	Mutter	Nut .....S	950392-1	
15	2	Bricka	Washer .....S	120095-5	
16	4	Skruv	Screw .....S	190666-8	
17	1	Skyddsplåt, V	Protector plate, L	655598-1	
	1	Skyddsplåt, H	Protector plate, R	655599-9	
18	4	Skruv	Screw	955137-7	
19	4	Bricka	Washer	120618-4	
20	1	Stänkskydd	Mud flap	279322-2	Par Pair
21	4	Skruv	Screw	955513-7	2) ~~105203~~
22	4	Mutter	Nut	950392-1	2)
	4	Skruv	Screw	107430-1	3)
23	2	Bricka	Washer	120175-5	6,5 x 22
24	2	Bricka	Washer	120095-5	6,5 x 16
25	1	Skyddsplåt, V	Protector plate, L	660014-2	4)
	1	Skyddsplåt, H	Protector plate, R	660015-9	4)
26	6	Skruv	Screw	190666-2	4)
27	6	Bricka	Washer	120175-5	4)

1. Vid utbyte av framskärm skall 2 st mellanlägg nr 666906-3 monteras samtidigt, för fastsättning av blinklykta.
2. T o m chassi nr 32296.
3. Fr o m chassi nr 32297.
4. T o m chassi nr 64710.

1. When replacing front fenders 2 spacers 666906-3 should be fitted simulaneously, for the anchorage of the flasher lamp.
2. Up to chassis No 32296.
3. W e f chassis No 32297.
4. Up to chassis No 64710.

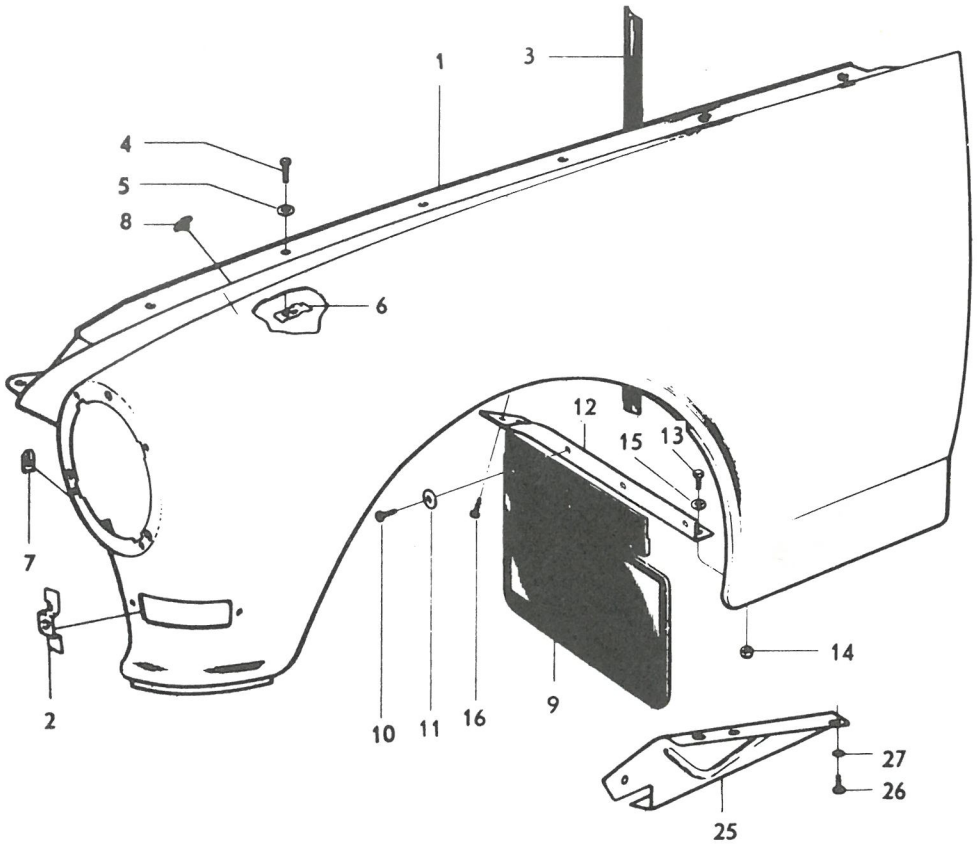
1
3
4
5
8
6
12
15
13
7
14
2
10
11
16
9
27
26
25

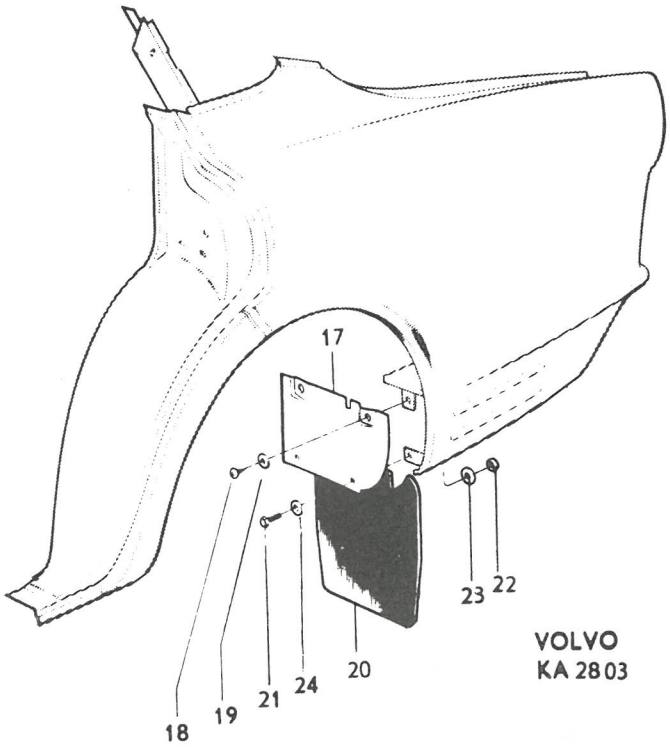
17
23
22
18
19
21
24
20
VOLVO
KA 2803

P 120

Framstycke, motorhuv, huvlås — Front section, Hood, Hood lock

Pos Fig.	Antal Qty.	Benämning	Description	Det. nr Part No.	Anmärkning Notes
1	1	Framstycke	Front end	654226	1,5)
	1	Framstycke	Front end	660006	2,5)
2	10	Skruv	Screw	190665	
3	10	Bricka	Washer	18709	
4	6	Plåtmutter	Speed nut	191761	~~120405~~
5	1	Stag	Stay	654186	1)
	1	Stag	Stay		2) Se sida 14 pos 19. See page 14 fig. 19.
	2	Skruv, bakre	Screw, rear	106834	1)
	2	Bricka	Washer	951716	1)
	2	Plåtmutter	Speed nut	120411	1)
	2	Skruv, främre	Screw, forward	921805	1)
	2	Mutter	Nut	950392	1)
6	1	Sarg, V, kmpl.	Frame, L, cpl.	658891	
	1	Sarg, H, kmpl.	Frame, R, cpl.	658892	
7	1	. Prydnadslist, V	. Moulding, L	657555	
	1	. Prydnadslist, H	. Moulding, R	657556	
8	4	. Skruv	. Screw	955121	
9	4	. Bricka	. Washer	120126	
10	4	. Plåtmutter	. Speed nut	191246	
11	2	Galler	Grille	655816	
12	8	Skruv	Screw	190665	3)
	8	Skruv	Screw	955120	4) ~~191353~~
13	6	Bricka	Washer	656009	
14	6	Plåtmutter	Speed nut	191246	4)
15	8	Skruv	Screw	190665	3)
	8	Skruv	Screw	955120	4) ~~191353~~
16	8	Bricka	Washer	120085	3)
	8	Bricka	Washer	120126	4)
17	8	Plåtmutter	Speed nut	191246	4)

1. T.o.m. chassi nr 10336 utom nr 9743, 9824, 9826-9834, 9937, 9942, 9995, 10002-10004, 10007-10040, 10042-10054, 10057, 10063-10072, 10075-10081, 10084-10091, 10093, 10095-10118, 10120-10192, 10195-10328, 10331, 10333.
   Up to chassis No. 10336 except Nos. 9743, 9824, 9826-9834, 9937, 9942, 9995, 10002-10004, 10007-10040, 10042-10054, 10057, 10063-10072, 10075-10081, 10084-10091, 10093, 10095-10118, 10120-10192, 10195-10328, 10331, 10333.
2. Fr.o.m. chassi nr 10337 samt nr 9743, 9824, 9826-9834, 9937, 9942, 9995, 10002-10004, 10007-10040, 10042-10054, 10057, 10063-10072, 10075-10081, 10084-10091, 10093, 10095-10118, 10120-10192, 10195-10328, 10331, 10333.
   W.e.f. chassis No. 10337 and Nos. 9743, 9824, 9826-9834, 9937, 9942, 9995, 10002-10004, 10007-10040, 10042-10054, 10057, 10063-10072, 10075-10081, 10084-10091, 10093, 10095-10118, 10120-10192, 10195-10328, 10331, 10333.
3. T.o.m. chassi nr 12021.
4. Fr.o.m. chassi nr 12022.
5. Se även servicemeddelande 700 nr A 9.

3. Up to chassis No. 12021.
4. W.e.f. chassis No. 12022.
5. See also Service Bulletin Group 700 No. A 9.

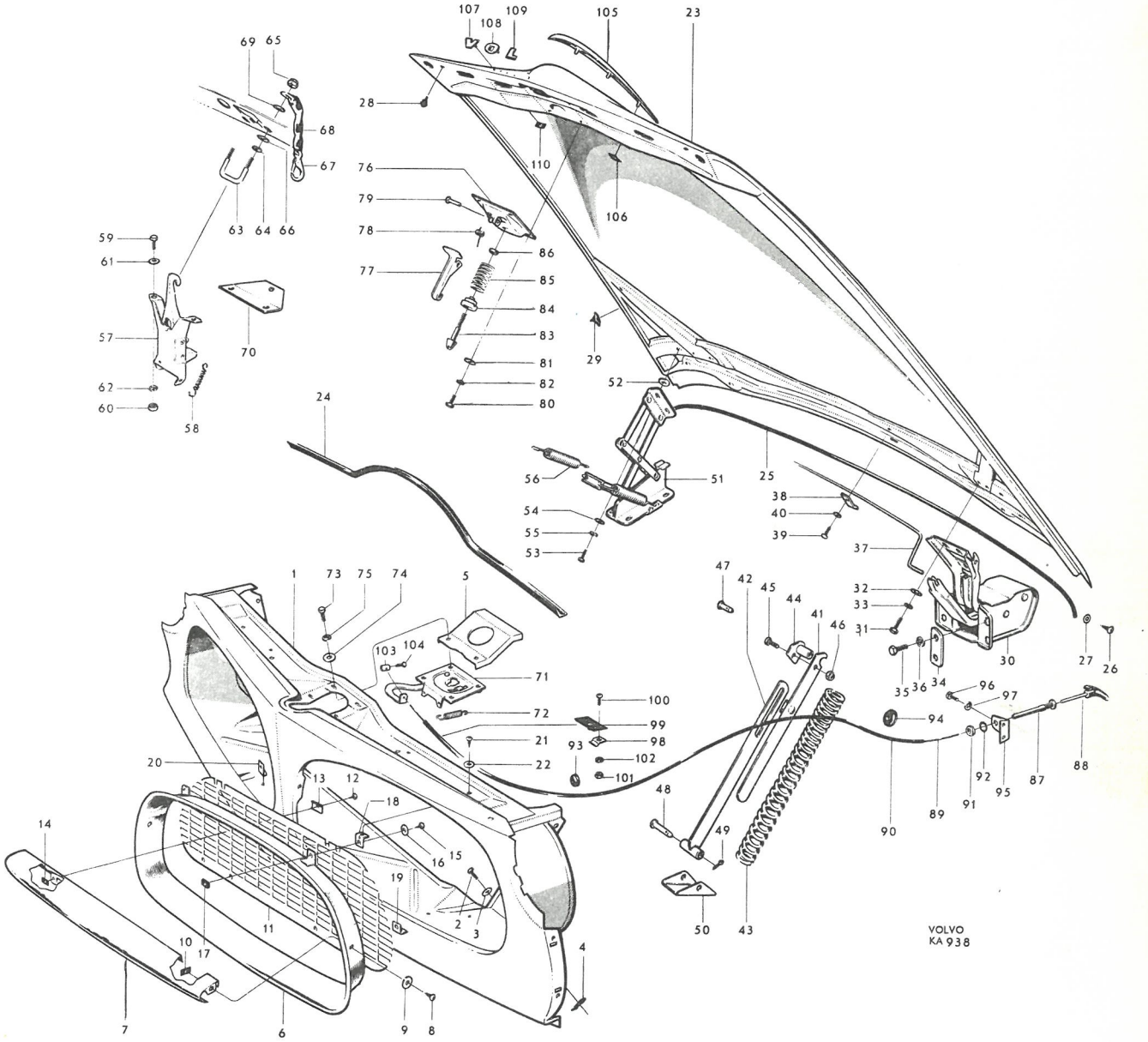
VOLVO
KA 938

Pos Fig.	Antal Qty.	Benämning	Description	Det. nr Part No.	Anmärkning Notes
18	4	Konsol, övre	Bracket, upper .....S	655967-8	
19	2	Konsol, undre, yttre	Bracket, lower, outer	655968-6	
20	2	Konsol, undre, inre	Bracket, lower, inner	655969-4	
21	8	Skruv	Screw .....S	190953-0	
22	4	Bricka	Washer .....S	190954-8	
23	1	Motorhuv	Hood	653124-8	1)
	1	Motorhuv	Hood	660828-5	2)
24	1	Tätningslist, främre	Seal moulding, forward .....S	657986-6	3)
25	1	Tätningslist, bakre	Seal moulding, rear	659738-9	4,5)
	1	Tätningslist, bakre	Seal moulding, rear	663270-7	6)
26	2	Skruv	Screw	106938-4	4)
27	2	Bricka	Washer	120098-9	4)
28	2	Gummiknapp	Rubber button	655545-2	
29	6	Gummiknapp	Rubber button	656577-4	
	2	Gångjärn	Hinge	653105-7	7)
30	1	Gångjärn, V	Hinge, L	657074-1	8)
	1	Gångjärn, H	Hinge, R	657075-8	8)
31	6	Skruv	Screw	921823-1	1)
32	6	Bricka	Washer	11962-8	1)
33	6	Fjäderbricka	Spring washer	906990-7	1)
34	4	Stödbricka	Support washer	655221-0	1)
35	8	Skruv	Screw	921823-1	1)
36	8	Fjäderbricka	Spring washer	906990-7	1)
37	2	Torsionsfjäder	Torsion spring	653081-0	7)
38	2	Fjäderstöd	Spring support	653067-9	7)
39	2	Skruv	Screw	101703-7	7)
40	2	Fjäderbricka	Spring washer	906985-7	7)
	1	Stag, kmpl	Stay, cpl	657058-4	8)
41	1	. Stag, övre	. Stag, upper	657064-2	
42	1	. Stag, undre	. Stay, lower	657060-0	
43	1	. Fjäder	. Spring	657059-2	
44	1	. Ändstycke	. End piece	657066-7	
45	1	. Skruv	. Bolt	921805-8	
46	1	. Mutter	. Nut	950392-1	

1. T o m chassi nr 10336 utom nr 9743, 9824, 9826-9834, 9937, 9942, 9995, 10002-10004, 10007-10040, 10042-10054, 10057, 10063-10072, 10075-10081, 10084-10091, 10093, 10095-10118, 10120-10192, 10195-10328, 10331, 10333.
   Up to chassis No 10336 except Nos
2. Fr o m chassi nr 10337 samt nr 9743, 9824, 9826-9834, 9937, 9942, 9995, 10002-10004, 10007-10040, 10042-10054, 10057, 10063-10072, 10075-10081, 10084-10091, 10093, 10095-10118, 10120-10192, 10195-10328, 10331, 10333.
   From chassis No 10337 and Nos
3. Fr o m chassi nr 17142 samt nr 17038-17041, 17043-17045, 17048-17052, 17058-17063, 17066, 17071, 17080-17103, 17111, 17113-17118, 17120-17360, 17363-17407.
   From chassis No 17142 and Nos
4. T o m chassi nr 80649.
5. Ersätter tidigare förekommande tvådelad tätningslist.
6. Fr o m chassi nr 80650.
7. T o m chassi nr 3699.
8. Chassi nr 3700-20999.

4. Up to chassis No 80649.
5. Replaces early production divided seal moulding.
6. W e f chassis No 80650.
7. Up to chassis No 3699.
8. Chassis Nos 3700-20999.

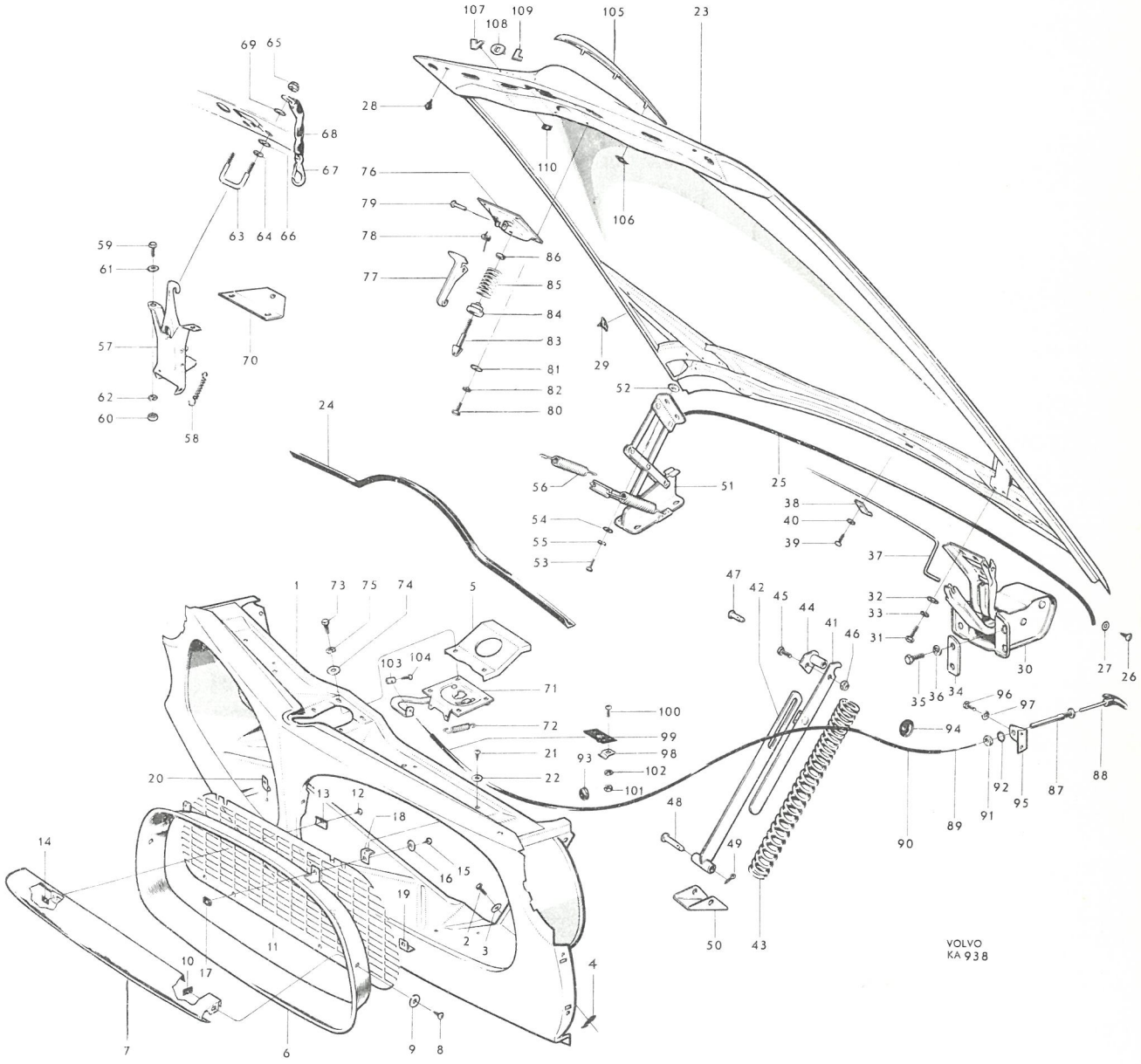
VOLVO
KA 938

Pos Fig.	Antal Qty.	Benämning	Description	Det. nr Part No.	Anmärkning Notes
47	1	Lagerbult, övre	Bearing bolt, upper	657068	1)
48	1	Lagerbult, undre	Bearing bolt, lower	657069	1)
49	2	Saxpinne	Cotter pin	907843	1)
50	1	Konsol	Bracket	657071	1)
51	1	Gångjärn, V	Hinge, L	659394	2)
	1	Gångjärn, H	Hinge, R	659395	2)
52	erf	Justerbricka	Adjuster washer	951718	2)
53	12	Skruv	Screw	921840	2)
54	12	Bricka	Washer	951718	2)
55	12	Fjäderbricka	Spring washer	906992	2)
56	4	Fjäder	Spring	659816	2)
57	1	Huvlås, kmpl.	Hood lock, cpl.	656095	3,7)
58	1	. Fjäder	. Spring	656083	
59	4	Skruv	Screw	190075	3)
60	4	Mutter	Nut	151232	3) ~~190073~~
61	4	Bricka	Washer	61947	3)
62	4	Fjäderbricka	Spring washer	17890	3)
63	1	Låsbygel	Lock brace	653322	3,7)
64	2	Mutter	Nut	190073	3)
65	2	Mutter	Nut	950392	3)
66	4	Bricka	Washer	120095	3)
67	1	Låskätting, kmpl.	Lock chain, cpl.	659103	3)
68	erf	. Plastslang	. Plastic cover	190161	
69	2	Bricka	Washer	120095	3)
70	1	Fäste	Anchorage	659151	3)
71	1	Huvlås, kmpl.	Hood lock, cpl.	657785	4,5,7)
	1	Huvlås, kmpl.	Hood lock, cpl.	657786	4,6,7)
72	1	. Fjäder	. Spring	657793	
73	4	Skruv	Screw	190075	4)
74	4	Bricka	Washer	120095	4)
75	4	Fjäderbricka	Spring washer	17890	4)
76	1	Huvlås, överdel, kmpl.	Hood lock, upper section, cpl.	657796	4)
77	1	. Fångkrok	. Safety catch	657797	
78	1	. Fjäder	. Spring	657798	
79	1	. Nit	. Rivet	191085	

1. Chassi nr 3700-20999.
2. Fr.o.m. chassi nr 21000.
3. T.o.m. chassi nr 10336 utom nr 9743, 9824, 9826-9834, 9937, 9942, 9995, 10002-10004, 10007-10040, 10042-10054, 10057, 10063-10072, 10075-10081, 10084-10091, 10093, 10095-10118, 10120-10192, 10195-10328, 10331, 10333.
4. Fr.o.m. chassi nr 10337 samt nr 9743, 9824, 9826-9834, 9937, 9942, 9995, 10002-10004, 10007-10040, 10042-10054, 10057, 10063-10072, 10075-10081, 10084-10091, 10093, 10095-10118, 10120-10192, 10195-10328, 10331, 10333.
5. För vänsterstyrd vagn.
6. För högerstyrd vagn.
7. Se även servicemeddelande grupp 700 nr A 9.

1. Chassis No. 3700-20999.
2. From chassis No. 21000.
3. Up to chassis No. 10336 except Nos. 9743, 9824, 9826-9834, 9937, 9942, 9995, 10002-10004, 10007-10040, 10042-10054, 10057, 10063-10072, 10075-10081, 10084-10091, 10093, 10095-10118, 10120-10192, 10195-10328, 10331, 10333.
4. From chassis No. 10337 and Nos. 9743, 9824, 9826-9834, 9937, 9942, 9995, 10002-10004, 10007-10040, 10042-10054, 10057, 10063-10072, 10075-10081, 10084-10091, 10093, 10095-10118, 10120-10192, 10195-10328, 10331, 10333.
5. For LHD cars.
6. For RHD cars.
7. See also Service Bulletin Group 700 No. A 9.

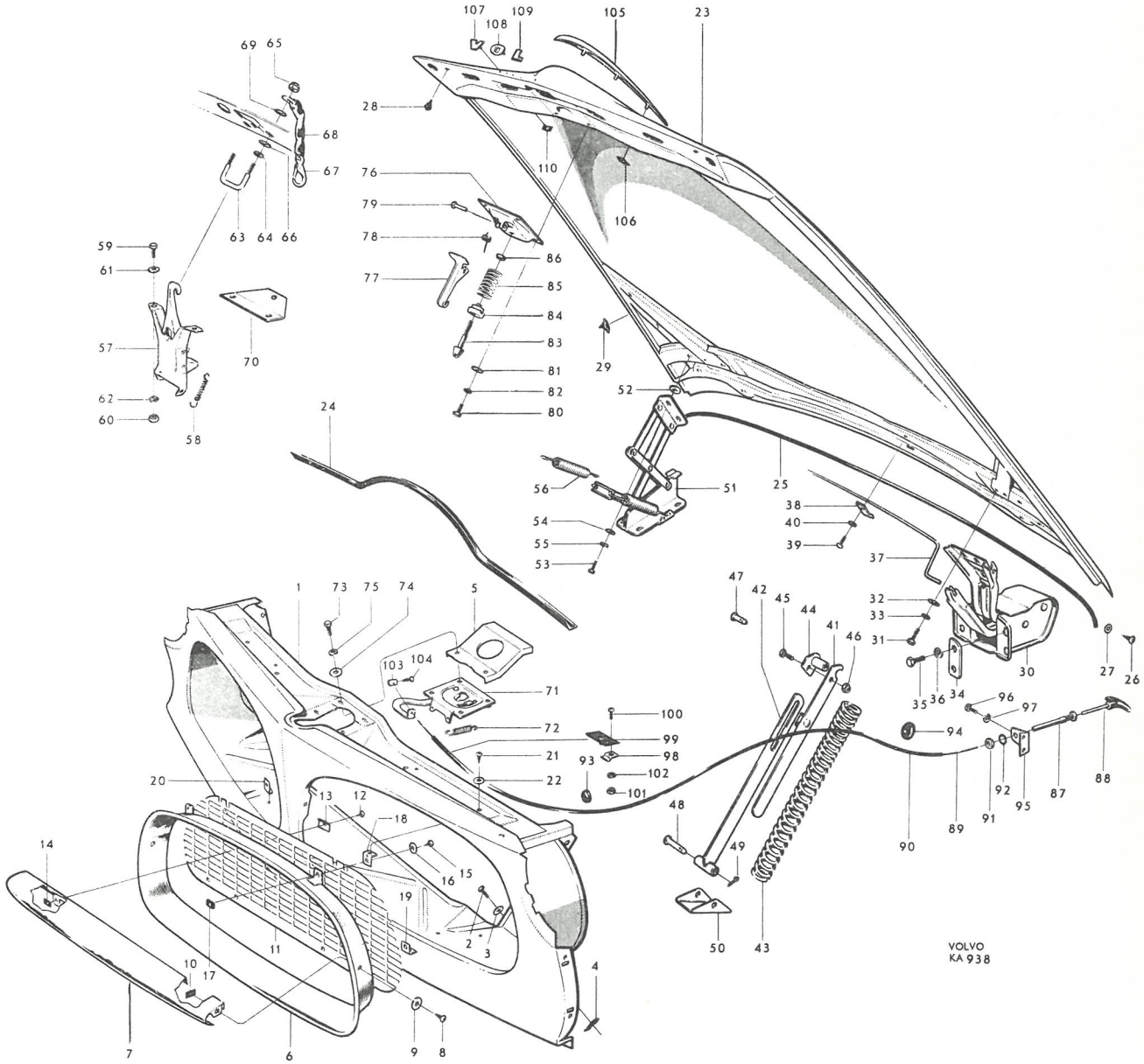
VOLVO
KA 938

Pos Fig.	Antal Qty.	Benämning	Description	Det. nr Part No.	Anmärkning Notes
80	4	Skruv	Screw	955512	1) ~~190075~~
81	4	Bricka	Washer	120095	1)
82	4	Fjäderbricka	Spring washer	955920	1) ~~17890~~
83	1	Styrtapp	Guide pin	657974	1)
84	1	Anslagshylsa	Stop sleeve	657975	1)
85	1	Fjäder	Spring	88814	1)
86	1	Mutter	Nut	940118	1)
	1	Draganordning, kmpl.	Push-pull mechanism, cpl.	657180	
87	1	. Hylsa	. Sleeve	309832	
88	1	. Knapp	. Button	656145	
89	1	. Tråd	. Cable	659142	
90	erf	. Spiral	. Sheath	190585	
91	1	Mutter	Nut	951209	
92	1	Låsbricka	Lock washer	951699	
93	1	Gummibussning, främre	Rubber bushing, forward	40136	
94	1	Gummibussning, bakre	Rubber bushing, rear	654507	
95	1	Fäste	Anchorage	656146	3)
96	2	Skruv	Screw	955512	~~190075~~
97	2	Fjäderbricka	Spring washer	906988	
98	1	Klamma	Clamp	18335	
	1	Skruv	Screw	950021	2)
	1	Fjäderbricka	Spring washer	906985	2)
99	1	Fäste	Anchorage	656082	2)
100	1	Skruv	Screw	950021	1)
101	1	Mutter	Nut	940092	1)
102	1	Fjäderbricka	Spring washer	906985	1)
	1	Konsol	Bracket		4)
103	1	Hållare	Retainer	21882	
104	1	Skruv	Screw	115493	
105	1	Prydnadslist	Moulding	661050	~~659292~~
106	3	Plåtmutter	Speed nut	82660	5)
	3	Mutter	Nut	940179	6)
	3	Fjäderbricka	Spring washer	955945	6)
107	2	Prydnadsbokstav, V	Embellisher, "V"	658789	
108	2	Prydnadsbokstav, O	Embellisher, "O"	658787	
109	1	Prydnadsbokstav, L	Embellisher, "L"	658785	
110	10	Plåtmutter	Speed nut	82660	

1. Fr.o.m. chassi nr 10337 samt nr 9743, 9824, 9826-9834, 9937, 9942, 9995, 10002-10004, 10007-10040, 10042-10054, 10057, 10063, 10072, 10075-10081, 10084-10091, 10093, 10095-10118, 10120-10192, 10195-10328, 10331, 10333.
2. T.o.m. chassi nr 10336 utom nr 9743, 9824, 9826-9834, 9937, 9942, 9995, 10002-10004, 10007-10040, 10042-10054, 10057, 10063, 10072, 10075-10081, 10084-10091, 10093, 10095-10118, 10120-10192, 10195-10328, 10331, 10333.
3. Fr.o.m. chassi nr 34244 ingår denna detalj som svetsad enhet i gavel V. sid. 12 pos.5.
4. Se sid. 6 pos. 18.
5. T.o.m. chassi nr 67981.
6. Fr.o.m. chassi nr 67982.

1. W.e.f. chassis No. 10337 and Nos. 9743, 9824, 9826-9834, 9937, 9942, 9995, 10002-10004, 10007-10040, 10042-10054, 10057, 10063, 10072, 10075-10081, 10084-10091, 10093, 10095-10118, 10120-10192, 10195-10328, 10331, 10333.
2. Up to chassis No. 10336 except Nos. 9743, 9824, 9826-9834, 9937, 9942, 9995, 10002-10004, 10007-10040, 10042-10054, 10057, 10063, 10072, 10075-10081, 10084-10091, 10093, 10095-10118, 10120-10192, 10195-10328, 10331, 10333.
3. This part is included as a welded unit in End, L, page 12 fig. 5 w.e.f. chassis No. 34244.
4. See page 6 fig. 18.
5. Up to chassis No. 67981.
6. W.e.f. chassis No. 67982.

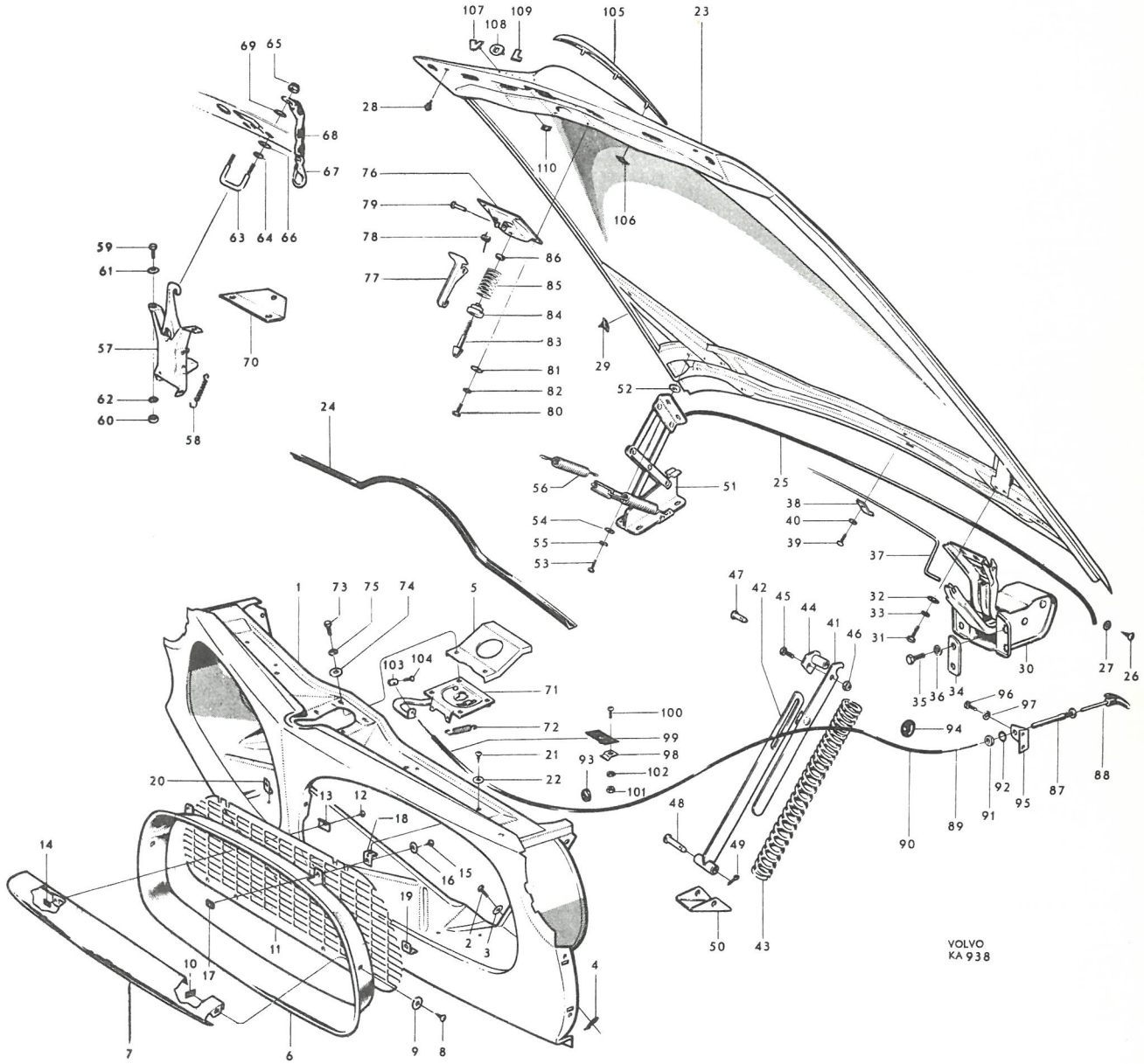
VOLVO
KA 938

P 120

Kaross, kmpl. Torpedparti — Body, cpl. Cowl section

Pos Fig.	Antal Qty.	Benämning	Description	Det. nr Part No.	Anmärkning Notes
	1	Kaross, kmpl.	Body, cpl.	657452-9	1)
	1	Kaross, kmpl.	Body, cpl.	657453-7	2)
	1	. Framparti, kmpl.	. Front end, cpl.	657651-6	1)
	1	. Framparti, kmpl.	. Front end, cpl.	657652-4	2)
1	1	. . Mellanbräde	. . Firewall	S.E.S.	
2	1	. . Batterihylla	. . Battery bracket	653860-7	
3	1	. . Kåpa	. . Casing	656664-0	
	1	. . . Täckbricka	. . . Cover washer	662970-3	3,4)
	2	. . . Skruv	. . . Screw	940113-4	3,4)
	2	. . . Fjäderbricka	. . . Spring washer	906990-7	3,4)
4	1	. . Fäste	. . Anchorage	657532-8	
4a	1	. . Fäste	. . Anchorage	663144-4	4,5)
	1	. . Gavel, V	. . End, L	657615-1	
5	1	. . Gavel, H	. . End, R	657656-5	
	1	. . Hjulhus, V, kmpl.	. . Wheel housing, L, cpl.	661974-6	1) ~~654072~~
	1	. . Hjulhus, V, kmpl.	. . Wheel housing, L, cpl.	654325-0	2)
	1	. . Hjulhus, H, kmpl.	. . Wheel housing, R, cpl.	666568-1	1) ~~661975~~
	1	. . Hjulhus, H, kmpl.	. . Wheel housing, R, cpl.	661977-9	2) ~~654326~~
	2	. . . Gummiplugg	. . . Rubber plug	656921-4	6)
	1	. . . Sidobalk, främre, V ...	. . . Side member, forward, L	654070-2	1)
	1	. . . Sidobalk, främre, V ...	. . . Side member, forward, L	654327-6	2)
6	1	. . . Sidobalk, främre, H ...	. . . Side member, forward, R	654071-0	1)
	1	. . . Sidobalk, främre, H ...	. . . Side member, forward, R	654328-4	2)
7		. . . Sidobalk, bakre	. . . Side member, rear	S.E.S.	
	1	. . . Hjulhusplåt, V	. . . Wheel housing plating, L	653025-7	
8	1	. . . Hjulhusplåt, H	. . . Wheel housing plating, R	653026-5	
9	2	. . . Täckplåt	. . . Cover plate	653753-4	
	1	. . . Täckplåt, V	. . . Cover plate, L	659008-7	
10	1	. . . Täckplåt, H	. . . Cover plate, R	659009-5	
	1	. . . Förstärkningsbalk, V ...	. . . Reinforcement member, L	657617-7	
11	1	. . . Förstärkningsbalk, H ...	. . . Reinforcement member, R	657618-5	
12	2	. . Tvärbalk	. . Cross member	653687-4	
13	2	. . Motorkonsol	. . Engine bracket	657178-0	
	1	. . Konsol för stag	. . Bracket for stay	657071-7	7)
	1	. . Förstärkning i hjulhus	. . Reinforcement in wheel housing	658050-0	7)
14	1	. . Tvärbalk, främre, kmpl.	. . Cross member, forward, cpl.	654067-8	
15	1	. . . Konsol	. . . Bracket	653573-6	
16	1	. . Täckplåt	. . Cover plate	653309-5	
	1	. . Sidoplåt, V	. . Side plating, L	661257-6	~~654009~~
17	1	. . Sidoplåt, H	. . Side plating, R	661258-4	~~654010~~

1. För Vst vagnar.
2. För Hst vagnar.
3. Täckbricka för vagnar med Saxomat koppling.
4. Ingår ej i kaross kmpl. eller framparti kmpl.
5. För vagnar med rattväxel.
6. Ingår ej i hjulhus kmpl.
7. T.o.m. chassi nr 20999.

1. For LHD cars.
2. For RHD cars.
3. Cover washer for cars with Saxomat clutch.
4. Not included in complete body or complete front section.
5. For chassis with steering wheel shift.
6. Not included in complete wheel housing.
7. Up to chassis No. 20999.

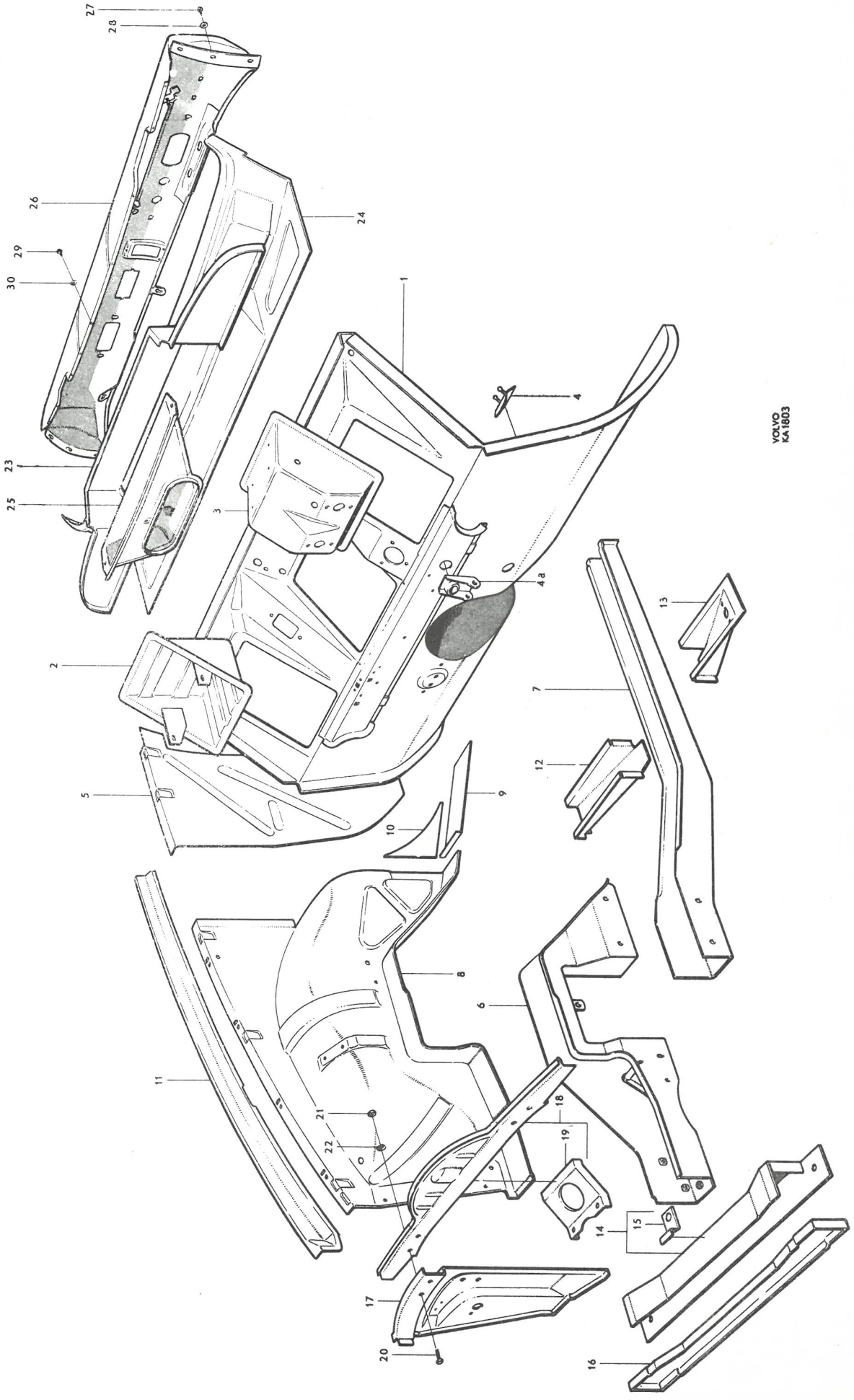
27
28
26
24
29
30
1
4
23
25
3
4a
2
13
7
12
5
9
10
8
6
11
21
22
18
19
14
15
17
20
16
VOLVO
KA 1803

P 1200

Kaross, komplett — Body, complete

Torpedparti — Cowl section

Pos Fig.	Antal Qty.	Benämning	Description	Det. nr Part No.	Anmärkning Notes
	1	. . Balk	. . Member	653995	1)
18	1	. . Balk, kmpl.	. . Member, cpl.	658467	2)
19	1	. . . Stag	. . . Stay	657978	
20	4	. . Skruv	. . Bolt	921839	
21	4	. . Mutter	. . Nut	951718	
22	4	. . Bricka	. . Washer	950394	
	1	. Mellanbräda, överdel, mittparti	. Firewall, upper section, center	653406	3)
	1	. Mellanbräda, överdel, sida, V	. Firewall, upper section, side L	653407	3)
	1	. Mellanbräda, överdel, sida, H	. Firewall, upper section, side R	653408	3)
23	1	. Mellanbräda, överdel	. Firewall, upper section	659355	4)
24	1	. Torped, överdel	. Cowl, upper section	653633	
25	1	. Luftintag	. Air intake	658740	5)
26	1	. Instrumentbräda	. Instrument panel	654050	6,7)
	1	. Instrumentbräda	. Instrument panel	658996	5,7)
	1	. Instrumentbräda	. Instrument panel	654360	6,8)
	1	. Instrumentbräda	. Instrument panel	658997	5,8)
27	6	. Skruv	. Screw	105847	
28	6	. Bricka	. Washer	940123	
29	9	. Skruv	. Screw	955138	
30	9	. Bricka	. Washer	951714	

1. T.o.m. chassi nr 10336 utom nr 9743, 9824, 9826-9834, 9937, 9942, 9995, 10002-10004, 10007-10040, 10042-10054, 10057, 10063-10072, 10075-10081, 10084-10091, 10093, 10095-10118, 10120-10192, 10195-10328, 10331, 10333.
   Up to chassis No. 10336 except Nos. 9743, 9824, 9826-9834, 9937, 9942, 9995, 10002-10004, 10007-10040, 10042-10054, 10057, 10063-10072, 10075-10081, 10084-10091, 10093, 10095-10118, 10120-10192, 10195-10328, 10331, 10333.
2. Fr.o.m. chassi nr 10337 samt nr 9743, 9824, 9826-9834, 9937, 9942, 9995, 10002-10004, 10007-10040, 10042-10054, 10057, 10063-10072, 10075-10081, 10084-10091, 10093, 10095-10118, 10120-10192, 10195-10328, 10331, 10333.
   From chassis No. 10337 and Nos. 9743, 9824, 9826-9834, 9937, 9942, 9995, 10002-10004, 10007-10040, 10042-10054, 10057, 10063-10072, 10075-10081, 10084-10091, 10093, 10095-10118, 10120-10192, 10195-10328, 10331, 10333.
3. T.o.m. chassi nr 20999.
   3. Up to chassis No. 20999.
4. Fr.o.m. chassi nr 21000.
   4. From chassis No. 21000.
5. Fr.o.m. chassi nr 13346.
   5. From chassis No. 13346.
6. T.o.m. chassi nr 13345.
   6. Up to chassis No. 13345.
7. För vänsterstyrd vagn.
   7. For LHD cars.
8. För högerstyrd vagn.
   8. For RHD cars.

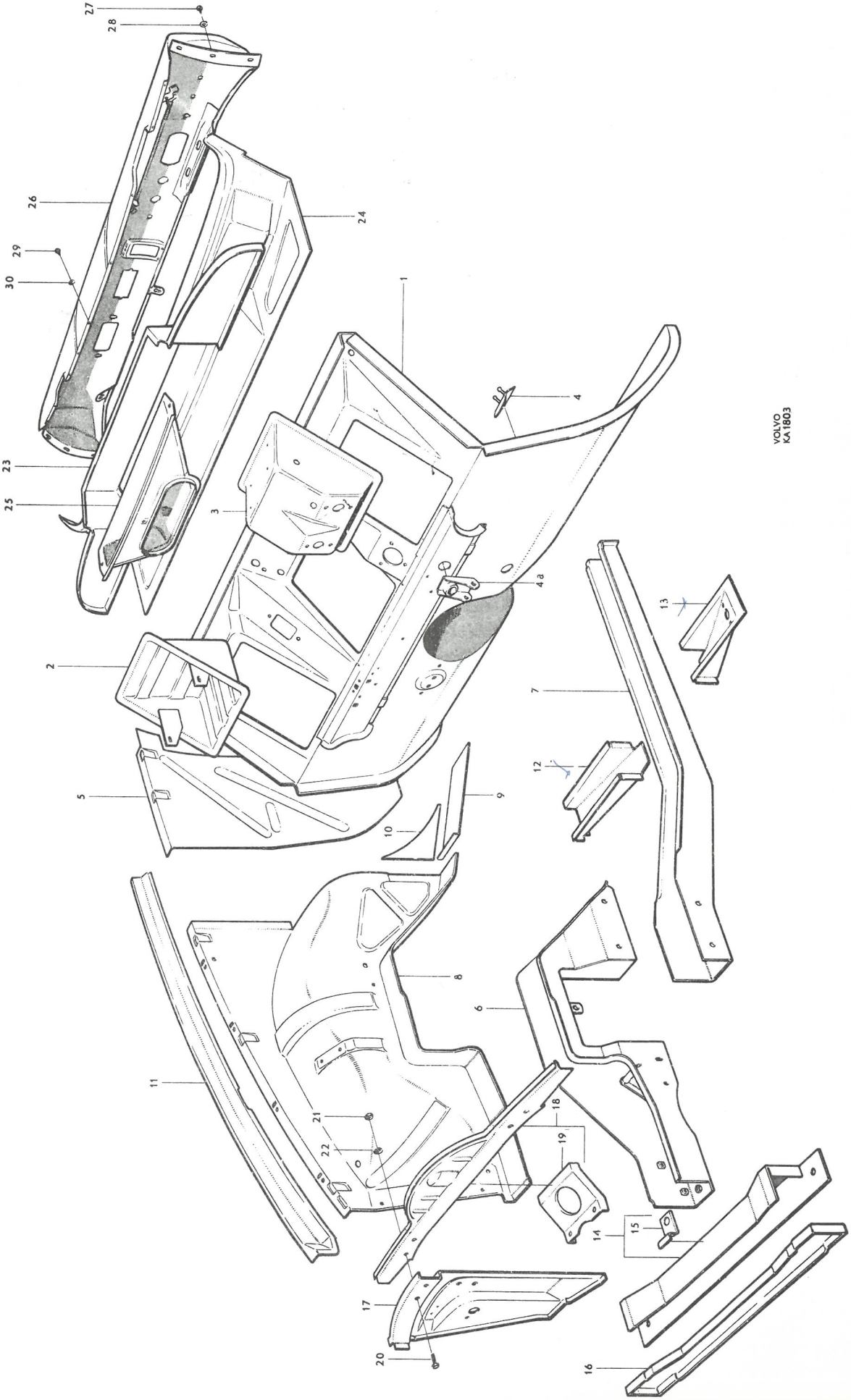
VOLVO
KA1803

Pos Fig.	Antal Qty.	Benämning	Description	Det. nr Part No.	Anmärkning Notes
1	1	. Golvplåt, främre	. Floor plating, forward	S E S	
2	1	. Bottensvällare, inre, V, kmpl	. Bottom rail, inner, L, cpl	658858-6	
	1	. Bottensvällare, inre, H, kmpl	. Bottom rail, inner, R, cpl	658859-4	
3	4	. . Fäste	. Anchorage	658857-8	
4	1	. Förstärkningsbalk, undre	. Reinforcing member, lower	657779-5	
5	1	. Tvärbalk	. Cross member	657623-5	
6	1	. Fäste	. Anchorage	653580-1	Vst LHD
	1	. Fäste	. Anchorage	653614-8	Hst RHD
7	1	. Bakre tunnel, kmpl	. Rear tunnel, cpl	657640-9	1) ~~657605~~
8	1	. . Fäste	. . Anchorage	657550-0	2)
	1	. . Fäste	. . Anchorage	658510-3	3)
	1	. . Förstärkningsbalk, övre	. . Reinforcing member, upper	653045-5	4)
	1	. . Konsol, V	. . Bracket, L	657619-3	4)
	1	. . Konsol, H	. . Bracket, R	657620-1	4)
9	1	. Konsol	. Bracket	659625-8	5)
10	2	. Konsol	. Bracket	659629-0	
	1	. Golv, bakre, kmpl	. Floor, rear, cpl	657650-8	6)
11	1	. . Sidobalk, V, kmpl	. . Side member, L, cpl	654227-8	7)
	1	. . Sidobalk, V, kmpl	. . Side member, L, cpl	656971-9	8)
	1	. . Sidobalk, H, kmpl	. . Side member, R, cpl	654228-6	7)
	1	. . Sidobalk, H, kmpl	. . Side member, R, cpl	656972-7	8)
12	1	. . . Fäste, V	. . . Anchorage, L	653453-1	7)
	1	. . . Fäste, V	. . . Anchorage, L	656647-5	8)
	1	. . . Fäste, H	. . . Anchorage, R	653454-9	7)
	1	. . . Fäste, H	. . . Anchorage, R	656648-3	8)
13	2	. . . Fjäderfäste	. . . Spring anchorage	654423-3	7)
	2	. . . Fjäderfäste	. . . Spring anchorage	653259-2	9, 10)
	2	. . . Fjäderfäste	. . . Spring anchorage	659812-2	11)

1. Vid byte på vagnar med chassi nr enl anm 2, måste samtidigt hållare för mellanlager bytas. Se grupp 4.
2. T o m chassi nr 19225 utom nr 18992, 18993, 19018-19044, 19046-19051, 19080-19087, 19089-19221, 19224. Ersättes av 1 st fäste 658510-3, 1 st hållare 658516-0, 2 st gummikudde 658653-1.
3. Fr o m chassi nr 19226 samt nr 18992, 18993, 19018-19044, 19046-19051, 19080-19087, 19089-19221, 19224.
4. Tidigare utförande. Förstärkningsbalk och konsoler ersättes tillsammans av konsol nr 659625-8.
5. Senare utförande.
6. Endast senare utförande lagerföres. Vid byte på vagnar med lägre chassinummer än 2611 måste samtidigt bakaxelkåpan bytas. Se grupp 4.
7. T o m chassi nr 2610.
8. Fr o m chassi nr 2611.
9. Chassi nr 2611-24917, 24919-24966, 24968-24995, 25009, 25015, 25019, 25028, 25040-25044, 25047-25048, 25052, 25073, 25100-25102, 25110, 25369.
10. Ersättes av fjäderfäste nr 659812-2 varvid samtidigt gummimellanlägg nr 659325-5 skall monteras.
11. Fr o m chassi nr 25370 samt nr 24918, 24967, 24996-25008, 25010-25014, 25016-25018, 25020-25027, 25029-25039, 25045-25046, 25049-25051, 25053-25072, 25074-25099, 25103-25109, 25111-25368.

1. When replacing on chassis according to footnote 2, the retainer for the center bearing must be replaced simultaneously. See Group 4.
2. Up to chassis No 19225 except Nos 18992, 18993, 19018-19044, 19046-19051, 19080-19087, 19089-19221, 19224. Replaced by 1 anchorage 658510-3, 1 retainer 658516-0, 2 rubber cushions 658653-1.
3. W e f chassis No 19226 and Nos 18992, 18993, 19018-19044, 19046-19051, 19080-19087, 19089-19221, 19224.
4. Early prod reinforcing member and brackets replaced as a set by bracket No 659625-8.
5. Late prod.
6. Only late prod type stocked. When replacing on chassis previous to No 2611 the rear axle casing must also be replaced. See Group 4.
7. Up to chassis No 2610.
8. W e f chassis No 2611.
9. Chassis Nos 2611-24917, 24919-24966, 24968-24995, 25009, 25015, 25019, 25028, 25040-25044, 25047-25048, 25052, 25073, 25100-25102, 25110, 25369.
10. Replaced by spring anchorage No 659812-2 at the same time rubber spacer No 659325-5 should be fitted.
11. W e f chassis No 25370 and Nos 24918, 24967, 24996-25008, 25010-25014, 25016-25018, 25020-25027, 25029-25039, 25045-25046, 25049-25051, 25053-25072, 25074-25099, 25103-25109, 25111-25368.

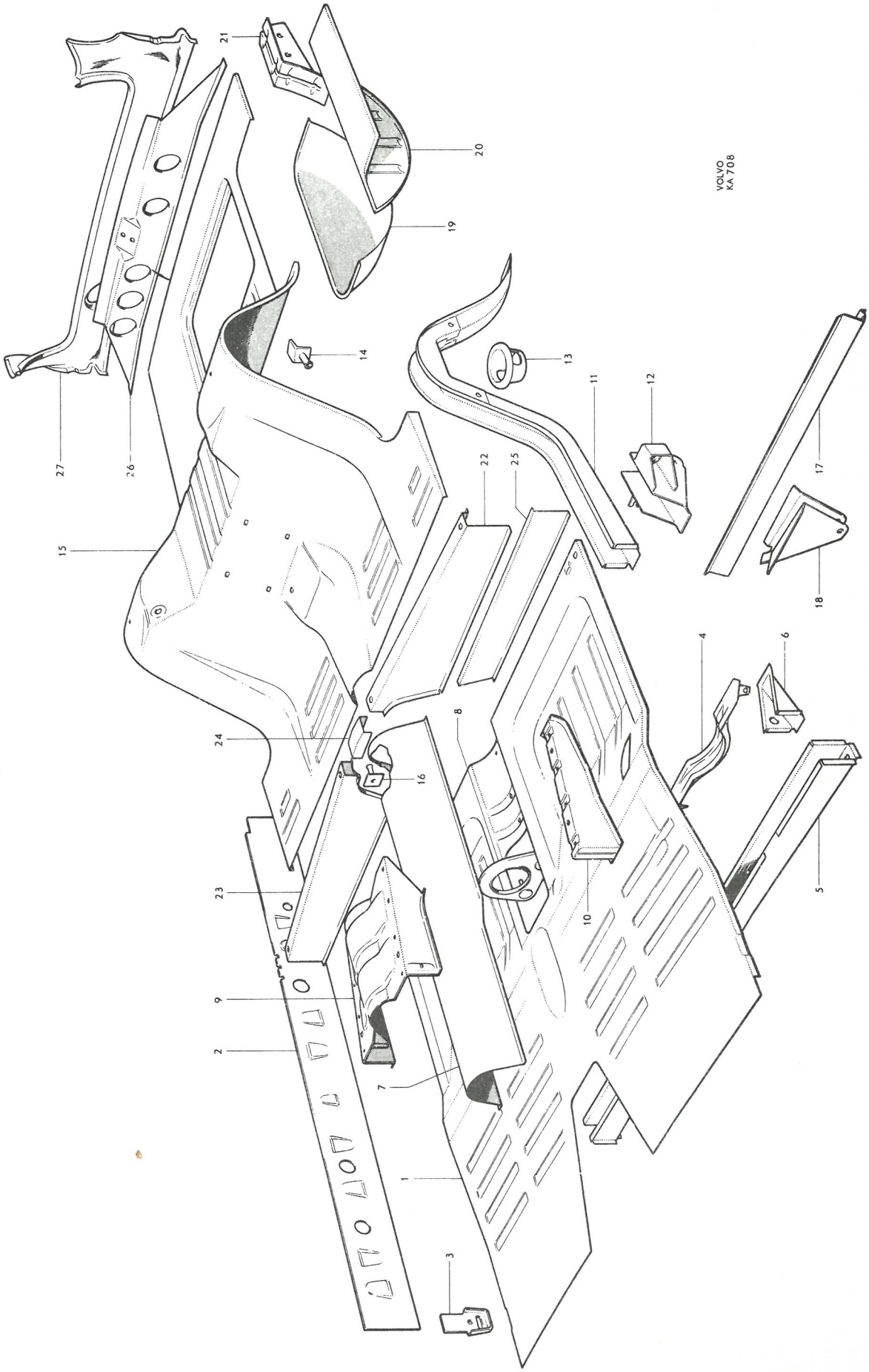
VOLVO
KA 708
1
2
3
4
5
6
7
8
9
10
11
12
13
14
15
16
17
18
19
20
21
22
23
24
25
26
27

P 120

Kaross, kmpl. Body, cpl.
Golvparti Floor section

Pos Fig.	Antal Qty.	Benämning	Description	Det. nr Part No.	Anmärkning Notes
14		. . . Konsol	. . . Bracket	657381	1)
		. . . Konsol	. . . Bracket	660899	2) ~~658015~~
15		. . Golvplåt, bakre	. . Floor plating, rear	S.E.S.	
16		. . Konsol	. . Bracket	657380	1)
		. . Konsol	. . Bracket	658009	2)
17	1	. . Tvärbalk, kmpl.	. . Cross member, cpl.	654149	3)
	1	. . Tvärbalk, kmpl.	. . Cross member, cpl.	657002	4)
18	1	. . . Fäste	. . . Anchorage	653312	3)
	1	. . . Fäste	. . . Anchorage	657140	4)
19	1	. . Reservhjulsbalja	. . Spare wheel container	657631	
20	1	. . Gavel	. . End	657528	
21	1	. . Fäste	. . Anchorage	653618	
22	1	. . Sitsresare, V	. . Seat support, L	653121	
23	1	. . Sitsresare, H	. . Seat support, R	653122	
24	1	. . Skarvplåt	. . Junction plate	653123	
25	1	. . Förstärkning, V	. . Reinforcement, L	653046	
	1	. . Förstärkning, H	. . Reinforcement, R	653047	
	1	. Tvärbalk, kmpl.	. Cross member, cpl.	653290	5)
	1	. . Fäste för lås	. . Anchorage for lock	655650	
26	1	. Tvärbalk	. Cross member	661714	6) ~~658923~~
27	1	. Plåt	. Plate	653015	

1. T.o.m. chassi nr 12792 utom nr 12669, 12722-12726, 12733, 12735, 12736, 12744, 12752-12757, 12760-12772, 12774-12778, 12780, 12782, 12783.
2. Fr.o.m. chassi nr 12793 samt nr 12669, 12722-12726, 12733, 12735, 12736, 12744, 12752-12757, 12760-12772, 12774-12778, 12780, 12782, 12783.
3. T.o.m. chassi nr 2610.
4. Fr.o.m. chassi nr 2611.
5. T.o.m. chassi nr 20999.
6. Fr.o.m. chassi nr 21000.

1. Up to chassis No. 12792 except Nos. 12669, 12722-12726, 12733, 12735, 12736, 12744, 12752-12757, 12760-12772, 12774-12778, 12780, 12782, 12783.
2. W.e.f. chassis No. 12793 and Nos. 12669, 12722-12726, 12733, 12735, 12736, 12744, 12752-12757, 12760-12772, 12774-12778, 12780, 12782, 12783.
3. Up to chassis No. 2610.
4. W.e.f. chassis No. 2611.
5. Up to chassis No. 20999.
6. W.e.f. chassis No. 21000.

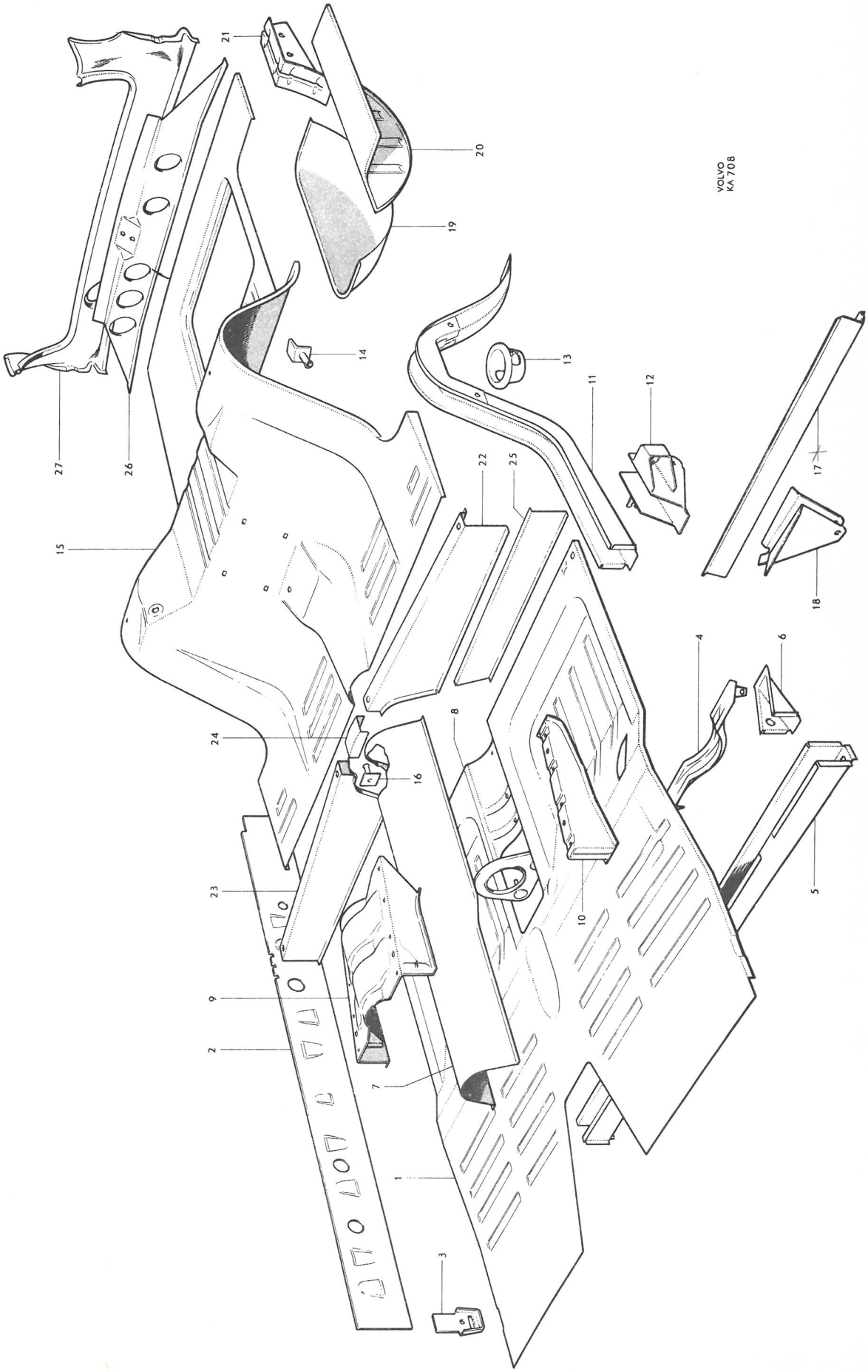
VOLVO
KA 708
1
2
3
4
5
6
7
8
9
10
11
12
13
14
15
16
17
18
19
20
21
22
23
24
25
26
27

P 120

Kaross, kmpl. Karossidor — Body, cpl. Body sides

Pos Fig.	Antal Qty.	Benämning	Description	Det. nr Part No.	Anmärkning Notes
	1	. Karossida, V, kmpl.	. Body side, L, cpl.		1)
	1	. Karossida, H, kmpl.	. Body side, R, cpl.		1)
1	1	. . Framstolpe, V	. . Front pillar, L	654207-0	2)
	1	. . Framstolpe, H	. . Front pillar, R	654208-8	2)
2	1	. . Bottensvällare, V, kmpl.	. . Bottom step, L, cpl.	653809-4	
	1	. . Bottensvällare, H, kmpl.	. . Bottom step, R, cpl.	653810-2	
3	1	. . . Ytterplåt, V	. . . Outer plating, L	653018-2	
	1	. . . Ytterplåt, H	. . . Outer plating, R	653019-0	
4	1	. . Mellanstolpe, V, kmpl.	. . Center pillar, L, cpl.	653875-5	2,3)
	1	. . Mellanstolpe, H, kmpl.	. . Center pillar, R, cpl.	653876-3	2)
5	1	. . . Ytterplåt, V	. . . Outer plating, L	653883-9	
	1	. . . Ytterplåt, H	. . . Outer plating, R	653884-7	
6	1	. . . Täckplåt, V	. . . Cover plate, L	653881-3	
	1	. . . Täckplåt, H	. . . Cover plate, R	653882-1	
	1	. . Taksvällare, V, kmpl.	. . Cant rail, L, cpl.	658852-9	1) ~~653833~~
	1	. . Taksvällare, H, kmpl.	. . Cant rail, R, cpl.	658853-7	1) ~~653834~~
7		. . . Taksvällare	. . . Cant rail	S.E.S.	
8	1	. . . Vindrutestolpe, V	. . . Windshield pillar, L	657635-9	
	1	. . . Vindrutestolpe, H	. . . Windshield pillar, R	657636-7	
9	1	. . . Knutplåt, V	. . . Tie-plate, L	654698-0	
	1	. . . Knutplåt, H	. . . Tie-plate, R	654699-8	
10	1	. . . Dropplist, V	. . . Drip moulding, L	654216-1	
	1	. . . Dropplist, H	. . . Drip moulding, R	654217-9	
	1	. . Bakskärm, V, kmpl.	. . Rear fender, L, cpl.	653845-8	
	1	. . Bakskärm, H, kmpl.	. . Rear fender, R, cpl.	653846-6	
11	1	. . . Bakskärm, V .....ö	. . . Rear fender, L	653011-7	
	1	. . . Bakskärm, H	. . . Rear fender, R	653012-5	
12	1	. . . Underdel, V	. . . Lower section, L	657633-4	
	1	. . . Underdel, H	. . . Lower section, R	657634-2	
13	1	. . . Bakstolpe, V	. . . Rear pillar, L	653849-0	
	1	. . . Bakstolpe, H	. . . Rear pillar, R	653850-8	
14	1	. . . Hjulbåge, yttre, V	. . . Wheel arch, outer, L	653136-2	
	1	. . . Hjulbåge, yttre, H	. . . Wheel arch, outer, R	653137-0	
15	1	. . Hjulhus, V	. . Wheel housing, L	654219-5	
	1	. . Hjulhus, H	. . Wheel housing, R	654220-3	
16	1	. . Knutplåt, V	. . Tie-plate, L	658795-0	4) ~~653704~~
	1	. . Knutplåt, H	. . Tie-plate, R	658796-8	4) ~~653705~~
17	1	. . Sidoplåt, V	. . Side plating, L	653645-2	5,7)
	1	. . Sidoplåt, V	. . Side plating, L	658899-0	6,7)
	1	. . Sidoplåt, H	. . Side plating, R	653646-0	5,7)
	1	. . Sidoplåt, H	. . Side plating, R	658900-6	6,7)

1. Lagerföres ej.
2. På vagnar byggda före chassi nr 54400 monteras samtidigt dörrstoppsfjädrar av senare utförande. Se sida 26.
3. Ersättes av 1 st mellanstolpe 653877-1, 1 st täckplåt 666514-5.
4. Endast sen utf lagerföres. Kapas vid montering i kaross av tid utf.
5. Tid utf. Monteras i samband med hylla av tid utf.
6. Sen utf. Monteras i samband med hylla av sen utf.
7. Se hylla vid baksäte sida 24.

1. Not stocked.
2. Late production door stop spring is fitted simultaneously to cars preceeding chassis No. 54400. See page 26.
3. Replaced by 1 center pillar 653877-1 and 1 cover plate 666514-5.
4. Only late prod type is stocked. Cut to size when fitting to early prod bodies.
5. Early prod. Fitted in conjunction with early prod shelf.
6. Late prod. Fitted in conjunction with late prod shelf.
7. See rear shelf on page 24.

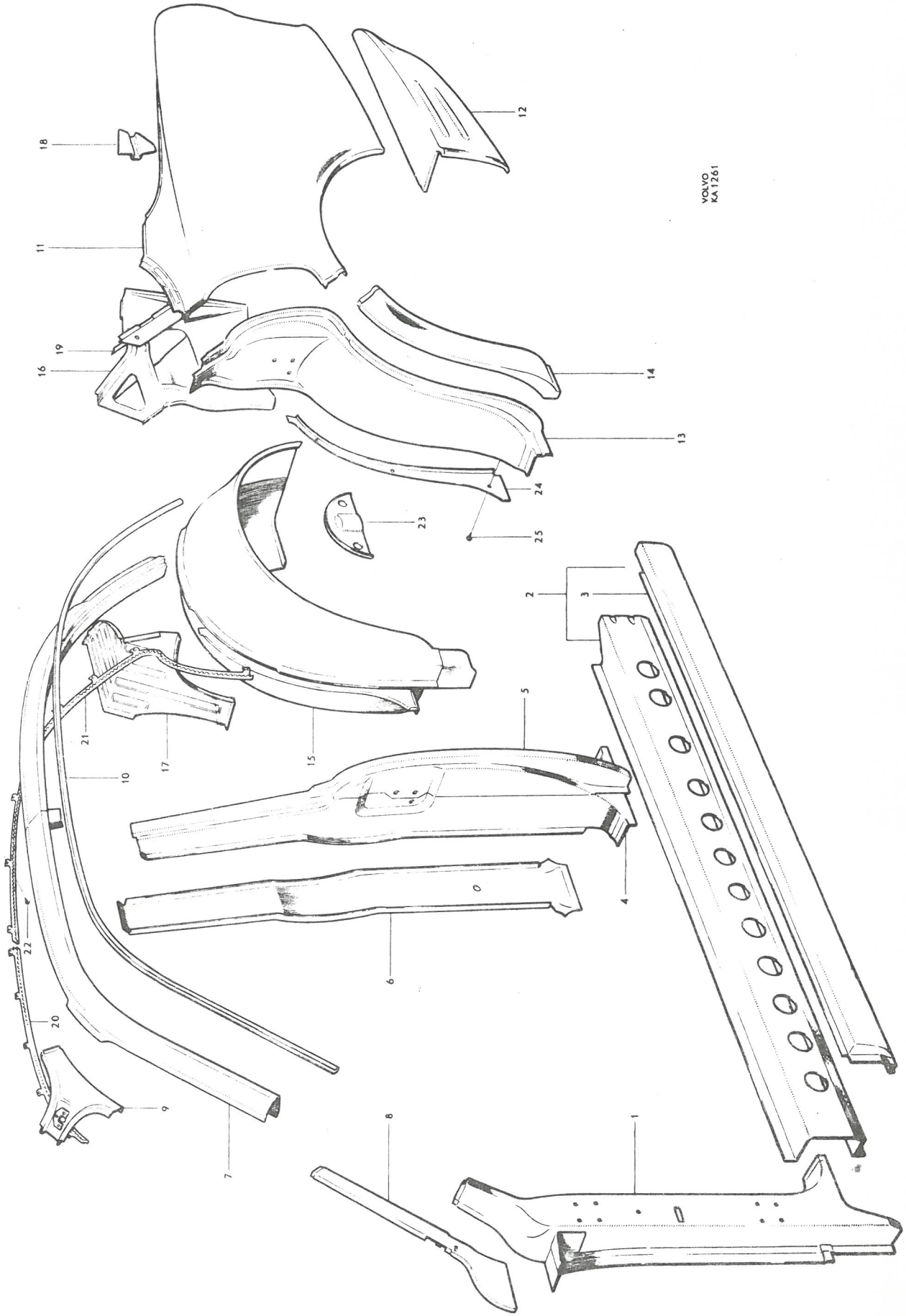
VOLVO
KA 1261
1
2
3
4
5
6
7
8
9
10
11
12
13
14
15
16
17
18
19
20
21
22
23
24
25

Pos Fig.	Antal Qty.	Benämning	Description	Det. nr Part No.	Anmärkning Notes
18	1	. . Fjäderstöd, V	. . Spring support, L	656642	
	1	. . Fjäderstöd, H	. . Spring support, R	656643	
19	1	. Förstärkning, V	. Reinforcement, L	654622	1)
	1	. Förstärkning, H	. Reinforcement, R	654623	1)
20	1	. Hållare, främre, V	. Retainer, forward, L	654192	
	1	. Hållare, främre, H	. Retainer, forward, R	654193	
21	1	. Hållare, bakre, V	. Retainer, rear, L	654194	
	1	. Hållare, bakre, H	. Retainer, rear, R	654195	
22	28	. Skruv	. Screw	955136	
23	2	. Täckplåt	. Cover plate	657127	
24	1	. Täckplåt, V	. Cover plate, L	654595	
	1	. Täckplåt, H	. Cover plate, R	654596	
25	6	. Skruv	. Screw	955133	

1. Förekommer endast i samband med taksvällare av tid. utf. Se sida 20 pos 7.

1. Only appears in conjunction with early prod. roof channel. See page 20 fig. 7.

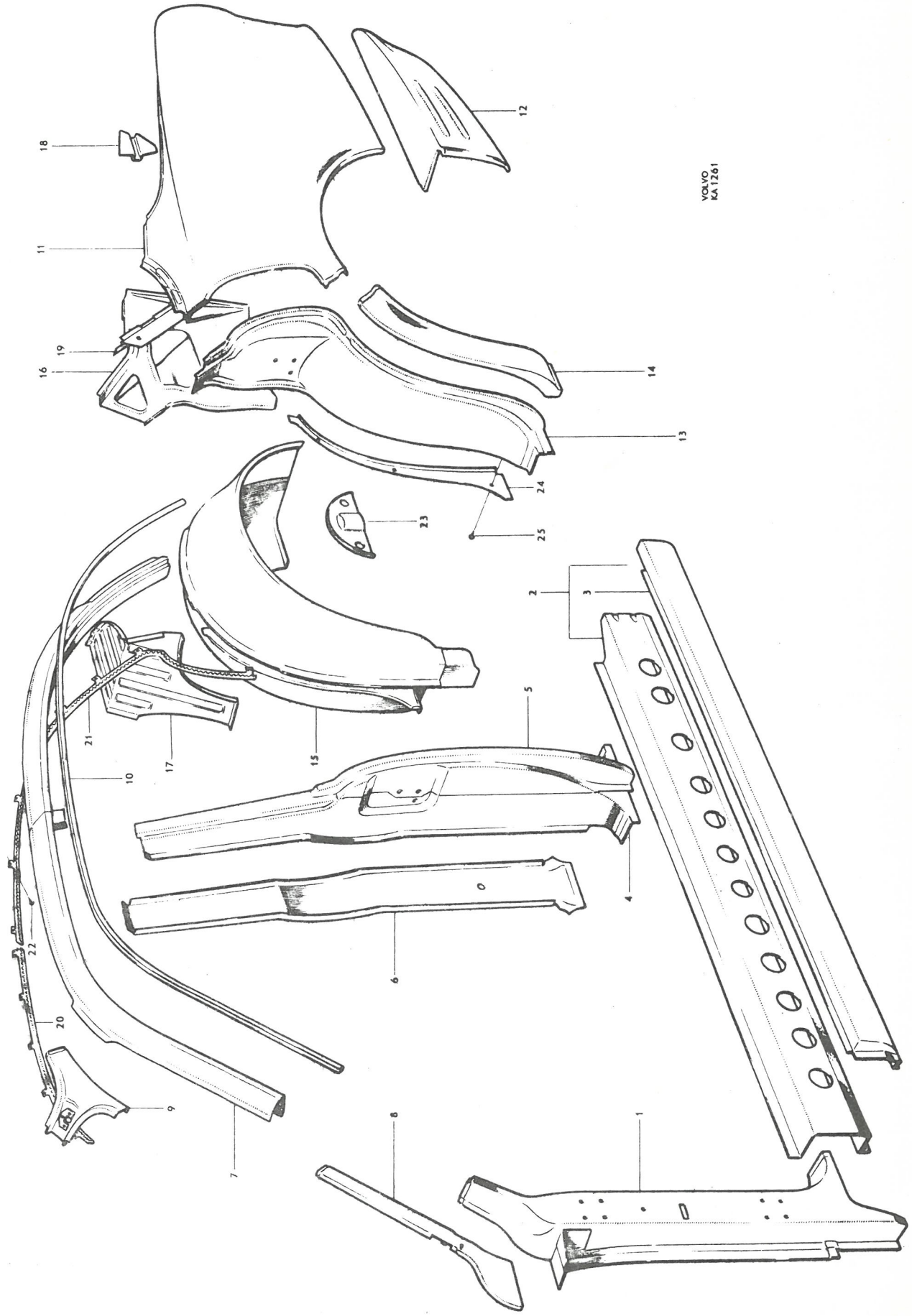
VOLVO KA 1261
1
2
3
4
5
6
7
8
9
10
11
12
13
14
15
16
17
18
19
20
21
22
23
24
25

P 120

Kaross, kmpl. Tak, hylla vid baksäte

Body, cpl. Roof, rear shelf

Pos Fig.	Antal Qty.	Benämning	Description	Det. nr Part No.	Anmärkning Notes
1	1	. Vindrutebalk	. Windshield member	653855	
2	1	. Taktygshållare	. Head lining retainer	660234	1)
3	10	. Skruv	. Screw	955126	1)
4	1	. Takbåge	. Roof bow	653857	
	1	. Balk över bakruta	. Member over rear window	653856	2)
5	1	. Balk över bakruta, kmpl.	. Member over rear window, cpl.	658847	3)
6	1	. . Taktygshållare	. . Head lining retainer	660264	1)
7	1	. Takplåt	. Roof plating	653127	
8	1	. Hörnplåt, V, kmpl.	. Corner plating, L, cpl.	653128	
9	1	. . Hållare	. . Retainer	660232	1)
	1	. Hörnplåt, H, kmpl.	. Corner plating, R, cpl.	653129	
	1	. . Hållare	. . Retainer	660232	1) ~~660233~~
10	1	. Plåt under bakruta	. Plate under rear window	653130	
	1	. Gångjärnsstöd, V	. Hinge support, L	656644	
11	1	. Gångjärnsstöd, H	. Hinge support, R	656645	
12	1	. Hylla, kmpl., vid baksäte	. Rear shelf, cpl.	654206	4, 6)
	1	. Hylla, kmpl., vid baksäte	. Rear shelf, cpl.	658794	5, 6)
	1	. . Förstärkning, V	. . Reinforcement, L	653552	
13	1	. . Förstärkning, H	. . Reinforcement, R	653553	
	1	. Ryggplåt	. Back plate	658898	5, 6)

1. Fr.o.m. chassi nr 40167 samt nr 39983-40115, 40118-40150, 40156-40164.
2. Tid. utf. med lång underhalva.
3. Sen. utf. med kort underhalva.
4. Tid. utf. Monteras i samband med sidoplåtar av tid. utf.
5. Sen. utf. Monteras i samband med sidoplåtar av sen. utf.
6. Se sidoplåtar sida 20.

1. W.e.f. chassis No. 40167 and Nos. 39983-40115, 40118-40150, 40156-40164.
2. Early prod. with long lower half.
3. Late prod. with short lower half.
4. Early prod. Mount in conjunction with early production side plate.
5. Late prod. Mount in conjunction with late production side plates.
6. See side plates on page 20.

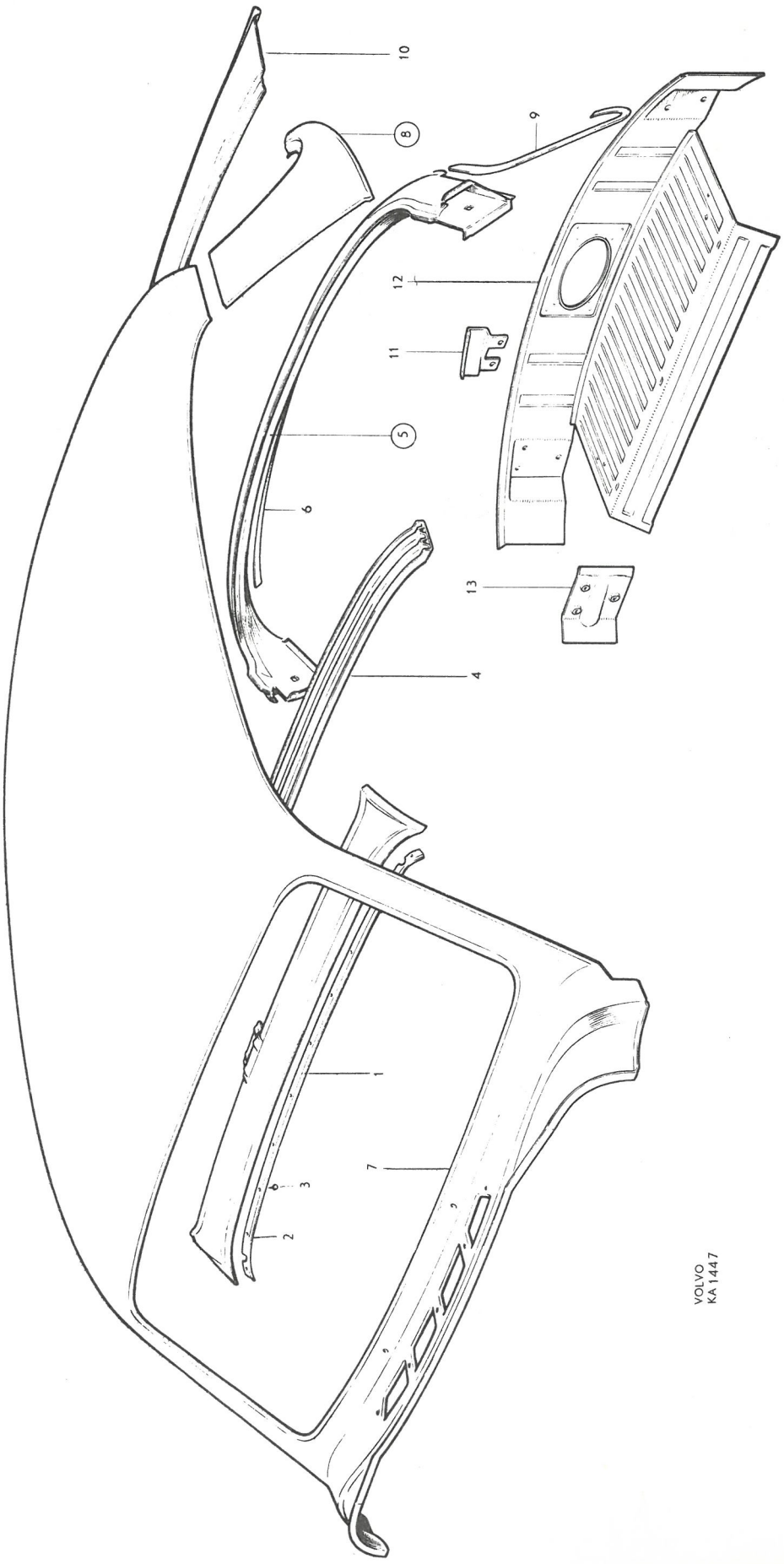
10
8
9
12
11
5
6
13
4
1
7
3
2
VOLVO
KA 1447

P 120

Kaross, kmpl. Dörrar — Body, cpl. Doors

Pos Fig.	Antal Qty.	Benämning	Description	Det. nr Part No.	Anmärkning Notes
1	1	. Dörr, främre, V, kmpl.	. Door, forward, L, cpl.	653798-9	
	1	. Dörr, främre, H, kmpl.	. Door, forward, R, cpl.	653799-7	
2	1	. . Dörrbåge, V	. . Door bow, L	653227-9	
	1	. . Dörrbåge, H	. . Door bow, R	653228-7	
3	4	. Gångjärn, dörrdel	. Hinge, door section	653787-2	
4	4	. Gångjärn, karossdel	. Hinge, body section	653788-0	
5	4	. Pinne	. Pin	91053-9	
6	16	. Skruv	. Screw	950158-6	
7	16	. Låsbricka	. Lock washer	18895-3	
8	16	. Skruv	. Screw	105218-2	
9	16	. Låsbricka	. Lock washer	17835-0	
10	2	. Dörrstopp	. Door stop	661640-3	~~654026~~
11	4	. Skruv	. Screw	950045-5	
12	4	. Bricka	. Washer	11961-0	
13	4	. Låsbricka	. Lock washer	951696-4	
14	2	Fjäder	Spring	654056-1	1)
15	2	Skruv	Screw	921821-5	
16	2	Fjäderbricka	Spring washer	906990-7	
	2	Fjäder	Spring	662035-5	2)
	4	Skruv	Screw	921821-5	
	4	Fjäderbricka	Spring washer	906990-7	
17	1	. Dörr, bakre, V, kmpl.	. Door, rear, L, cpl.	653800-3	
	1	. Dörr, bakre, H, kmpl.	. Door, rear, R, cpl.	653801-1	
18	1	. . Dörrbåge, V	. . Door bow, L	653229-5	
	1	. . Dörrbåge, H	. . Door bow, R	653230-3	
19	2	. Gångjärn, dörrdel, V	. Hinge, door section, L	653792-2	
	2	. Gångjärn, dörrdel, H	. Hinge, door section, R	653793-0	
20	4	. Gångjärn, karossdel	. Hinge, body section	653794-8	
21	4	. Pinne	. Pin	653795-5	
22	12	. Skruv	. Screw	950344-2	
23	12	. Låsbricka	. Lock washer	17835-0	
24	12	. Skruv	. Screw	950158-6	
25	12	. Låsbricka	. Lock washer	18695-3	
26	2	. Dörrstop	. Door stop	654026-4	
27	4	. Skruv	. Screw	950045-5	
28	4	. Bricka	. Washer	11961-0	
29	4	. Låsbricka	. Lock washer	951696-4	
30	2	Fjäder	Spring	654057-9	1)
31	2	Skruv	Screw	921821-5	
32	2	Fjäderbricka	Spring washer	906990-7	
	2	Fjäder	Spring	662036-3	2)
	4	Skruv	Screw	921821-5	
	4	Fjäderbricka	Spring washer	906990-7	
33		. Täckplåt	. Cover plate		3)

1. Tid. utf. 1 hål.
2. Sen. utf. 2 hål.
3. Se sida 36 och 44.

1. Early prod. 1 hole.
2. Late prod. 2 holes.
3. See pages 36 and 44.

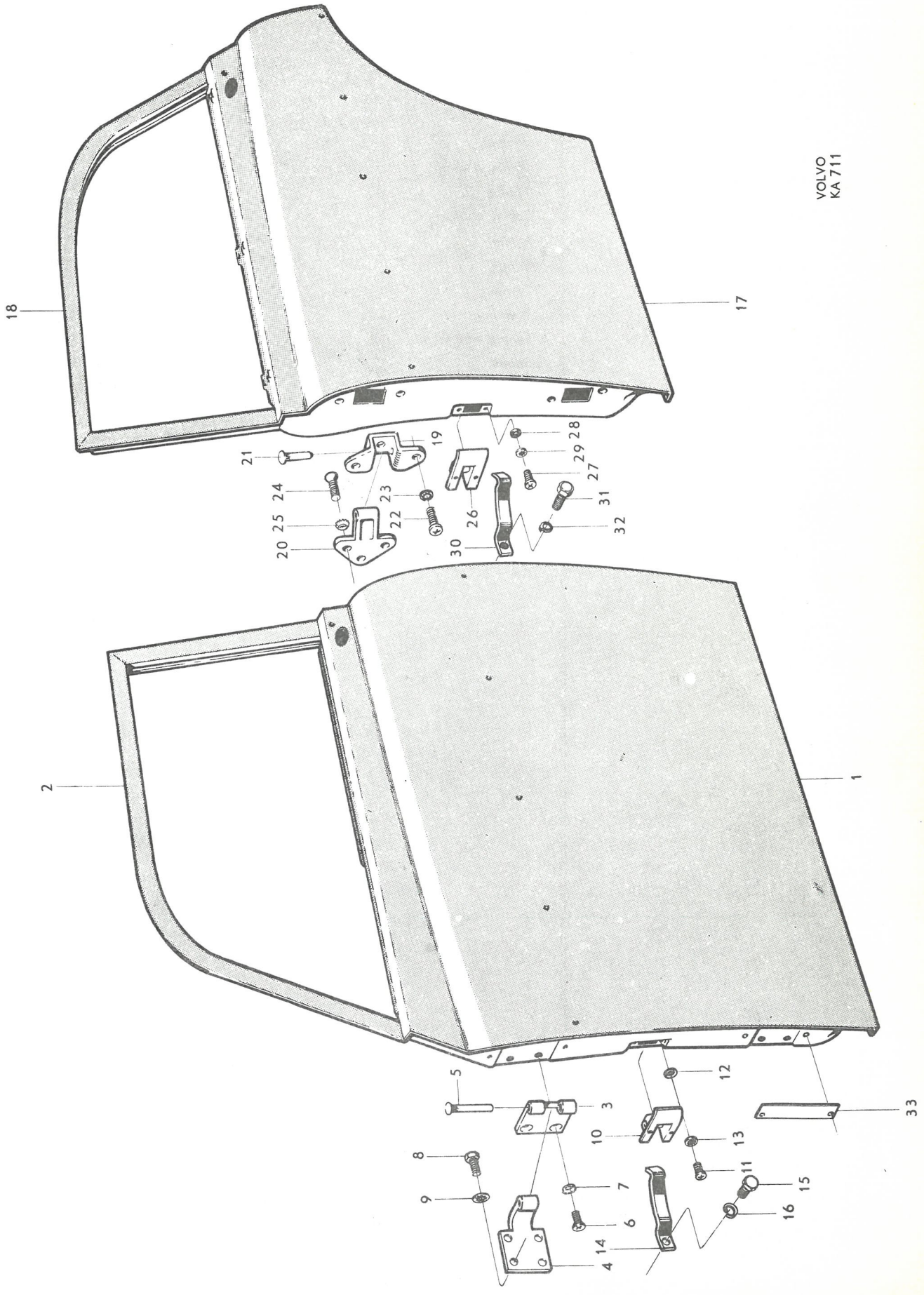
VOLVO
KA 711
1
2
3
4
5
6
7
8
9
10
11
12
13
14
15
16
17
18
19
20
21
22
23
24
25
26
27
28
29
30
31
32
33

P 120

Kaross, kmpl. Baklucka

Body, cpl., Luggage compartment lid

Pos Fig.	Antal Qty.	Benämning	Description	Det. nr Part No.	Anmärkning Notes
	1	. Baklucka, kmpl.	. Luggage compartment lid, cpl.	653125	1)
	1	. . Fäste för låsbygel	. . Anchorage for lock brace	653068	
1	1	. Baklucka	. Luggage compartment lid	659881	2)
	2	. Gångjärn	. Hinge	653160	3)
	10	. Skruv	. Screw	921823	4)
	10	. Bricka	. Washer	120096	4)
	10	. Fjäderbricka	. Spring washer	18874	4)
	2	. Fjäder	. Spring	653080	3)
	2	. Fjäderstöd	. Spring support	653067	4)
	2	. Skruv	. Screw	101703	4)
2	2	. Gångjärn	. Hinge	656656	5)
3	6	. Skruv	. Screw	921823	6)
4	6	. Bricka	. Washer	191993	6) ~~120096~~
5	6	. Fjäderbricka	. Spring washer	18874	6)
6	6	. Skruv	. Screw	921822	6)
7	6	. Bricka	. Washer	120096	6)
8	6	. Fjäderbricka	. Spring washer	18874	6)
9	4	. Skruv	. Screw	921804	6)
10	4	. Bricka	. Washer	906825	6)
11	4	. Fjäderbricka	. Spring washer	906988	6)
12	2	. Fjäder	. Spring	659766	5)
13		. Fjäderstöd	. Spring support		6,7)
	2	. Gummiknapp för bakluckan	. Rubber button for luggage compartment lid	658979	

1. T.o.m. chassi nr 20999.
2. Fr.o.m. chassi nr 21000.
3. Tidigare utförande med fjädrarna monterade i bak-luckan.
4. För gångjärn och fjädrar av tidigare utförande.
5. Senare utförande med fjädrarna monterade i karossen.
6. För gångjärn och fjädrar av senare utförande.
7. Se sida 20 pos 19.

1. Up to chassis No. 20999.
2. From chassis No. 21000 onwards.
3. Early production with springs mounted in lid.
4. For early production hinges and springs.
5. Late production with springs mounted in body.
6. For late production hinges and springs.
7. See page 20 fig. 19.

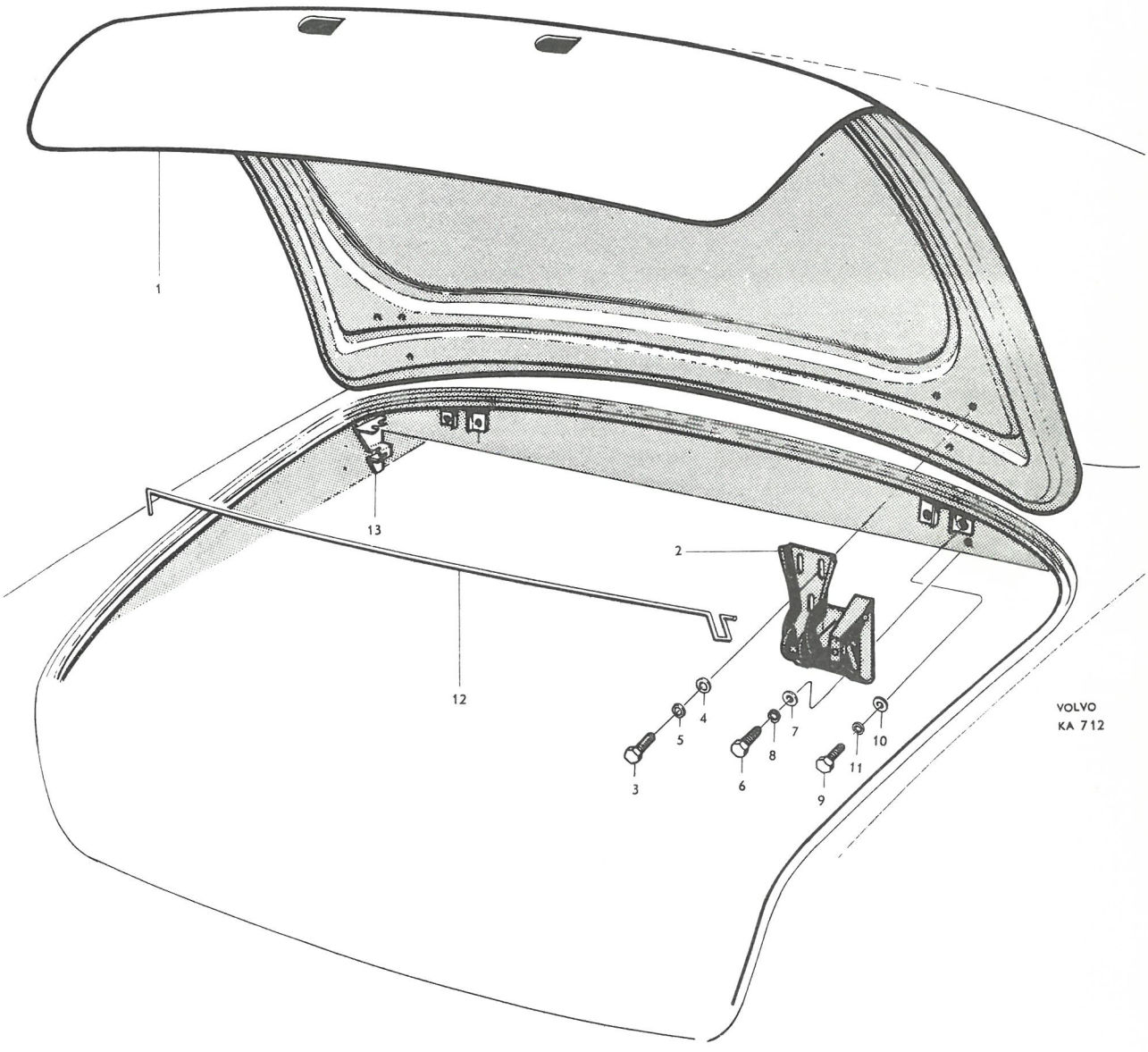
1
13
2
12
4
5
3
7
8
6
10
11
9
VOLVO
KA 712

P 120

Dörrdetaljer, främre dörr — Door components, forward doors

Pos Fig.	Antal Qty.	Benämning	Description	Det. nr Part No.	Anmärkning Notes
1	1	Lås , V, kmpl.	Lock, L, cpl.	654013	
	1	. Spärrfjäder	. Lock spring	663454	
	1	Lås, H, kmpl.	Lock, R	654014	
	1	. Spärrfjäder	. Lock spring	663455	
2	8	Skruv	Screw	950020	
3	8	Låsbricka	Lock washer	951693	
4	1	Avståndskontroll, V, kmpl.	Remote control, L, cpl.	661207	~~654017~~
	1	Avståndskontroll, H, kmpl.	Remote control, R, cpl.	661208	~~654018~~
5	2	. Länk	. Link	654021	
6	2	. Nit	. Rivet	190092	
7	2	. Bricka	. Washer	120787	
8	2	. Bricka	. Washer	61544	
9	2	Bricka	Washer	61544	
10	2	Låsbricka	Lock washer	94641	
11	6	Skruv	Screw	950020	
12	6	Bricka	Washer	120085	
13	6	Låsbricka	Lock washer	951693	
14	1	Låsbleck, V	Striker plate, L	653718	
	1	Låsbleck, H	Striker plate, R	653719	
15	2	Friktionsplåt	Friction plate	661345	~~653720~~
16	6	Skruv	Screw	950147	
17	1	Handtag, V	Handle, L	654133	1)
	1	Handtag, V	Handle, L	660711	2)
	1	Handtag, H	Handle, R	654134	1)
	1	Handtag, H	Handle, R	660712	2)
	2	Tätningsring	Seal ring	660716	2)
18	2	Tryckknapp	Push button	654135	1)
	2	Tryckknapp	Push button	660713	2)
19	1	Låscylinder, V, kmpl.	Lock cylinder, L, cpl.	655800	3)
	1	Låscylinder, H, kmpl.	Lock cylinder, H, cpl.	655802	3)
20	2	. Nyckel, kodbeteckning, FP	. Key, code designation "FP"	653731	4)
	2	. Nyckel, kodbeteckning, FR	. Key, code designation "FR"	656376	4)
21	2	Pinne	Pin	654138	
22	2	Fjäder	Spring	654139	
23	2	Bricka	Washer	654140	
24	2	Fjäder	Spring	654141	1)
	2	Fjäder	Spring	660717	2)
25	1	Hävarm, V	Lever, L	654144	
	1	Hävarm, H	Lever, R	654145	

1. T.o.m. chassi nr 48524.
2. Fr.o.m. chassi nr 48525.
3. Låscylindersats kmpl. bestående av 3st låscylindrar (dörr V och H samt baklucka) med 2st gemensamma nycklar beställes under det.nr 663804.
4. Beställes av svenska återförsäljare från AB Volverk, Göteborg. Beställes av exportåterförsäljare från AB Volvo. Vid beställning skall detalj- och nyckel nr uppgivas.

1. Up to chassis No. 48524.
2. W.e.f. chassis No. 48525.
3. Lock cylinder set, cpl. consisting of 3 lock cylinders (L and R doors and luggage compartment) with 2 common keys are ordered with part No. 663804.
4. State key and part No. when ordering.

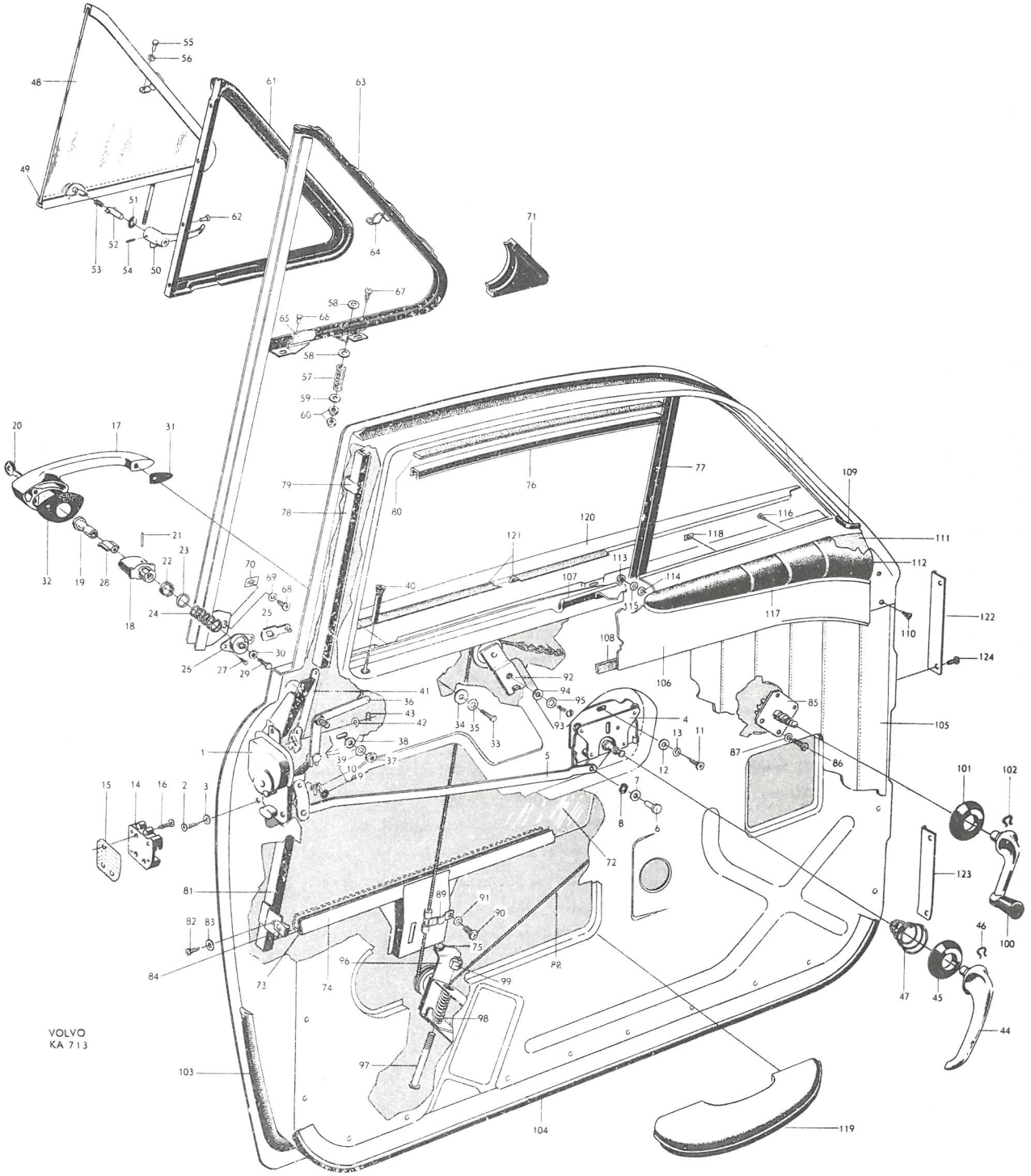
VOLVO
KA 713

Pos Fig.	Antal Qty.	Benämning	Description	Det. nr Part No.	Anmärkning Notes
26	1	Bottenplatta, V	Base plate, L	654142-9	1)
	1	Bottenplatta, V	Base plate, L	660718-8	2)
	1	Bottenplatta, H	Base plate, R	654143-7	1)
	1	Bottenplatta, H	Base plate, R	660719-6	2)
27	4	Skruv	Screw	190598-3	
28	2	Tryckstång	Push rod	654146-0	
29	2	Skruv	Screw	190086-9	
30	2	Mutter	Nut	190087-7	
31	2	Packning, främre	Gasket, forward	653716-1	
32	2	Packning, bakre	Gasket, rear	653715-3	1)
	2	Packning, bakre	Gasket, rear	660147-0	2)
33	4	Skruv	Screw	950021-6	
34	4	Bricka	Washer	120085-6	
35	4	Låsbricka	Lock washer	951693-1	
36	1	Länk, V	Link, L	653558-7	
	1	Länk, H	Link, R	653559-5	
37	2	Mutter	Nut	951742-6	~~19820-~~
38	2	Bricka	Washer	951716-0	
39	2	Låsbricka	Lock washer	951696-4	
40	2	Låsknapp	Lock button	656726-7	
	2	Bussning	Bushing	662294-8	
41	1	Låslänk, V	Lock link, L	654164-3	
	1	Låslänk, H	Lock link, R	654165-0	
42	2	Bricka	Washer	120085-6	
43	4	Låsfjäder	Lock spring	654161-9	
44	2	Handtag	Handle	654167-6	
45	2	Bricka	Washer	654169-2	
46	2	Låsfjäder	Lock ring	654168-4	
47	2	Fjäder	Spring	659949-2	
	1	Ventilationsfönster, V, kmpl	Ventilator window, L, cpl	653779-9	
	1	Ventilationsfönster, H, kmpl	Ventilator window, R, cpl	653780-7	
48	2	. Glas	. Pane	657475-0	
49	erf	. Fyllnadsband	. Filler strip	320551-5	
50	1	Handtag, V	Handle, L	95066-7	3)
	1	Handtag, V	Handle, L	663482-8	4)
	1	Handtag, H	Handle, R	95067-5	3)
	1	Handtag, H	Handle, R	663483-6	4)
51	4	Bricka	Washer	120164-9	
52	2	Spärr	Lock	95068-3	
53	2	Fjäder	Spring	94341-5	
54	2	Reffelpinne	Slotted pin	133023-2	
55	2	Nit	Rivet	17455-7	
56	4	Bricka	Washer	120151-6	
57	2	Fjäder	Spring	92612-1	
58	4	Bricka	Washer	653730-2	
59	2	Bricka	Washer	120095-5	
60	4	Mutter	Nut	955825-5	~~151232-~~

1. T o m chassi nr 48524.
2. Fr o m chassi nr 48525.
3. T o m chassi nr 82018.
4. Fr o m chassi nr 82019.

1. Up to chassis No 48524.
2. W e f chassis No 48525.
3. Up to chassis No 82018.
4. W e f chassis No 82019.

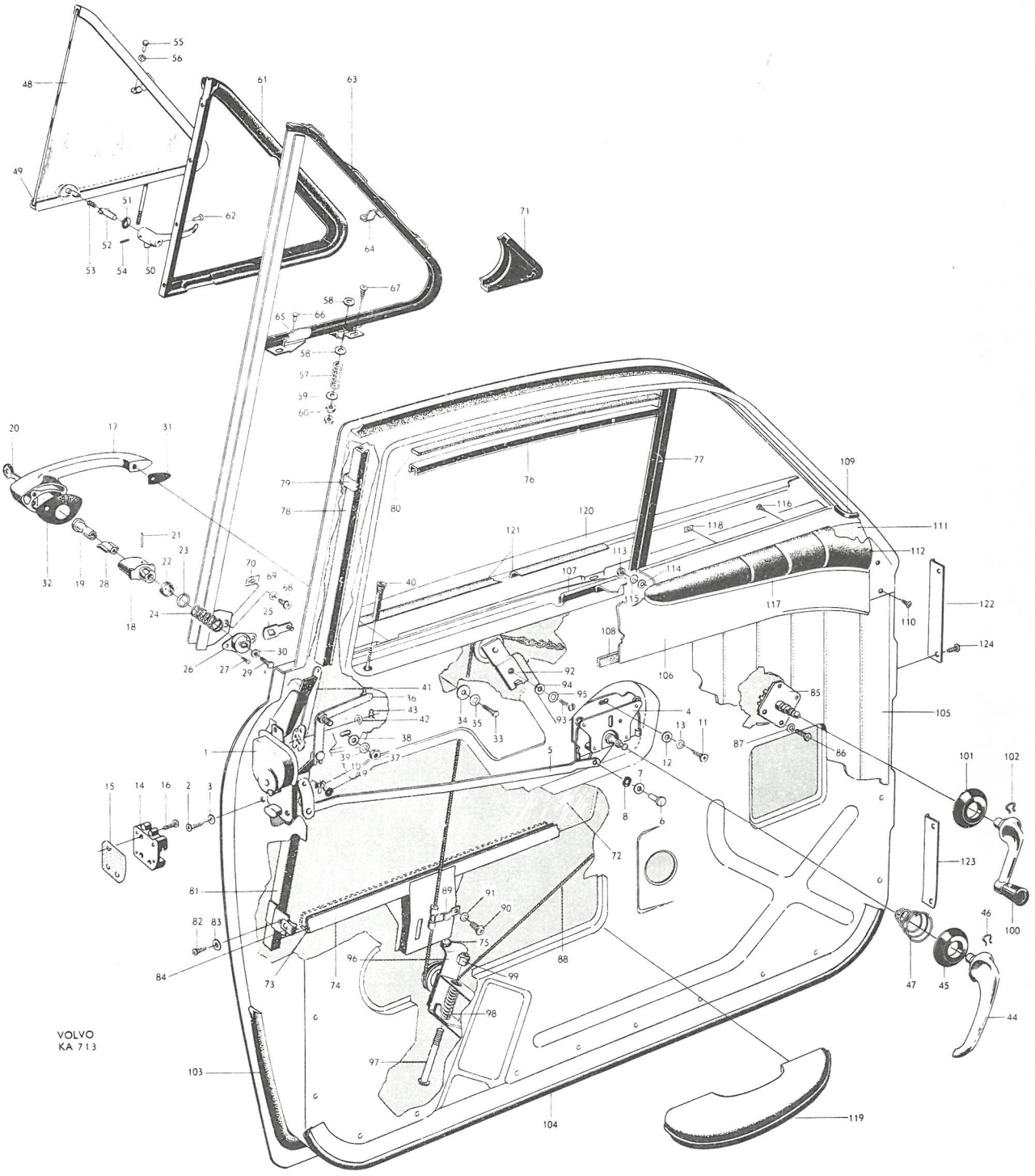
VOLVO
KA 713

Pos Fig.	Antal Qty.	Benämning	Description	Det. nr Part No.	Anmärkning Notes
61	1	Tätningslist, V	Weather strip, L	657754	1)
	1	Tätningslist, H	Weather strip, R	657755	1)
62	8	Nit	Rivet	191644	~~190724~~
63	1	Ram, V, kmpl.	Frame, L, cpl.	653651	
	1	Ram, H, kmpl.	Frame, R, cpl.	653652	
64	1	. Gångjärnshalva, V	. Hinge half, L	653658	
	1	. Gångjärnshalva, H	. Hinge half, R	653659	
65	2	. Låsbleck	. Striker plate	653662	
66	8	. Nit	. Rivet	191644	~~190563~~
67	10	Skruv	Screw	955137	~~106948~~
68	2	Skruv	Screw	955138	~~106848~~
69	2	Bricka	Washer	120085	
70	2	Plåtmutter	Speed nut	95391	
71	2	Gummitätning	Rubber seal	654562	
72	2	Glas	Pane	657476	
73	erf	Fyllnadsband	Filler strip	320551	
74	2	Hisskena	Elevator channel	653726	
75	2	Gummibuffert	Rubber cushion	82429	
76	2	Styrlist, övre	Guide strip, upper	653997	
77	2	Styrlist, främre	Guide strip, forward	653998	
78	2	Styrlist, bakre, övre	Guide strip, rear, upper	654029	
79	10	Klamma	Clamp	653999	
80	2	Tätningslist	Seal strip	659817	
81	1	Styrlist, bakre, undre, V	Guide strip, rear, lower, L	653766	
	1	Styrlist, bakre, undre, H	Guide strip, rear, lower, R	653767	
82	4	Skruv	Screw	105848	
83	4	Bricka	Washer	120618	
84	4	Plåtmutter	Speed nut	95391	
85	1	Fönsterhiss, V	Window elevator, L	660330	2)
	1	Fönsterhiss, V	Window elevator, L	660337	3)
	1	Fönsterhiss, H	Window elevator, R	660331	2)
	1	Fönsterhiss, H	Window elevator, R	660338	3)
	2	Distansbricka	Spacer washer	658667	4)
86	8	Skruv, l = 16	Screw, l = 16	950022	4)] alt.
	8	Skruv, l = 8	Screw, l = 8	115493	4)] alt.
	8	Mutter	Nut	951097	4) nr 10-24 UNC
	8	Mutter	Nut	940179	3) nr 8-32 UNC
87	8	Låsbricka	Lock washer	951693	4)
	8	Låsbricka	Lock washer	951692	3)
88	2	Lina med kedja	Cable and chain	653732	
89	2	Överfall	Cap	92590	
90	2	Skruv	Screw	950020	
91	2	Låsbricka	Lock washer	951693	
92	2	Bryttrissa, övre	Pulley, upper	658519	

1. Ersätter tidigare förekommande delad tätningslist.
2. Ersätter tidigare förekommande fönsterhissar t.o.m. chassi nr 19825.
3. Fr.o.m. chassi nr 19826.
4. Tillfälligt utförande.

1. Replaces early production divided weather strip.
2. Replaces early porduction window elevator up to chassis No. 19825.
3. W.e.f. chassis No. 19826.
4. Temporary production.

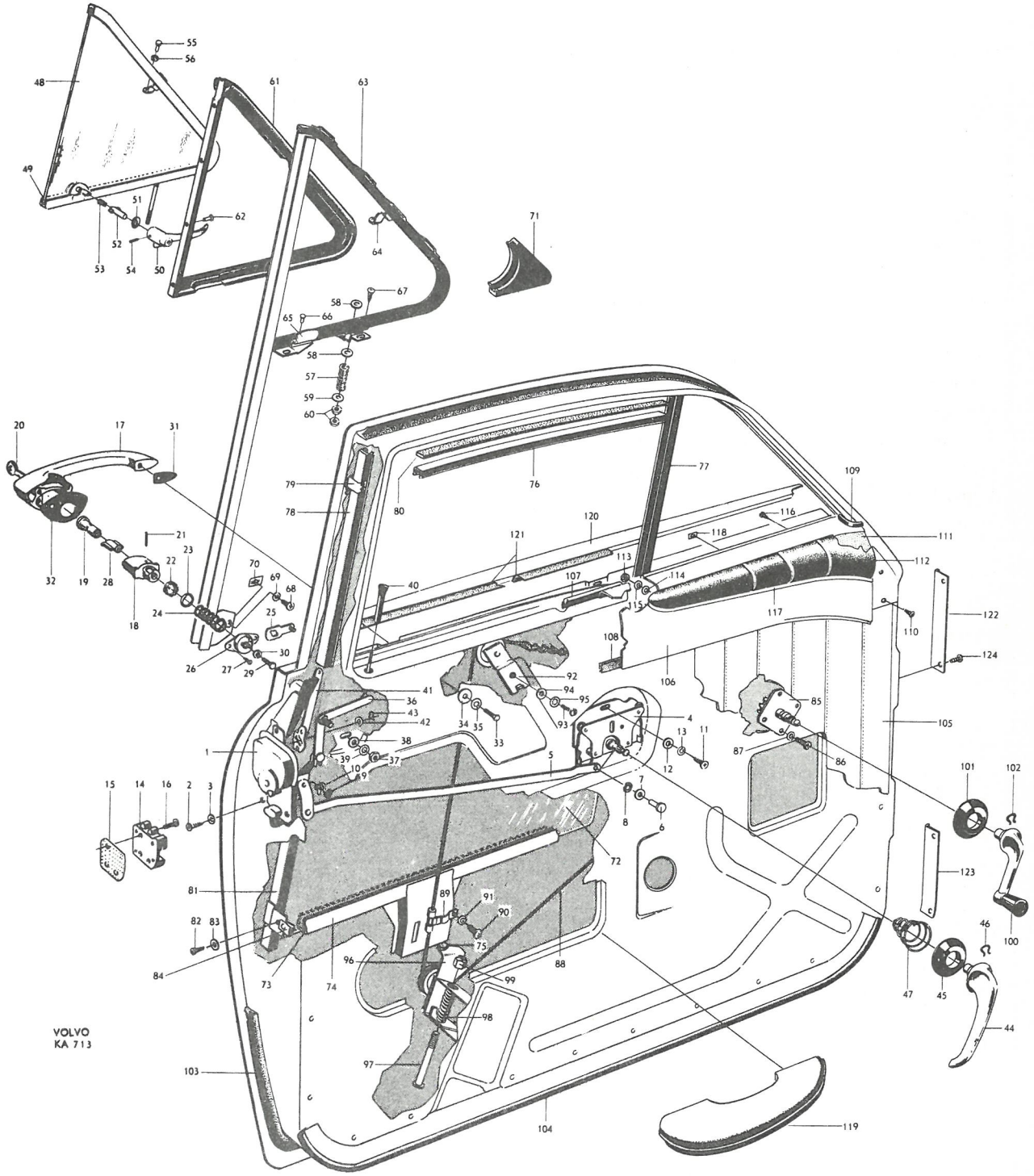
VOLVO
KA 713

P 120

Dörrdetaljer, främre dörr — Door components, forward doors

Pos Fig.	Antal Qty.	Benämning	Description	Det. nr Part No.	Anmärkning Notes
93	2	Skruv	Screw	115479	1)
	2	Skruv	Screw	950044	2)
94	2	Bricka	Washer	120095	
95	2	Låsbricka	Lock washer	951696	
96	2	Bryttrissa, undre	Pulley, lower	658520	
97	2	Skruv	Screw	14678	
98	2	Fjäder	Spring	92612	
99	2	Mutter	Nut	190342	
100	2	Hissvev	Elevator crank	654173	
101	2	Bricka	Washer	654169	
102	2	Låsfjäder	Lock spring	654168	
103	1	Tätningslist, V	Weather strip, L	654114	
	1	Tätningslist, H	Weather strip, R	654115	
104		Tätningslist	Weather strip		Se innerklädsel See upholstery
105		Dörrpanel	Door panel		
106	1	Täckplåt, V	Cover plate, L	653754	
	1	Täckplåt, H	Cover plate, R	653755	
107	2	Tätningslist	Weather strip	653996	
108	2	Tätningslist	Weather strip	659817	
109	erf	Gummilist	Rubber strip	13319	
110	4	Skruv, främre	Screw, forward	14939	
	4	Skruv, bakre	Screw, rear	106938	
	1	Dyna, V, kmpl.	Cushion, L, cpl.	654745	
	1	Dyna, H, kmpl.	Cushion, R, cpl.	654746	
111	1	. Dyna, V	. Cushion, L	653760	
	1	. Dyna, H	. Cushion, R	653761	
112	1	. Klädsel, V	. Upholstery, L	659125	
	1	. Klädsel, H	. Upholstery, R	659126	
113	2	Mutter	Nut	951097	
114	2	Bricka	Washer	906822	
115	2	Låsbricka	Lock washer	951693	
116	6	Skruv	Screw	955117	
117	1	Prydnadslist, V	Moulding, L	654611	
	1	Prydnadslist, H	Moulding, R	654612	
118	6	Plåtmutter	Speed nut	190384	
119		Armstöd	Armrest		Se innerklädsel See upholstery
120		Prydnadslist	Moulding		Se sida 56 See page 56
121		Tätningslist	Seal strip		
122	2	Täckplåt, V övre och H undre	Cover plate, L upper and R lower	654598	
123	2	Täckplåt, V undre och H övre	Cover plate, L lower and R upper	654597	
124	8	Skruv	Screw	190071	

1. T.o.m. chassi nr 62496 utom nr / Up to chassis No. 62496 except Nos. 32297-61797, 61799-61907, 61911-61975, 61979-62103, 62105-62178, 62188-62214, 62299-62346, 62384-62391.
2. Fr.o.m. chassi nr 62497 samt nr / W.e.f. chassis No. 62497 and Nos. 32297-61797, 61799-61907, 61911-61975, 61979-62103, 62105-62178 62188-62214, 62299-62346, 62384-62391.

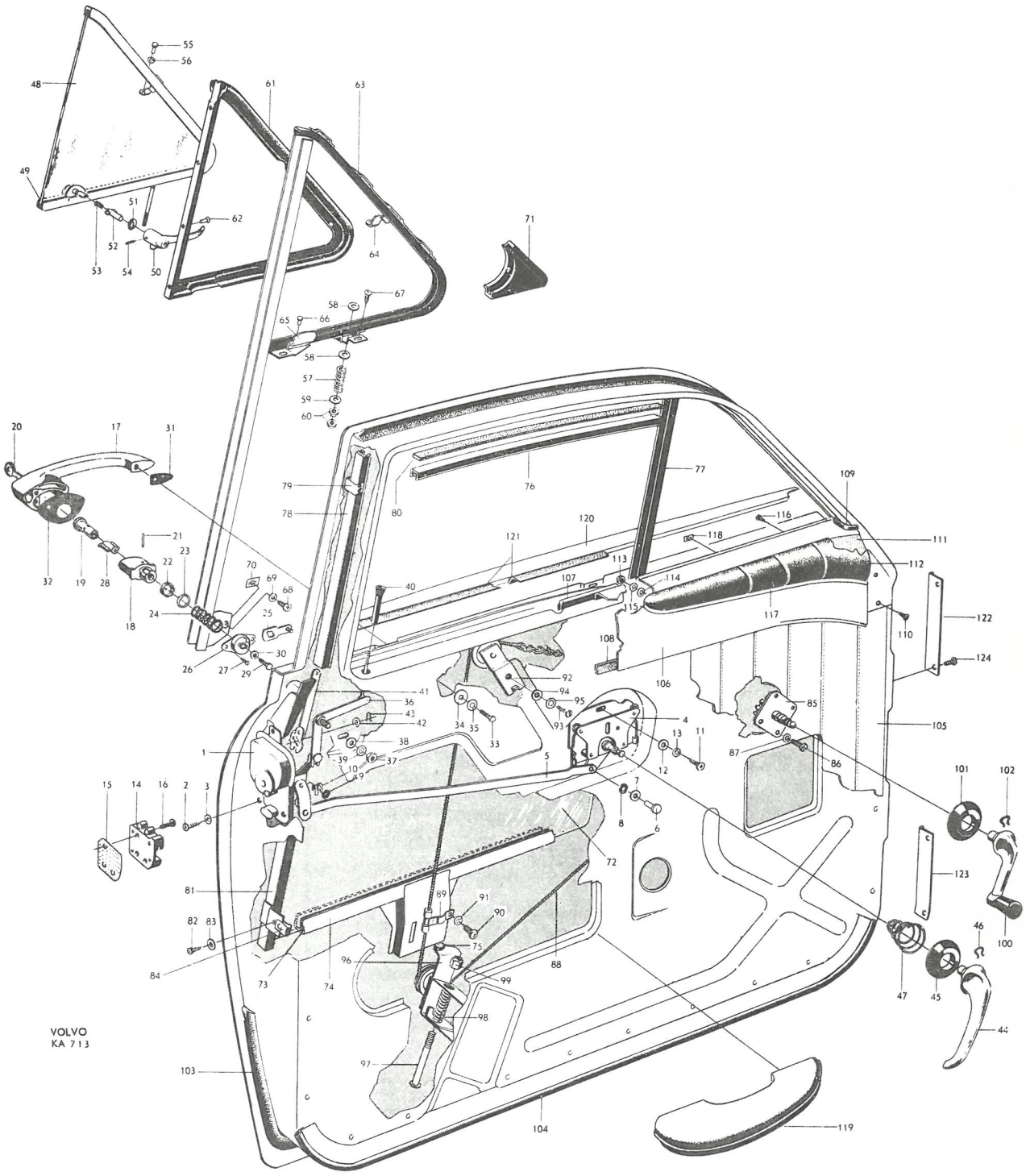
VOLVO
KA 713

P 120

Dörrdetaljer, bakre dörr — Door components, rear door

Pos Fig.	Antal Qty.	Benämning	Description	Det. nr Part No.	Anmärkning Notes
1	1	Lås, V, kmpl.	Lock, L, cpl.	654015-7	
	1	. Spärrfjäder	. Lock spring	663454-7	
	1	Lås, H, kmpl.	Lock, R, cpl.	654016-5	
	1	. Spärrfjäder	. Lock spring	663455-4	
2	8	Skruv	Screw	950020-8	
3	8	Låsbricka	Lock washer	951693-1	
4	1	Avståndskontroll, V, kmpl.	Remote control, L, cpl.	661126-3	~~654019~~
	1	Avståndskontroll, H, kmpl.	Remote control, R, cpl.	661127-1	~~654020~~
5	1	. Låslänk, V	. Locking link, L	661151-1	1)
	1	. Låslänk, H	. Locking link, R	661152-9	1)
	2	. Nit	. Rivet	661155-2	1)
	2	. Klämskruv	. Clamp screw	191563-6	1)
6	2	. Länk	. Link	654022-3	
7	2	. Nit	. Rivet	190092-7	
8	2	. Bricka	. Washer	120787-7	
9	2	. Bricka	. Washer	61544-3	
10	2	Bricka	Washer	61544-3	
11	2	Låsbricka	Lock washer	94641-8	
	2	Skruv för lås	Screw for lock	955113-6	
12	6	Skruv	Screw	950020-8	
13	6	Bricka	Washer	120085-6	
14	6	Låsbricka	Lock washer	951693-1	
15	1	Låsbleck, V	Striker plate, L	653718-7	
	1	Låsbleck, H	Striker plate, R	653719-5	
16	2	Friktionsplåt	Friction plate	653720-3	
17	6	Skruv	Screw	950147-9	
	1	Handtag, V, kmpl.	Handle, L, cpl.	653713-8	2)
	1	Handtag, H, kmpl.	Handle, R, cpl.	653714-6	3)
18	1	Handtag, V, kmpl.	Handle, L, cpl.		3, 4)
	1	Handtag, H, kmpl.	Handle, R, cpl.		3, 4)
	1	. Handtag, V	Handle, L	654133-8	2)
	1	. Handtag, V	Handle, L	660711-3	3)
	1	. Handtag, H	Handle, R	654134-6	2)
	1	. Handtag, H	Handle, R	660712-1	3)
	2	. Tätningsring	. Seal ring	660716-2	3)
19	1	. Tryckknapp, V	. Push button, L	654156-9	2)
	1	. Tryckknapp, V	. Push button, L	660722-0	3)
	1	. Tryckknapp, H	. Push button, R	654157-7	2)
	1	. Tryckknapp, H	. Push button, R	660723-8	3)
20	2	. Fjäder	. Spring	654159-3	2)
	2	. Fjäder	. Spring	660724-6	3)
21	2	. Hylsa	. Sleeve	654158-5	
22	1	. Hävarm, V	. Lever, L	654144-5	
	1	. Hävarm, H	. Lever, R	654145-2	
23	1	. Bottenplatta, V	. Base plate, L	654142-9	2)
	1	. Bottenplatta, V	. Base plate, L	660718-8	3)
	1	. Bottenplatta, H	. Base plate, R	654143-7	2)
	1	. Bottenplatta, H	. Base plate, R	660719-6	3)

1. Ersätter tidigare förekommande låsfjäder.
2. T.o.m. chassi nr 47637 utom nr 47293, 47325-47327, 47436-47441, 47453-47502, 47507-47635.
3. Fr.o.m. chassi nr 47638 samt nr 47293, 47325-47327, 47436-47441, 47453-47502, 47507-47635.
4. Föres ej som reservdel.

1. Replaces early production lock springs.
2. Up to chassis No. 47637 except Nos. 47293, 47325-47327, 47436-47441, 47453-47502, 47507-47635.
3. W.e.f. chassis No. 47638 and Nos. 47293, 47325-47327, 47436-47441, 47453-47502, 47507-47635.
4. Not stocked as spare parts.

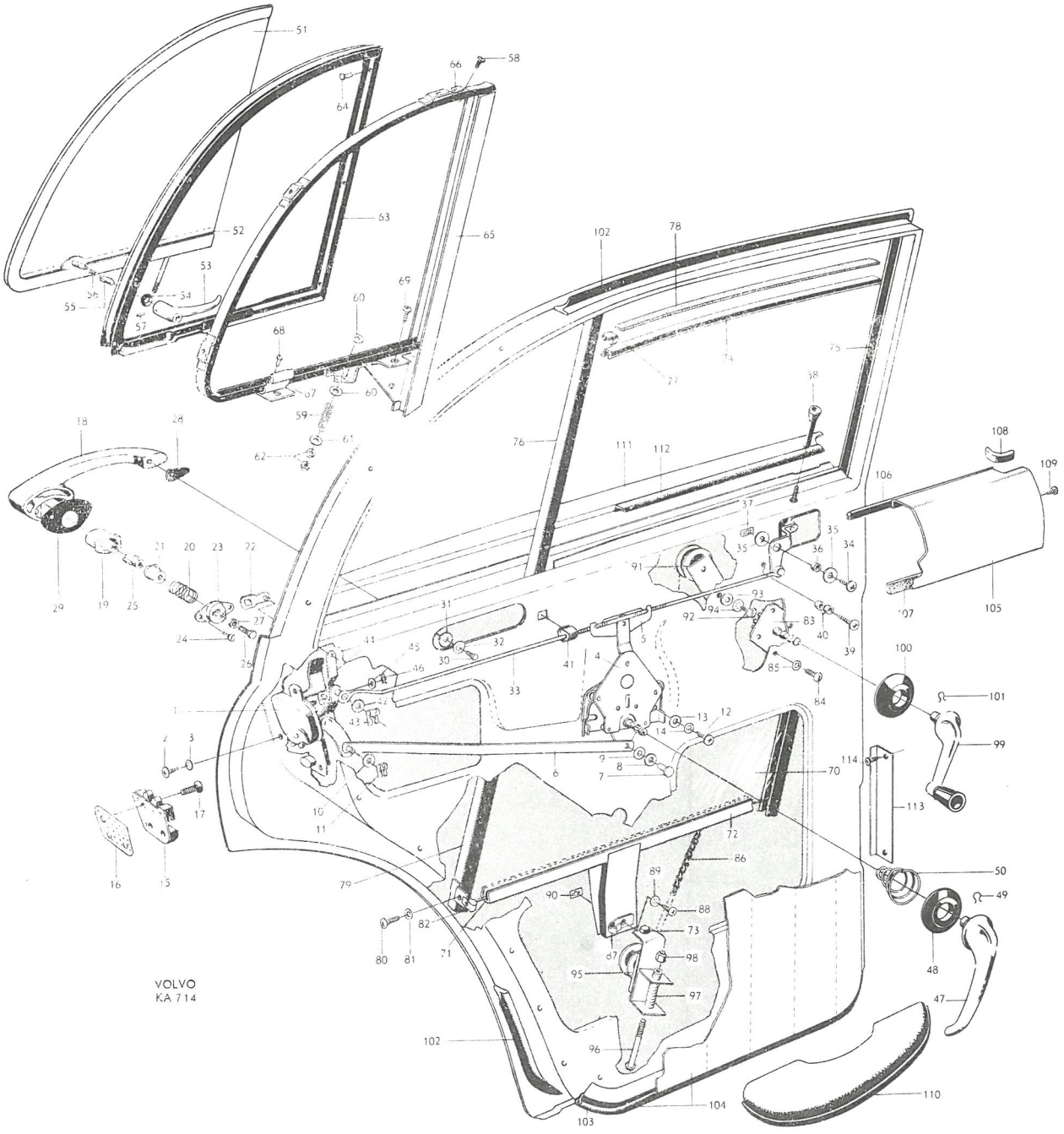
VOLVO
KA 714

P 120

Dörrdetaljer, bakre dörr — Door components, rear door

Pos Fig.	Antal Qty.	Benämning	Description	Det. nr Part No.	Anmärkning Notes
24	4	. Skruv	. Screw	190598	
25	2	. Tryckstång	. Push rod	654160	
26	2	. Skruv	. Screw	190086	
27	2	. Mutter	. Nut	190087	
28	2	Packning, främre	Gasket, forward	653716	
29	2	Packning, bakre	Gasket, rear	653715	1)
	2	Packning, bakre	Gasket, rear	660147	2)
30	4	Skruv	Screw	950021	
31	4	Bricka	Washer	191156	
32	4	Låsbricka	Lock washer	951693	
33	1	Länk, V	Link, L	653560	
	1	Länk, H	Link, R	653561	
34	2	Skruv	Screw	955141	
35	4	Bricka	Washer	120618	

1. T.o.m. chassi nr 47637 utom nr — Up to chassis No. 47637 except Nos. 47293, 47325–47327, 47436–47441, 47453–47502, 47507–47635.
2. Fr.o.m. chassi nr 47638 samt nr — W.e.f. chassis No. 47638 and Nos. 47293, 47325–47327, 47436–47441, 47453–47502, 47507–47635.

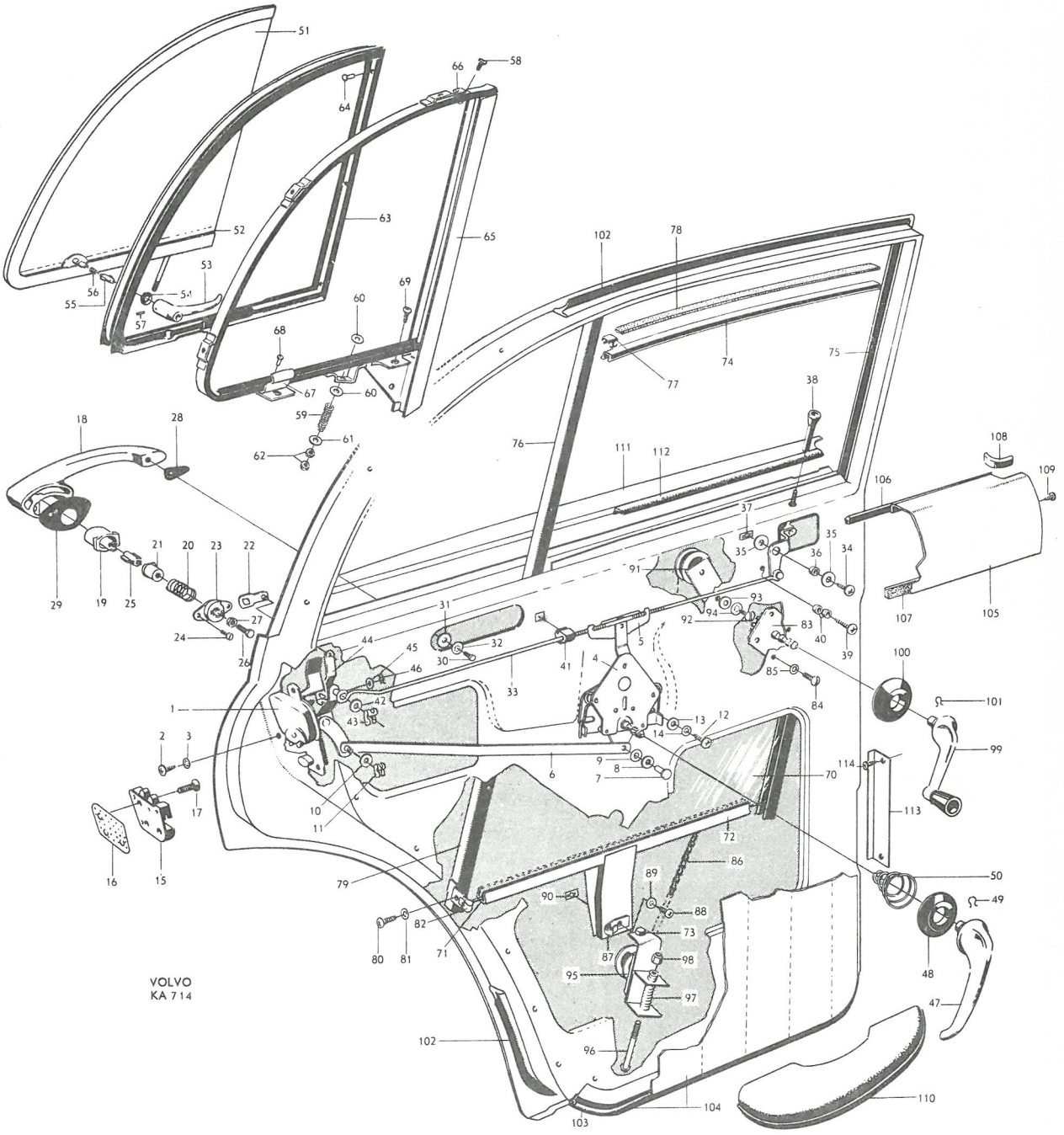
VOLVO
KA 714

Pos Fig.	Antal Qty.	Benämning	Description	Det. nr Part No.	Anmärkning Notes
36	2	Distanshylsa	Spacer sleeve	653721-1	
37	2	Plåtmutter	Speed nut	95391-9	
38	2	Låsknapp	Lock button	656726-0	
	2	Bussning	Bushing	662294-8	
39	2	Stoppskruv	Stop screw	955139-1	1)
40	4	Distanshylsa	Spacer sleeve	653721-1	1)
41	2	Gummistöd	Rubber protector	657010-5	
42	2	Bricka	Washer	120095-5	
43	2	Låsbricka	Lock washer	94641-8	
44	1	Låslänk, V	Lock link, L	654162-7	
	1	Låslänk, H	Lock link, R	654163-5	
45	2	Bricka	Washer	940090-4	
46	4	Låsfjäder	Lock spring	654161-9	
47	2	Handtag	Handle	654167-6	
48	2	Bricka	Washer	654169-2	
49	2	Låsfjäder	Lock spring	654168-4	
50	2	Fjäder	Spring	659949-2	
	1	Ventilationsfönster, V, kmpl	Ventilator window, L, cpl	653943-1	2)
	1	Ventilationsfönster, V, kmpl	Ventilator window, L, cpl	659976-5	3)
	1	Ventilationsfönster, H, kmpl	Ventilator window, R, cpl	653944-9	2)
	1	Ventilationsfönster, H, kmpl	Ventilator window, R, cpl	659977-3	3)
51	2	. Glas	. Pane	657473-5	
52	erf	. Fyllnadsband	. Filler strip	320551-5	
53	1	Handtag, V	Handle, L	95066-7	4)
	1	Handtag, V	Handle, L	663482-8	5)
	1	Handtag, H	Handle, R	95067-5	4)
	1	Handtag, H	Handle, R	663483-6	5)
54	4	Bricka	Washer	120164-9	
55	2	Spärr	Lock	95068-3	
56	2	Fjäder	Spring	94341-5	
57	2	Reffelpinne	Slotted pin	133023-2	
58	2	Skruv	Screw	190064-6	
59	2	Fjäder	Spring	92612-1	
60	4	Bricka	Washer	653730-2	
61	4	Bricka	Washer	120095-5	
62	4	Mutter	Nut	151232-6	
63	1	Tätningslist, V	Weather strip, L	657925-4	6)
	1	Tätningslist, H	Weather strip, R	657926-2	6)
64	6	Nit	Rivet	191644-4	~~190724~~

1. T o m chassi nr 20846.
2. T o m chassi nr 18879 samt nr 18923.
3. Fr o m chassi nr 18880 utom nr 18923.
4. T o m chassi nr 82018.
5. Fr o m chassi nr 82019.
6. Ersätter tidigare förekommande tvådelad tätningslist.

1. Up to chassis No 20846.
2. Up to chassis No 18879 and No 18923.
3. From chassis No 18880 onwards except No 18923.
4. Up to chassis No 82018.
5. From chassis No 82019.
6. Replaces early production divided weather strip.

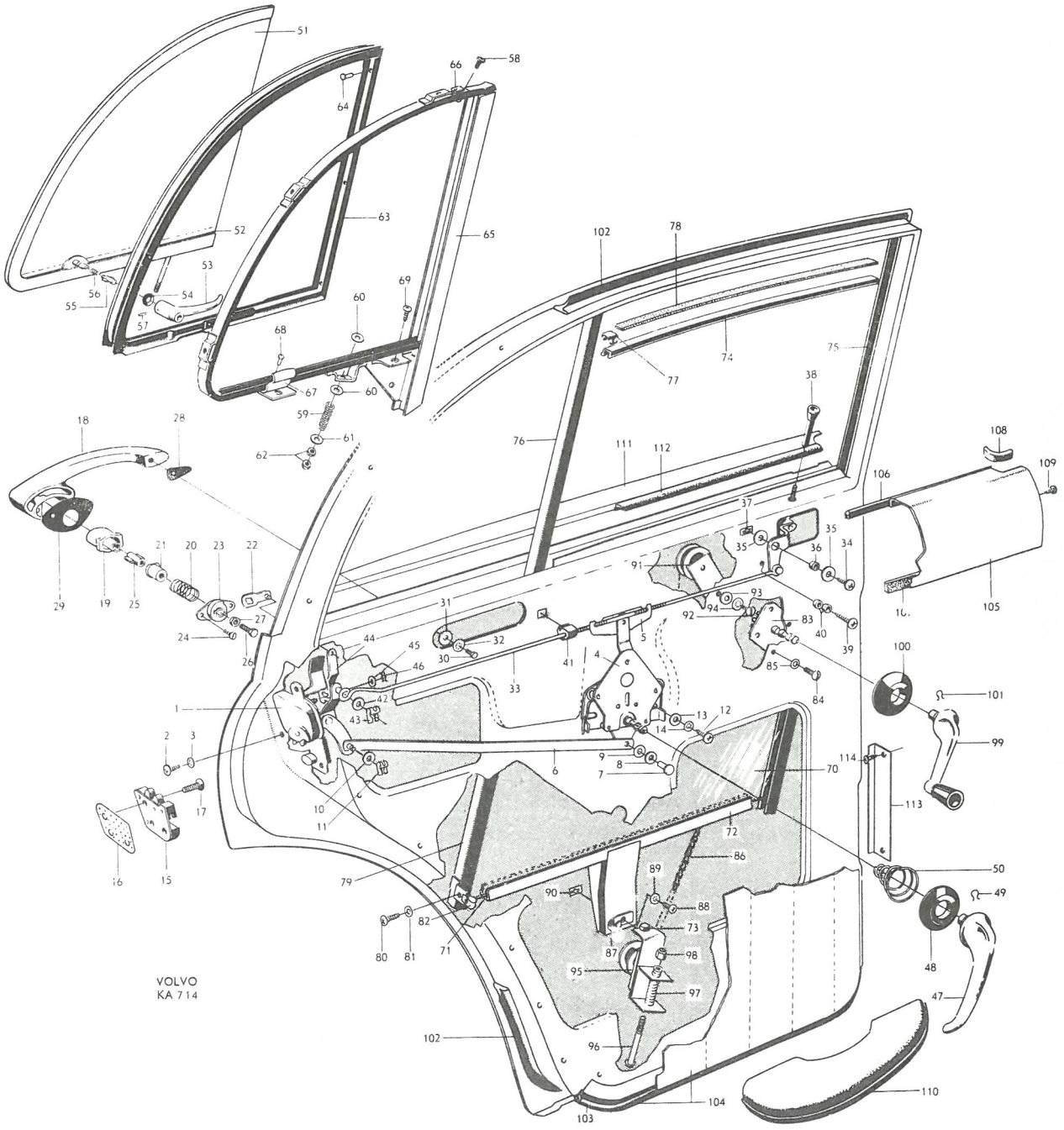
VOLVO
KA 714

P 120

Dörrdetaljer, bakre dörr — Door components, rear doors

Pos Fig.	Antal Qty.	Benämning	Description	Det. nr Part No.	Anmärkning Notes
65	1	Ram, V, kmpl	Frame, L, cpl	653951-4	1)
	1	Ram, V, kmpl	Frame, L, cpl	659974-0	2)
	1	Ram, H, kmpl	Frame, R, cpl	653952-2	1)
	1	Ram, H, kmpl	Frame, R, cpl	659975-7	2)
66	2	. Gångjärnshalva	. Hinge half	653954-8	1)
	2	. Gångjärnshalva	. Hinge half	659904-7	2)
67	2	. Låsbleck	. Striker plate	653662-7	
68	8	. Nit	. Rivet	191644-4	~~190563~~
69	10	Skruv	Screw	106948-3	
70	2	Glas	Pane	657474-3	
71	erf	Fyllnadsband	Filler strip	320551-5	
72	2	Hisskena	Elevator channel	653742-7	
73	2	Gummibuffert	Rubber cushion	82429-2	
74	2	Styrlist, övre	Guide strip, upper	653997-7	
75	2	Styrlist, främre	Guide strip, forward	653896-1	
76	2	Styrlist, bakre, övre	Guide strip, upper	654565-1	
77	14	Klammer	Clamp	653999-3	
78	2	Tätningslist	Seal strip	659817-1	
79	1	Styrlist, bakre, undre, V	Guide strip, rear, lower, L	654566-9	
	1	Styrlist, bakre, undre, H	Guide strip, rear, lower, R	654567-7	
80	4	Skruv	Screw	955138-3	
81	4	Bricka	Washer	120618-4	
82	4	Plåtmutter	Speed nut	95391-9	
83	1	Fönsterhiss, V	Window elevator, L	660330-2	3)
	1	Fönsterhiss, V	Window elevator, L	660337-7	4)
	1	Fönsterhiss, H	Window elevator, R	660331-0	3)
	1	Fönsterhiss, H	Window elevator, R	660338-5	4)
	2	Distansbricka	Spacer washer	658667-1	5)
84	8	Skruv, l = 16	Screw, l = 16	950022-4	5) alt 1
	8	Skruv, l = 8	Screw, l = 8	115493-9	5) alt 2
	8	Mutter	Nut	951097-5	5) nr 10-24 UNC
	8	Mutter	Nut	940179-5	4) nr 8-32 UNC
85	8	Låsbricka	Lock washer	951693-1	5) d = 5,1
	8	Låsbricka	Lock washer	951692-3	4) d = 4,3
86	2	Kedja	Chain	653738-5	
87	2	Fäste	Anchorage	655734-2	
88	2	Skruv	Screw	955127-6	
89	2	Låsbricka	Lock washer	951692-3	
90	2	Plåtmutter	Speed nut	120406-4	
91	2	Bryttrissa, övre	Pulley, upper	653739-3	
92	2	Skruv	Screw	115479-8	
93	2	Bricka	Washer	120095-5	
94	2	Låsbricka	Lock washer	951696-4	
95	2	Bryttrissa, undre	Pulley, lower	653741-9	
96	2	Skruv	Screw	14678-7	
97	2	Fjäder	Spring	92612-1	
98	2	Mutter	Nut	190342-6	

1. T o m chassi nr 18879 samt nr 18923.
2. Fr o m chassi nr 18880 utom nr 18923.
3. Ersätter tidigare förekommande fönsterhissar t o m chassi nr 19825.
4. Fr o m chassi nr 19826.
5. Tillfälligt utförande.

1. Up to chassis No 18879 and No 18923.
2. From chassis No 18880 except No 18923.
3. Replaces early production window elevators up to chassis No 19825.
4. W e f chassis No 19826.
5. Temporate production.

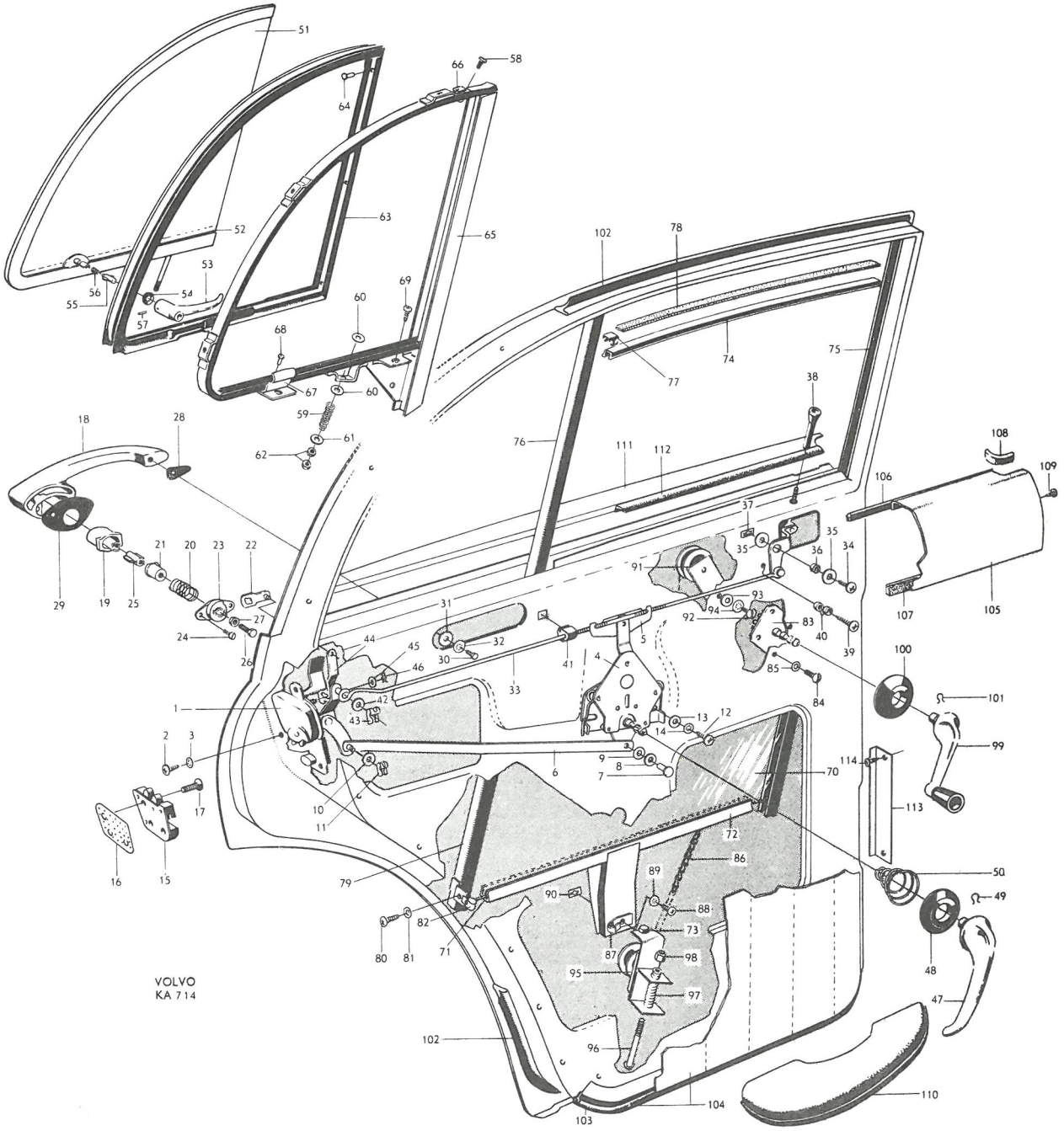
VOLVO
KA 714

Pos Fig.	Antal Qty.	Benämning	Description	Det. nr Part No.	Anmärkning Notes
99	2	Hissvev	Elevator crank	654173-4	
100	2	Bricka	Washer	654169-2	
101	2	Låsfjäder	Lock spring	654168-4	
102	1	Tätningslist, V	Weather strip, L	654190-8	
	1	Tätningslist, H	Weather strip, R	654191-6	
103		Tätningslist	Weather strip		Se innerklädsel / See upholstery
104		Dörrpanel	Door panel		
105	1	Täckplåt, V	Weather strip, L	653870-6	
	1	Täckplåt, H	Weather strip, R	653871-4	
106	2	Tätningslist	Seal strip	653996-9	
107	2	Tätningslist	Seal strip	659817-1	
108	erf	Gummilist	Rubber strip	13319-9	
109	8	Skruv	Screw	14939-3	
110		Armstöd	Armrest		Se innerklädsel / See upholstery
111		Prydnadslist	Moulding		
112		Tätningslist	Weather strip		Se sida 56 / See page 56
113	4	Täckplåt	Cover plate	654613-9	
114	8	Skruv	Screw	190071-1	

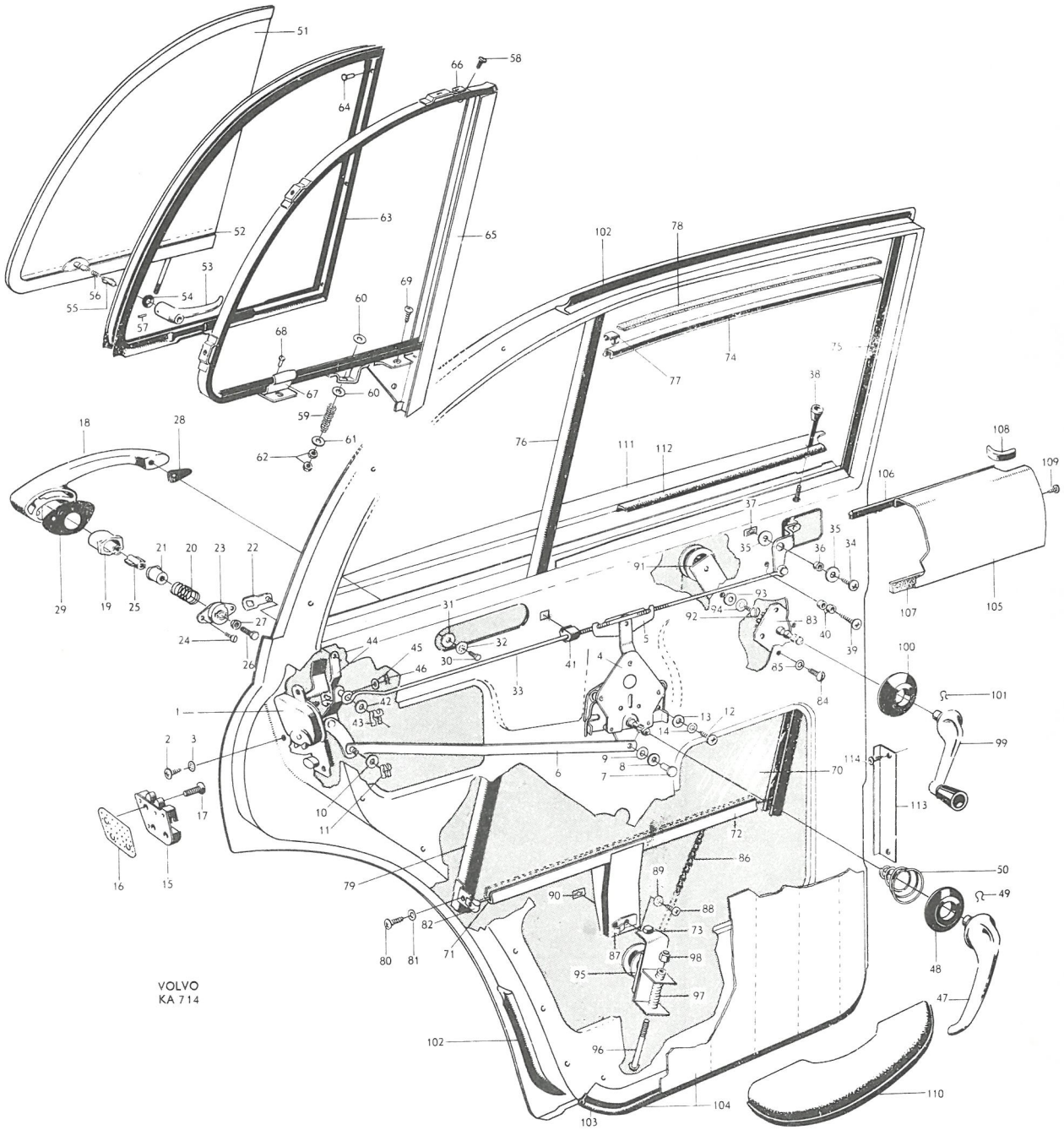
VOLVO
KA 714

P 120

Detaljer för baklucka t.o.m. chassi nr 20999

Luggage compartment lid components up to chassis No. 2099

Pos Fig.	Antal Qty.	Benämning	Description	Det. nr Part No.	Anmärkning Notes
1	1	Lås	Lock	653084	
2	1	Skyddsplåt	Protector plate	654981	
3	2	Skruv	Screw	190075	
4	2	Fjäderbricka	Spring washer	17890	
5	1	Skruv	Screw	955120	
6	1	Hylsa	Sleeve	654176	
7	1	Tryckknapp	Push button	654177	
8	1	Låscylinder, kmpl.	Lock cylinder, cpl.	655804	
	2	. Nyckel, kodbeteckning FP	. Key, code designation "FP"	653731	1)
	2	. Nyckel, kodbeteckning FR	. Key, code designation "FR"	656376	1)
9	1	Tryckarm	Thrust arm	654178	
10	1	Pinne	Pin	654180	
11	1	Stoppbricka	Stop washer	654181	
12	1	Låsring	Lock ring	654182	
13	1	Fjäder	Spring	654183	
14	1	Gummitätning	Rubber seal	654714	
15	1	Fjäderring	Spring ring	654715	
16	2	Skruv	Screw	190380	
17	1	Låsbygel	Lock brace	653322	
18	2	Mutter	Nut	151232	
19	2	Mutter	Nut	950392	
20	4	Bricka	Washer	120095	
21	1	Tätningslist	Seal strip	656628	
		Nummerplåtbelysning	Number plate lighting		Se grupp 3. See Group 3

1. Beställes från AB Volvverk, Göteborg. Vid beställning skall detalj- och nyckelnummer uppgivas.

1. State key and part number when ordering.

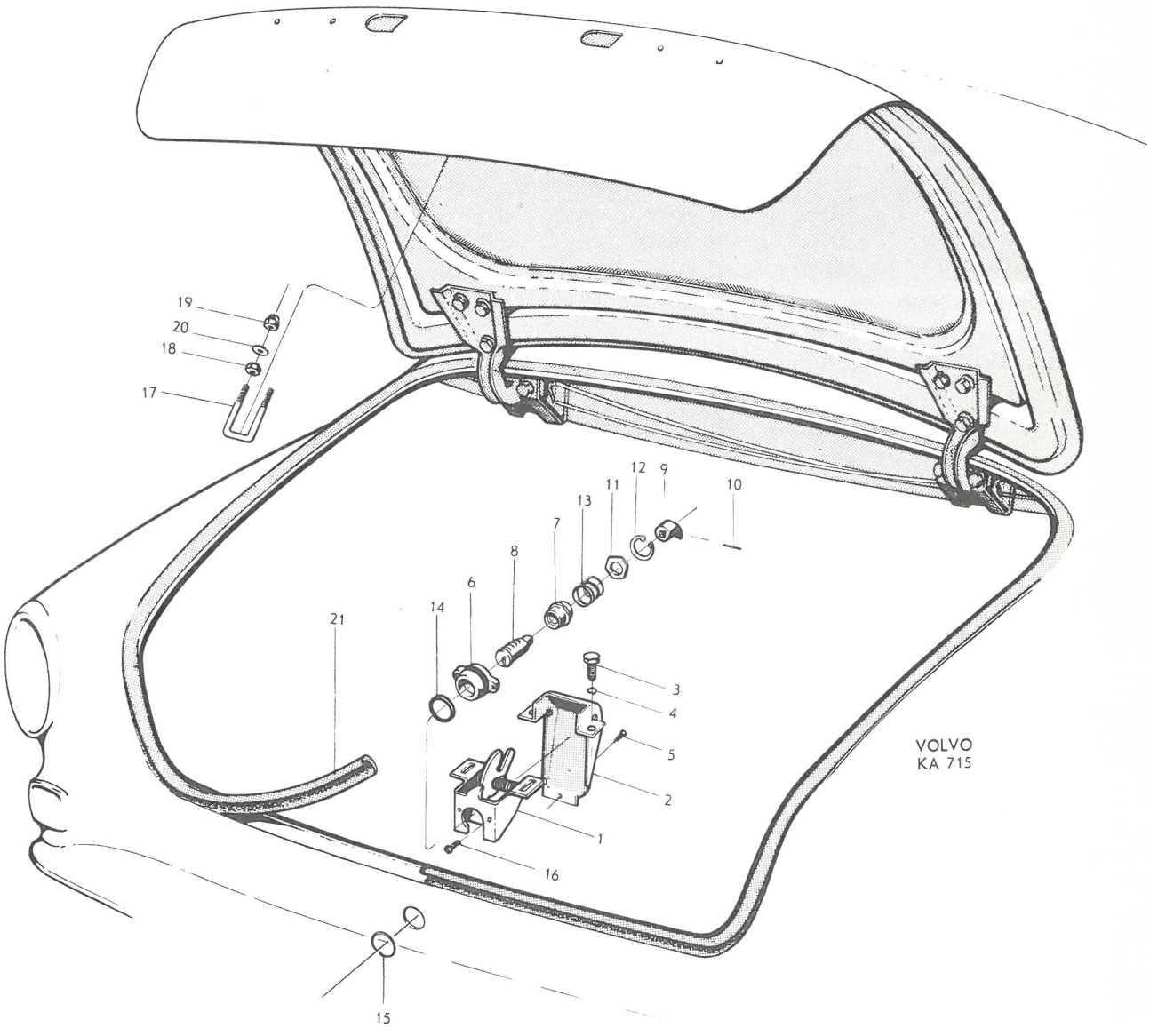
19
20
18
17
12
9
11
10
13
7
8
6
14
21
3
4
5
2
1
16
15
VOLVO
KA 715

P 120

Detaljer för baklucka fr.o.m. chassi nr 21000

Luggage compartment components w.e.f. chassis No. 21000

Pos Fig.	Antal Qty.	Benämning	Description	Det. nr Part No.	Anmärkning Notes
1	1	Lås, kmpl.	Lock, cpl.	663891	
2	1	. Styrfjäder	. Guide spring	658829	
3	2	. Skruv	. Screw	950020	
4	2	. Låsbricka	. Lock washer	951693	
5	2	Skruv	Screw	940113	
6	2	Låsbricka	Lock washer	951697	
7	1	Handtag, kmpl.	Handle, cpl.	663892	
8	1	. Länk	. Link	663354	1)
	1	. Länk	. Link	663889	2)
9	1	. Axel	. Shaft	658889	1)
	1	. Axel	. Shaft	663888	2)
10	1	. Gummibussning	. Rubber bushing	659006	
	1	Spärrbleck på länk	Lock washer for link	660838	3)
11	2	Skruv	Screw	950020	
12	2	Bricka	Washer	120085	
13	2	Låsbricka	Lock washer	951693	
14	1	Låscylinder, kmpl.	Lock cylinder, cpl.	666229	4,5) ~~660227~~
15	2	. Nyckel, kodbeteckning FP	. Key, code designation FP	653731	6)
	2	. Nyckel, kodbeteckning FR	. Key, code designation FR	656376	6)

1. Chassi nr 21000-66005, 66009-66071, 66073-66076, 66081-66083, 66086-66088, 66095-66163, 66241-66244, 66255.
   Ersättes av 1 st länk 663889, 1 st axel 663888.
   Chassis Nos. Replaces by 1 link 663889 and 1 shaft 663888.
2. Fr.o.m. chassi nr 66256 samt nr 66006-66008, 66072, 66077-66080, 66084-66085, 66089-66094, 66164-66240, 66245-66254.
   W.e.f. chassis No. and Nos.
3. T.o.m. chassi nr 57455 utom nr 55560-55573, 55730, 55746-55759, 55788-55789, 55821-55860, 55916-55917, 56208-56209, 56245-56247, 56324-56325, 56418, 56438, 56715-56723, 56757-56817, 56841-56905, 56963-56967, 56999, 57015, 57019-57028, 57031-57033, 57036-57043, 57148-57171, 57234-57250, 57265-57311, 57330-57357, 57359-57451.
   Up to chassis No. except Nos.
4. Ersätter tid.utf. med tapp och mutter. Vid byte monteras samtidigt 1 st skruv 191945, 1 st låsbricka 955946.
   4. Replaces early production type with pin and nut. When replacing 1 screw 191945 and 1 lock washer 955946 are fitted simultaneously.
5. Låscylindersats kmpl. bestående av 3 st låscylindrar (dörr V och H samt baklucka) med 2 st gemensamma nycklar, beställes under det.nr 663804.
   5. Lock cylinder set, cpl. consisting of 3 lock cylinders (L and R doors and luggage compartment) with two keys are ordered by part No. 663804.
6. Beställes av svenska återförsäljare från AB Volverk, Göteborg. Beställes av exportåterförsäljare från AB Volvo, Göteborg.
   6. State key and part No. when ordering.

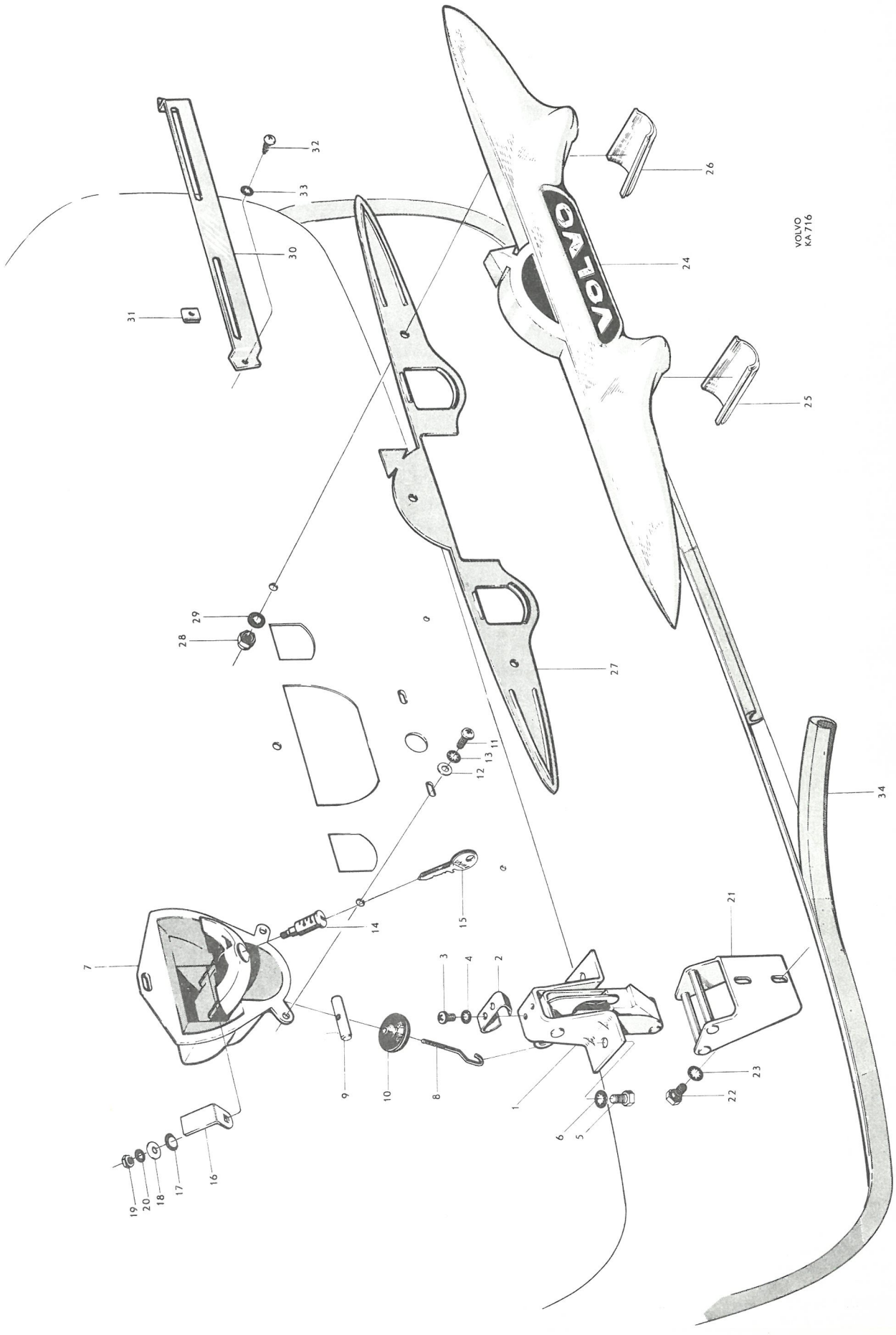
VOLVO
VOLVO KA 716
1
2
3
4
5
6
7
8
9
10
11
12
13
14
15
16
17
18
19
20
21
22
23
24
25
26
27
28
29
30
31
32
33
34

P 120

Detaljer för baklucka fr.o.m. chassi nr 21000

Luggage compartment components w.e.f. chassis No. 21000

Pos Fig.	Antal Qty.	Benämning	Description	Det. nr Part No.	Anmärkning Notes
16	1	Spärr	Lock	658888	
17	1	Bricka	Washer	120164	
18	1	Bricka	Washer	120618	1)
	1	Bricka	Washer	120095	2)
19	1	Mutter	Nut	940092	1)
	1	Mutter	Nut	955825	2) ~~151232~~
20	1	Låsbricka	Lock washer	951693	1)
	1	Låsbricka	Lock washer	940155	2)
	1	Skruv	Screw	191945	3)
	1	Bricka	Washer	120618	3)
	1	Låsbricka	Lock washer	955946	3)
21	1	Låsbleck	Lock washer	658821	
22	2	Skruv	Screw	940113	
23	2	Låsbricka	Lock washer	951697	
	2	Bricka	Washer	120096	
24	1	Emblem (hus), kmpl.	Emblem (housing) cpl.	659289	
25	1	. Glas, V	. Lens, L	659002	
26	1	. Glas, H	. Lens, R	659003	
27	1	Packning	Gasket	660555	~~659211~~
28	3	Mutter	Nut	955825	~~151232~~
29	3	Bricka	Washer	951696	
		Lamphållare	Bulb socket		Se grupp 3. See Group 3.
30	1	Hållare	Retainer	659421	4)
	1	Hållare	Retainer	660192	5)
31	2	Plåtmutter	Speed nut	191391	4)
32	2	Skruv	Screw	955137	~~106948~~
33	2	Låsbricka	Lock washer	955946	~~18893~~
34	1	Gummilist	Rubber moulding	656628	

1. T.o.m. chassi nr 29639.
2. Chassi nr 29640–62528, 62531–62662, 62668–62836, 63148, 63149.
3. Fr.o.m. chassi nr 63150 samt nr 62529–62530, 62663–62667, 62837–63147.
4. P12132–12134, P12234.
5. P12244.

1. Up to chassis No. 29639.
2. Chassis Nos. 29640–62528, 62531–62662, 62668–62836, 63148, 63149.
3. W.e.f. chassis No. 63150 and Nos. 62529–62530, 62663–62667, 62837–63147.
4. P12132–12134, P12234.
5. P12244.

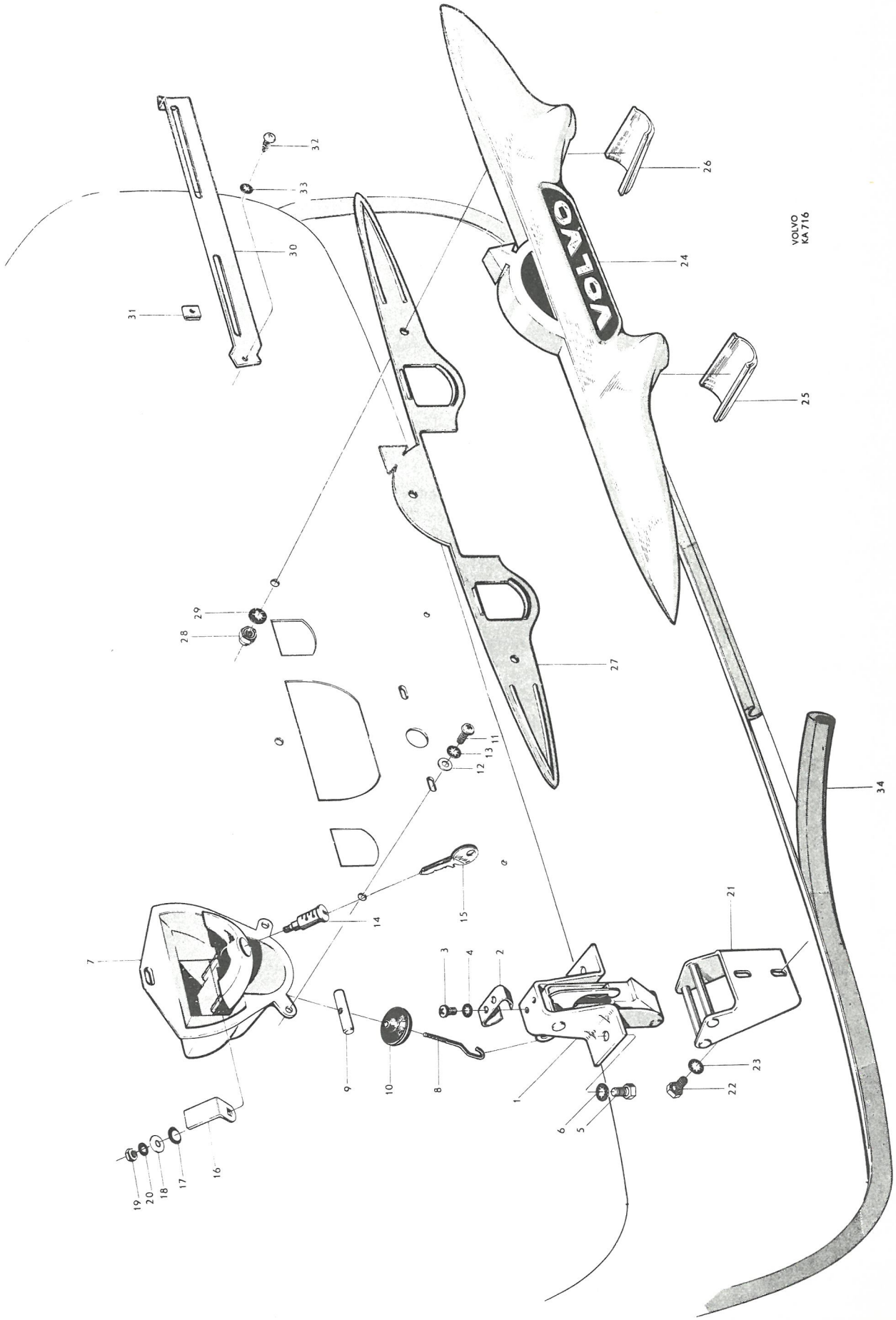
VOLVO
VOLVO KA 716
1
2
3
4
5
6
7
8
9
10
11
12
13
14
15
16
17
18
19
20
21
22
23
24
25
26
27
28
29
30
31
32
33
34

P 120

Vindruta, bakruta — Windshield, rear window

Pos Fig.	Antal Qty.	Benämning	Description	Det. nr Part No.	Anmärkning Notes
1	1	Vindruta	Windshield	656843-0	
2	1	Gummilist	Rubber strip	659054-1	
3	1	List, övre	Strip, upper	654369-8	
4	5	Skruv	Screw	190833-4	
5	1	List, V	Strip, L	654367-2	
6	1	List, H	Strip, R	654368-0	
7	6	Skruv	Screw	14925-2	
8	2	Distansbleck, övre	Spacer, upper	656319-1	
	4	Distansbleck, undre	Spacer, lower	656320-9	
9	1	List, undre	Strip, lower	654370-6	
10	8	Skruv	Screw	14925-2	
11	6	Distansbleck	Spacer	656784-6	
12		Prydnadslist	Moulding		Se sida 56. See page 56
13	1	Bakruta	Rear window	666809-9	~~653302~~
14	1	Gummilist	Rubber strip	654025-6	
15		Prydnadslist	Moulding		Se sida 56. See page 56

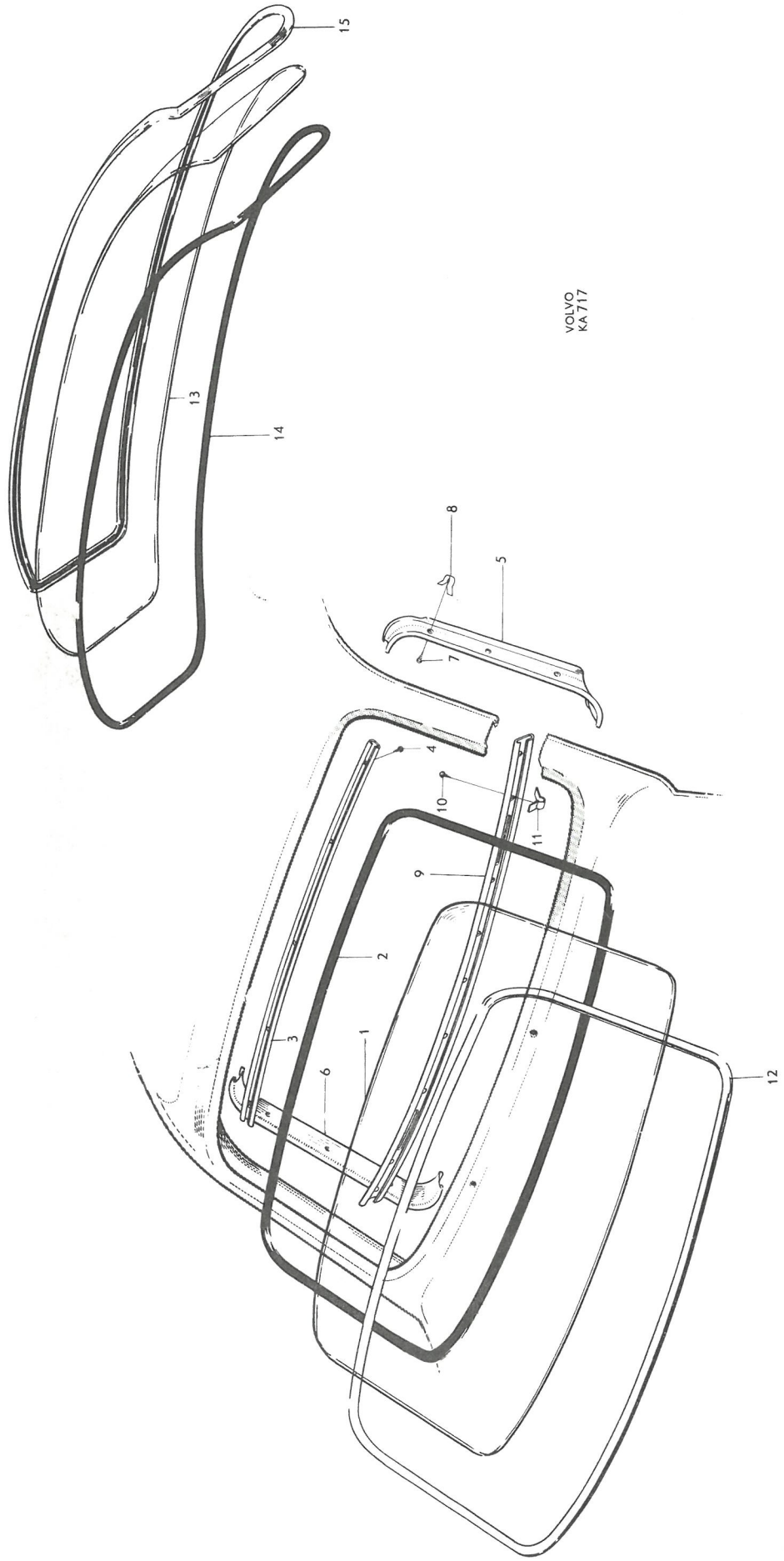
VOLVO
KA 717
15
13
14
8
5
7
4
10
11
9
2
3
1
6
12

P 120

Diverse inre utrustning — Miscellaneous internal equipment

Pos Fig.	Antal Qty.	Benämning	Description	Det. nr Part No.	Anmärkning Notes
1	1	Klädsel	Upholstery	659130-9	1)
	1	Klädsel	Upholstery	659131-7	2)
2	1	Prydnadslist	Moulding	654299-7	
3	6	Skruv	Screw	190387-1	
4	6	Mutter	Nut	951095-9	
5	6	Låsbricka	Lock washer	951691-5	
6	1	Radiopanel, svart	Radio panel, black	659583-9	
	1	Radiopanel, grå	Radio panel, gray	659584-7	
	1	Radiopanel, röd	Radio panel, red	659585-4	
	1	Radiopanel, blå	Radio panel, blue	659586-2	alt
	1	Radiopanel, grön	Radio panel, green	659751-2	
	1	Radiopanel, vit	Radio panel, white	662996-8	
	1	Radiopanel, skifferblå	Radio panel, slate blue	662997-6	
7	2	Fastbygel	Anchorage brace	656321-7	
8	2	Solskydd, kmpl., svart	Sun visor, cpl., black	658053-4	
	2	Solskydd, kmpl., grått	Sun visor, cpl., gray	654761-6	
9	2	. Fäste	. Anchorage	654274-0	
10	2	. Fjäder	. Spring	659762-9	
11	2	. Bricka	. Washer	61544-3	
12	2	. Saxpinne	. Cotter pin	907820-5	
	6	Skruv, tid. utf.	Screw, early prod.	940093-8	nr 10-24 UNC
13	6	Skruv, sen. utf.	Screw, late prod.	14893-2	3)
14	1	Förvaringsfack, kmpl.	Locker, cpl.	656832-3	1)
	1	Förvaringsfack, kmpl.	Locker, cpl.	656833-1	2)
15	1	. Högtalargaller	. Loudspeaker grille	656683-0	4)
16	1	. Fäste	. Anchorage	656684-8	4)
17	4	. Skruv	. Screw	950012-5	4)
18	4	. Mutter	. Nut	951096-7	4)
19	4	. Bricka	. Washer	951713-7	4)
20	3	Skruv	Screw	955136-7	
21	1	Skruv	Screw	955144-1	
22	1	Konsol	Bracket	656772-1	
23	2	Skruv	Screw	955141-7	
	1	Askkopp, kmpl.	Ashtray, cpl.	654893-7	5, 7)
24	1	. Kåpa och låda	. Casing and tray	S.E.S.	
25	1	. Fjäder	. Spring	660235-3	5)
26	1	. Gavel	. End	654895-2	5)
27	1	. Handtag	. Finger grip	654896-0	5)
28	2	. Skruv	. Screw	14101-0	5)
	1	Kåpa och låda, kmpl.	Casing and tray, cpl.	660152-0	6) Se pos 24. See fig. 24.
	1	. Fjäder	. Spring	660560-4	6) Se pos 25. See fig. 25.
	1	Gavel	End	660561-2	6) Se pos 26. See fig. 26.
	1	Handtag	Finger grip	660562-0	6) Se pos 27. See fig. 27.
	2	Skruv	Screw	14101-0	6) Se pos 28. See fig. 28.
29	1	Fästbygel	Anchorage brace	654897-8	
30	1	Skruv	Screw	190534-8	

1. För vänsterstyrd vagn.
2. För högerstyrd vagn.
3. Nr 10 självgängande.
4. T.o.m. chassi nr 42089 utom nr 41462-41469.
5. T.o.m. chassi nr 27816.
6. Fr.o.m. chassi nr 27817.
7. Ersättes av: 1 st 660152-0, 1 st 660561-2 och 1 st 660562-0.

1. LHD cars.
2. RHD cars.
3. No. 10 self-tapping.
4. Up to chassis No. 42089 except Nos. 41462-41469.
5. Up to chassis No. 27816.
6. W.e.f. chassis No. 27817.
7. Replaced by: 1 pc 660152-0, 1 pc 660561-2 and 1 pc 660562-0.

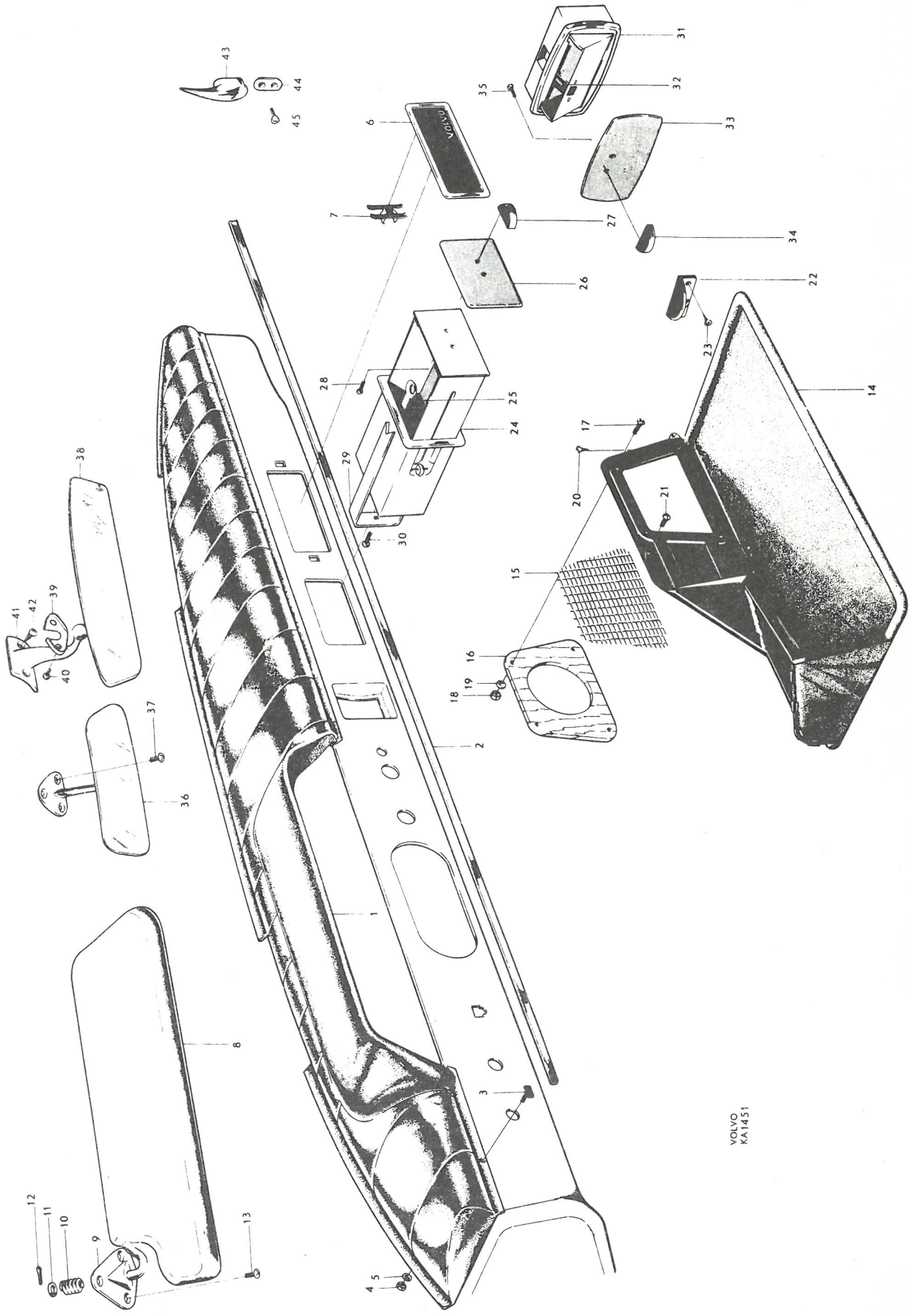
VOLVO
KA1451

P 120

Diverse inre utrustning — Miscellaneous internal equipment

Pos Fig.	Antal Qty.	Benämning	Description	Det. nr Part No.	Anmärkning Notes
	2	Askkopp, kmpl.	Ashtray, cpl.	654898-6	
31	2	. Kåpa och låda	. Casing and tray	S.E.S.	
32	2	. Fjäder	. Spring	660236-1	
33	2	. Gavel	. End	654900-0	
34	2	. Handtag	. Finger grip	654896-0	
35	4	. Skruv	. Screw	14101-0	
36	1	Backspegel	Rear view mirror	654464-7	1,2)
37	3	Skruv	Screw	190377-2	1)
38	1	Backspegel	Rear view mirror	662799-6	3)
39	1	Överfall	Cap	90626-3	3)
40	2	Skruv	Screw	115481-4	3)
41	1	Fäste	Anchorage	662793-9	3)
42	2	Skruv	Screw	14941-9	3)
43	2	Klädhängare	Coat hanger	654989-3	
44	2	Fäste	Anchorage	654990-1	
45	2	Skruv	Screw	955149-0	

1. T o m chassi nr 54399.
2. Ersättes av 1 st backspegel 662799-6, 1 st fäste 667134-1 1 st överfall 90626-3.
3. Fr o m chassi nr 54400.

1. Up to chassis No 54399.
2. Replaced by 1 rear view mirror 662799-6, 1 anchorage 667134-1, 1 cap 90626-3.
3. W e f chassis No 54400.

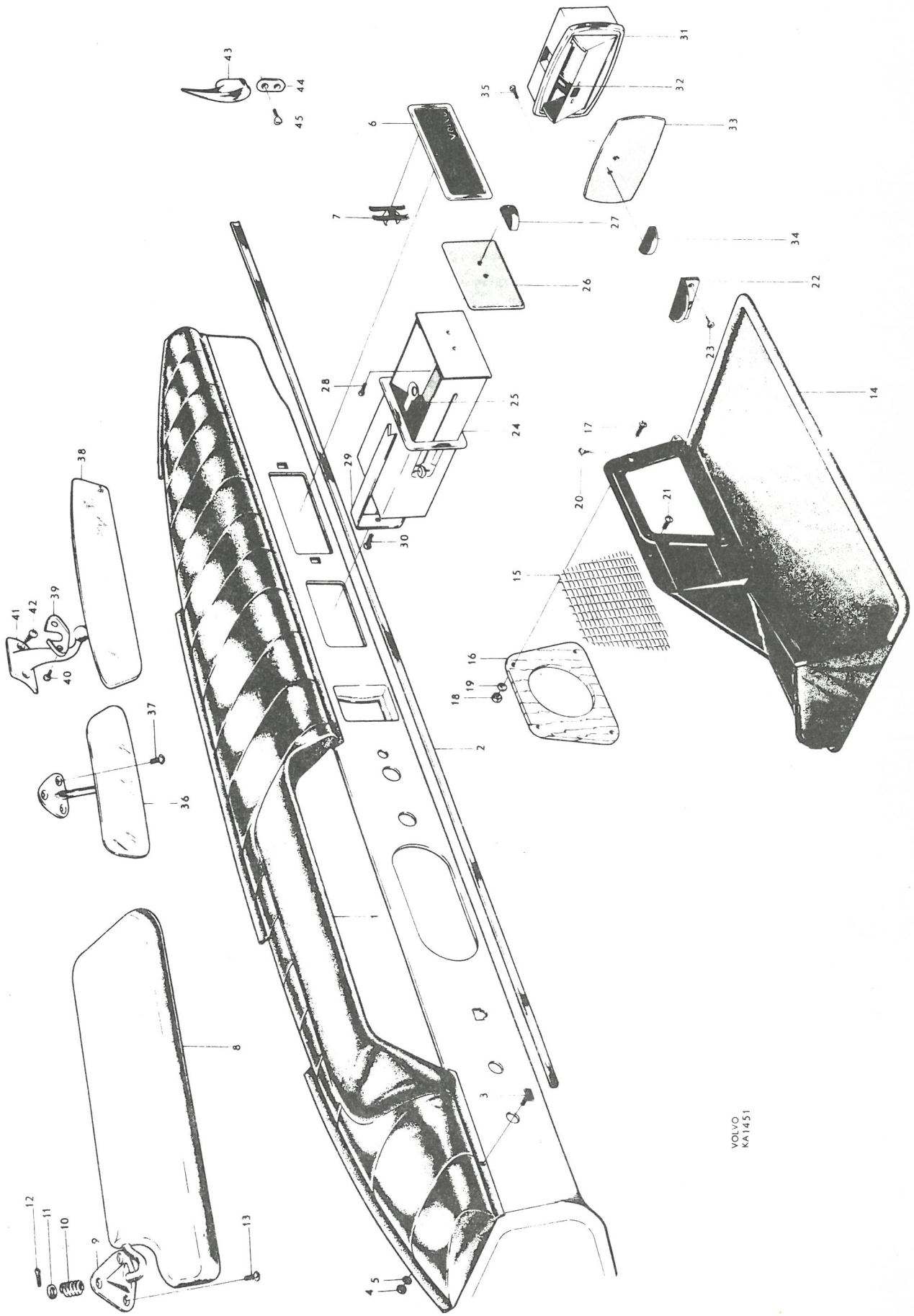
VOLVO
KA1451

P 120

Utvändiga prydnadsdetaljer — External embellishers

Pos Fig.	Antal Qty.	Benämning	Description	Det. nr Part No.	Anmärkning Notes
1		Prydnadsdetaljer på framstycke och motorhuv	External embellishers on front end and hood		Se sida 4 och 10 See pages 4 and 10
2	2	Prydnadslist	Moulding	657263	
3	2	Prydnadslist	Moulding	657265	
4	2	Prydnadslist	Moulding	657266	
5	2	Prydnadslist	Moulding	657264	
6	42	Fäste	Anchorage	658850	
7	2	Emblem "Amazon"*	Emblem "Amazon"*	661052	~~655412~~
	2	Emblem "Amazon-S"*	Emblem "Amazon-S"*	661053	~~658394~~
	2	Emblem "Volvo 121"	Emblem "Volvo 121"	661054	~~659612~~
	2	Emblem "Volvo 122 S"	Emblem "Volvo 122 S"	661055	~~659613~~
8	1	Prydnadslist, främre, V, kmpl.	Moulding, forward, L, cpl.	658192	
	1	Prydnadslist, främre, H, kmpl.	Moulding, forward, R, cpl.	658193	
9	1	Prydnadslist, bakre, V, kmpl.	Moulding, rear, L, cpl,	658144	
	1	Prydnadslist, bakre, H, kmpl.	Moulding, rear, R, cpl.	658145	
	4	. Tätningslist	. Seal strip	653996	1)
10	4	. Tätningslist	. Seal strip	657594	2)
11	12	Hållfjäder	Retainer spring	659996	
12	1	Gummitätning, V	Rubber seal, L	654526	
	1	Gummitätning, H	Rubber seal, R	654527	
13	erf	Gummilist	Rubber strip	656880	
14	2	Prydnadslist	Moulding	654264	
15	2	Plåtmutter	Speed nut	190122	
16	1	Prydnadslist, V	Moulding, L	654384	
17	1	Prydnadslist, H	Moulding R	654385	
18	2	Skarvstycke	Junction piece	654386	
19	1	Prydnadslist, främre, V	Moulding, forward, L	654295	
	1	Prydnadslist, främre, H	Moulding, forward, R	654296	
20	1	Prydnadslist, bakre, V	Moulding, rear, L	654297	
	1	Prydnadslist, bakre, H	Moulding, rear, R	654298	
21	2	Skarvstycke	Junction piece	657298	
22	2	Prydnadslist,	Moulding	654391	
23	4	Skruv	Screw	654585	
24	4	Mutter	Nut	940092	
25	4	Bricka	Washer	120618	
26	4	Låsbricka	Lock washer	18893	
27	1	Prydnadslist, övre	Moulding, upper	654387	
28	1	Prydnadslist, V	Moulding, L	654388	
	1	Prydnadslist, H	Moulding, R	654389	
29	1	Prydnadslist, undre	Moulding, lower	654372	
30	1	Skarvstycke, övre, V	Junction piece, upper, L	654393	
	1	Skarvstycke, övre, H	Junction piece, upper, R	654394	
31	1	Skarvstycke, V	Junction piece, Lower, L	654395	
	1	Skarvstycke, undre, H	Junction piece, lower, R	654396	
32	1	Emblem	Emblem	656029	3)
	1	Emblem "Overdrive"	"Overdrive" emblem	663558	4)
	1	Fästklamma	Anchorage clamp	192086	4)

1. T.o.m. chassi nr 12689 utom nr 12438-12442, 12533, 12625-12627, 12687, 12688.
2. Fr.o.m. chassi nr 12690 samt nr 12438-12442, 12533, 12625-12627, 12687, 12688.
3. T.o.m. chassi nr 20999.
4. För vagnar med överväxel.

1. Up to chassis No. 12689 except Nos. 12438-12442, 12533, 12625-12627, 12687, 12688.
2. W.e.f. chassis No. 12690 as well as Nos. 12438-12442, 12533, 12625-12627, 12687, 12688.
3. Up to chassis No. 20999.
4. For cars with overdrive.

* Only sold on Scandinavian market.

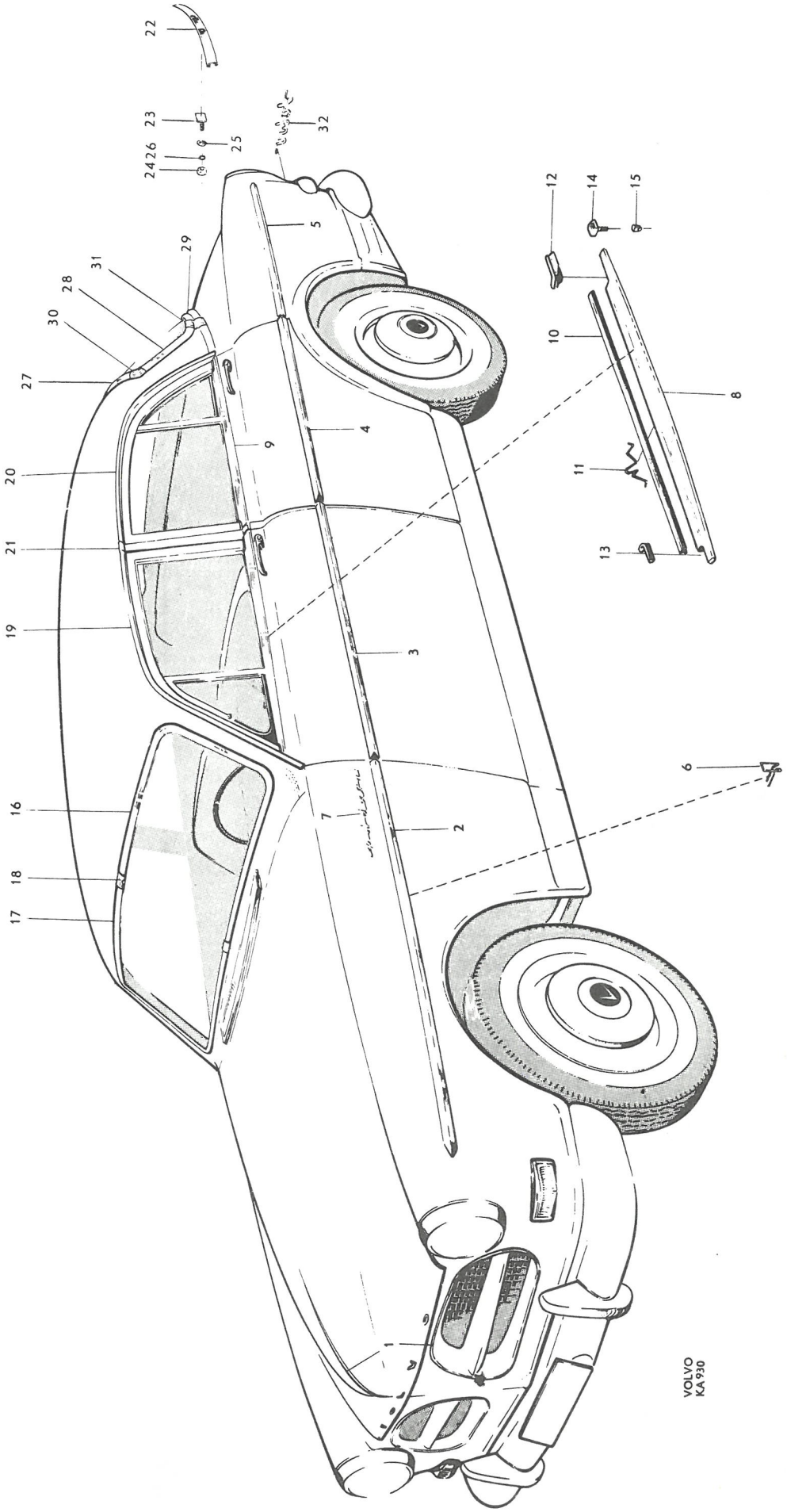
22
23
24
26
25
32
29
31
28
30
27
20
21
19
16
18
17
5
4
9
3
7
2
12
14
15
10
8
11
13
6
VOLVO
KA 930

P 120

Stötfångare Bumpers

Pos Fig.	Antal Qty.	Benämning	Description	Det. nr Part No.	Anmärkning Notes
1	1	Mittstycke	Center section	653294	
2	1	Sidostycke, V	Side section, L	653295	1)
	1	Sidostycke, V	Side section, L	659987	2)
3	1	Sidostrycke, H	Side section, R	653296	1)
	1	Sidostycke, H	Side section, R	659988	2)
4	1	Avbärare, V	Overrider, L	653606	1)
	1	Avbärare, V	Overrider, L	659990	2)
	1	Avbärare, H	Overrider, R	653607	1)
	1	Avbärare, H	Overrider, R	659991	2)
5	4	List	Strip	657133	
6	2	Bricka	Washer	653572	
7	2	Skruv	Screw	190376	
8	2	Bricka	Washer	120097	
9	1	Förstärkning, V	Reinforcement, L	660029	2)
	1	Förstärkning, H	Reinforcement, R	660030	2)
10	2	Skruv	Screw	106709	1)
	2	Skruv	Screw	190373	2)
11	2	Skruv	Screw	190319	
12	4	Mutter	Nut	950394	
13	4	Bricka	Washer	120097	
14	2	Skruv	Screw	190373	
15	2	Bricka	Washer	653572	
16	2	Mutter	Nut	950394	
17	2	Bricka	Washer	120097	
18	1	Rör	Tube	659961	2)
19	2	Bricka	Washer	655256	2)
20	2	Distransring	Spacer ring	659962	2)
21	2	Bricka	Washer	659963	2)
22	2	Skruv	Screw	940162	2)
23	2	Bricka	Washer	659964	2)
24	2	Fjäderbricka	Spring washer	906992	2)
25	2	Ändskoning	End pad	651989	2)
26	2	Skruv	Screw	940115	2)
27	2	Bricka	Washer	120097	2)
28	2	Fjäderbricka	Spring washer	906992	2)
29	2	Förstärkning	Reinforcement	660408	2)
30	4	Skruv	Screw	940115	2)
31	4	Mutter	Nut	950394	2)
32	4	Bricka	Washer	951718	2)

1 P 12104-12106, P 12204-12206.
2. P 12208.

1. P 12104-12106, P 12204-12206.
2. P 12208

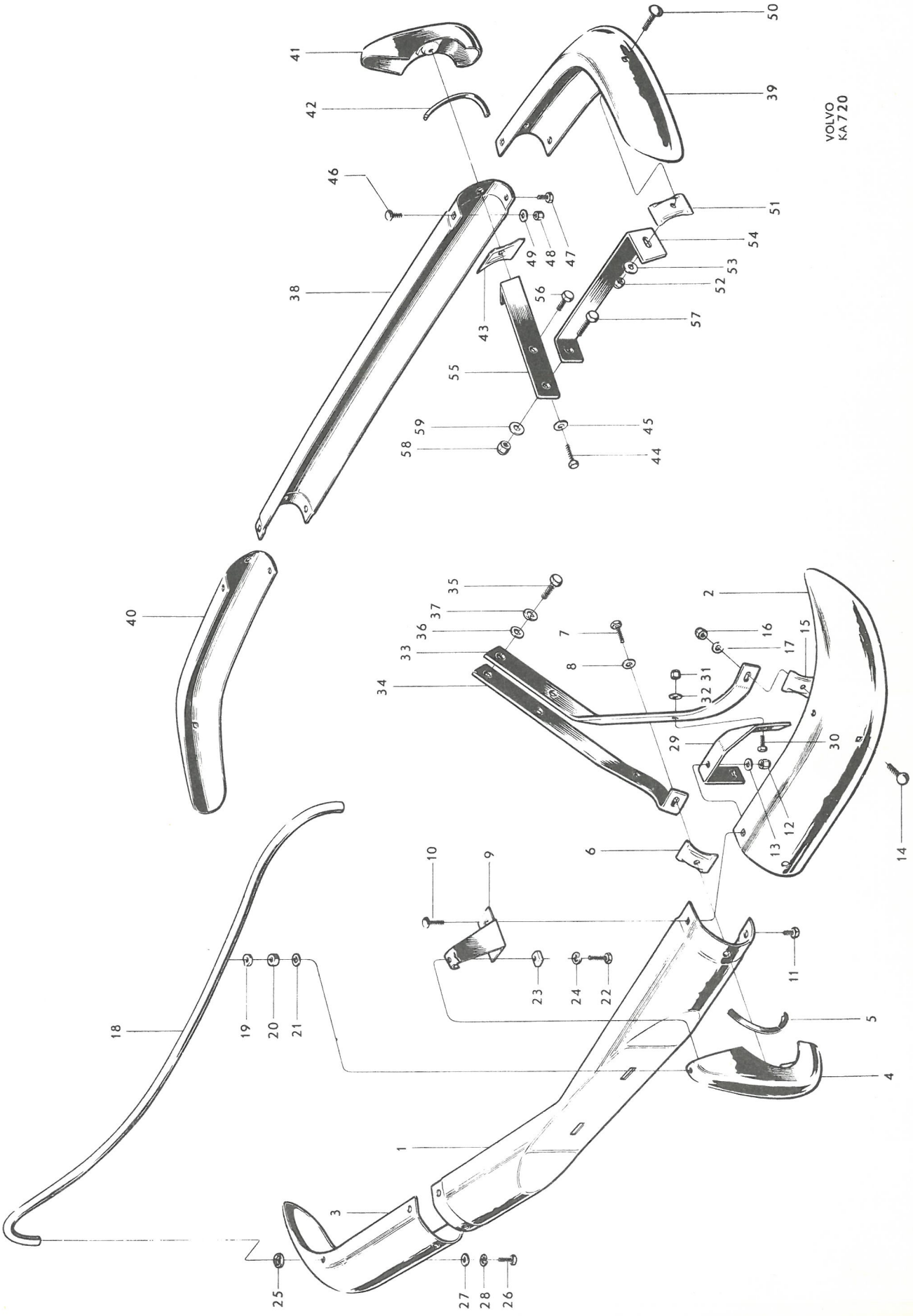
VOLVO
KA 720

P 120

Stötfångare Bumpers

Pos Fig.	Antal Qty.	Benämning	Description	Det. nr Part No.	Anmärkning Notes
33	1	Bärjärn, yttre, V	Support arm, outer, L	653626	
	1	Bärjärn, yttre, H	Support arm, outer, R	653627	
34	1	Bärjärn, inre, V	Support arm, inner, L	660035	
	1	Bärjärn, inre, H	Support arm, inner, R	660036	
35	4	Skruv	Screw	924303	
36	4	Bricka	Washer	951721	
37	4	Fjäderbricka	Spring washer	906996	
38	1	Mittstycke	Center section	653305	
39	1	Sidostycke, V	Side section, L	653306	
40	1	Sidostycke, H	Side section, R	653307	
41	2	Avbärare	Overrider	657053	
42	4	List	Strip	657133	
43	2	Bricka	Washer	653572	
44	2	Skruv	Screw	190376	
45	2	Bricka	Washer	120097	
46	2	Skruv	Screw	106709	
47	2	Skruv	Screw	190319	
48	4	Mutter	Nut	950394	
49	4	Bricka	Washer	120097	
50	2	Skruv	Screw	190373	
51	2	Bricka	Washer	653572	
52	2	Mutter	Nut	950394	
53	2	Bricka	Washer	120097	
54	1	Bärjärn, yttre, V	Support arm, outer, L	653622	
	1	Bärjärn, yttre, H	Support arm, outer, R	653623	
55	1	Bärjärn, inre, V	Support arm, inner, L	653620	
	1	Bärjärn, inre, H	Support arm, inner, R	653621	
56	2	Skruv	Screw	924303	
57	2	Skruv	Screw	924304	
58	4	Mutter	Nut	950396	
59	4	Bricka	Washer	951721	

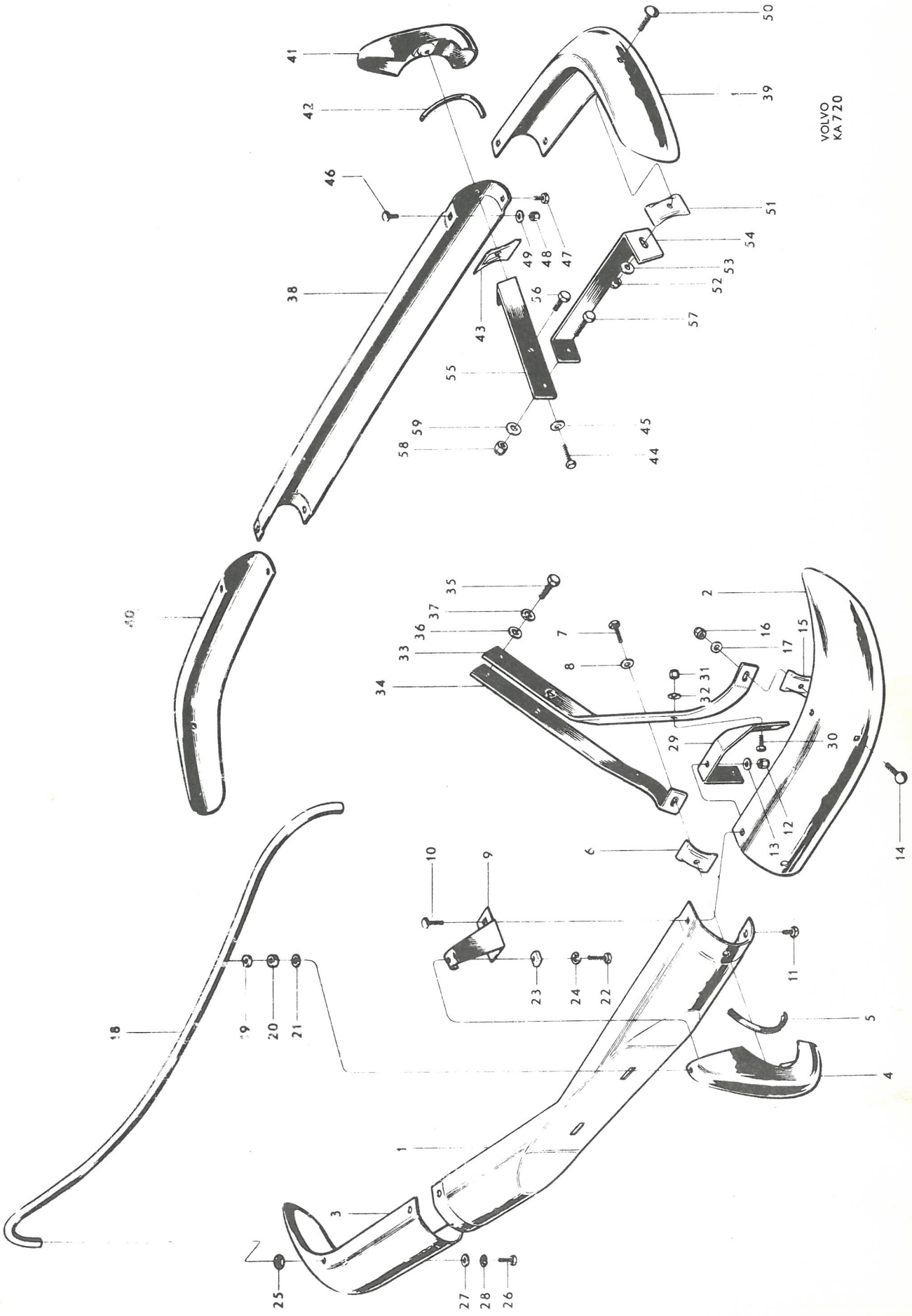
VOLVO
KA 720

P 120

Mattor, tröskelplåtar, bagagerumsbeklädnad

Mats, sill plates, luggage compartment and upholstery

Pos Fig.	Antal Qty. Vst. LHD	Hst. RHD	Benämning	Description	Det. nr Part No.	Anmärkning Notes
1	1		Matta	Mat	657172-3	1)
	1		Matta	Mat	659697-7	2)
		1	Matta	Mat	657173-1	1)
		1	Matta	Mat	659698-5	2)
2	7	7	Fäste	Anchorage	95695-3	3)
	7	7	Gummipropp	Rubber plug	657905-6	4)
3	1		Matta, främre, V, kmpl.	Mat, forward, L, cpl.	660125-6	5) ~~660123~~
		1	Matta, främre, V, kmpl.	Mat, forward, L, cpl.	660125-6	5)
	1		Matta, främre, H, kmpl.	Mat, forward, R, cpl.	660124-9	5)
		1	Matta, främre, H, kmpl.	Mat, forward, R, cpl.	660124-9	5) ~~660126~~
4	10	10	. Knapp	. Button	94944-6	
5	10	10	. Hållare	. Retainer	94945-3	
6	6	6	Skruv, främre och yttre	Screw, forward and outer	94942-0	5)
7	4	4	Skruv, bakre	Screw, rear	96556-6	5)
8	1	1	Matta, kmpl.	Mat, cpl.	660122-3	5)
9	8	8	. Knapp	. Button	94944-6	
10	8	8	. Hållare	. Retainer	94945-3	
11	8	8	Skruv	Screw	96556-6	5)
	1		Matta, kmpl.	Mat, cpl.	660127-2	6)
	1		Matta, kmpl.	Mat, cpl.	658438-7	7)
		1	Matta, kmpl.	Mat, cpl.	661028-1	6)
		1	Matta, kmpl.	Mat, cpl.	658439-5	7)
	1	1	Matta, kmpl.	Mat, cpl.	662404-3	8,9)
	2	2	. Knapp	. Button	94944-6	
	2	2	. Hållare	. Retainer	94945-3	
	2	2	Skruv	Screw	94942-0	~~92943~~
	1	1	Gummipropp i främre tunnel ...	Rubber plug in forward tunnel	662594-1	
12	1	1	Gummikåpa	Rubber casing	659493-1	10)
	1	1	Gummikåpa	Rubber casing	659701-7	11)
13	1		Matta, bakre	Mat, rear	660120-7	12)
	1		Matta, bakre	Mat, rear	659489-9	7)
	1		Matta, bakre	Mat, rear	662405-0	8)
		1	Matta, bakre	Mat, rear	660121-5	12)
		1	Matta, bakre	Mat, rear	662405-0	9, 13)

1. T.o.m. chassi nr 13345.
2. Fr.o.m. chassi nr 13346.
3. T.o.m. chassi nr 20999.
4. Fr.o.m. chassi nr 21000.
5. T.o.m. chassi nr 24999. Alt.1. (för vagnar med delad främre matta).
6. T.o.m. chassi nr 24999. Alt.2. (för vagnar med hel främre matta).
7. Chassi nr 25000-54399.
8. Fr.o.m. chassi nr 54400.
9. Levereras ohålad.
10. T.o.m. chassi nr 54399.
11. För vagnar med golvväxel fr.o.m. chassi nr 54400.
12. T.o.m. chassi nr 24999.
13. Fr.o.m. chassi nr 25000.

1. Up to chassis No. 13345.
2. W.e.f. chassis No. 13346.
3. Up to chassis No. 20999.
4. W.e.f. chassis No. 21000.
5. Up to chassis No. 24999. Alt.1. (For chassis with divided front mats).
6. Up to chassis No. 24999. Alt.2. (For chassis with one-piece front mats).
7. Chassis Nos. 25000-54399.
8. W.e.f. chassis No. 54400.
9. Supplied uncut.
10. Up to chassis No. 54399.
11. For chassis with floor shift.
12. Up to chassis No. 24999.
13. W.e.f. chassis No. 25000.

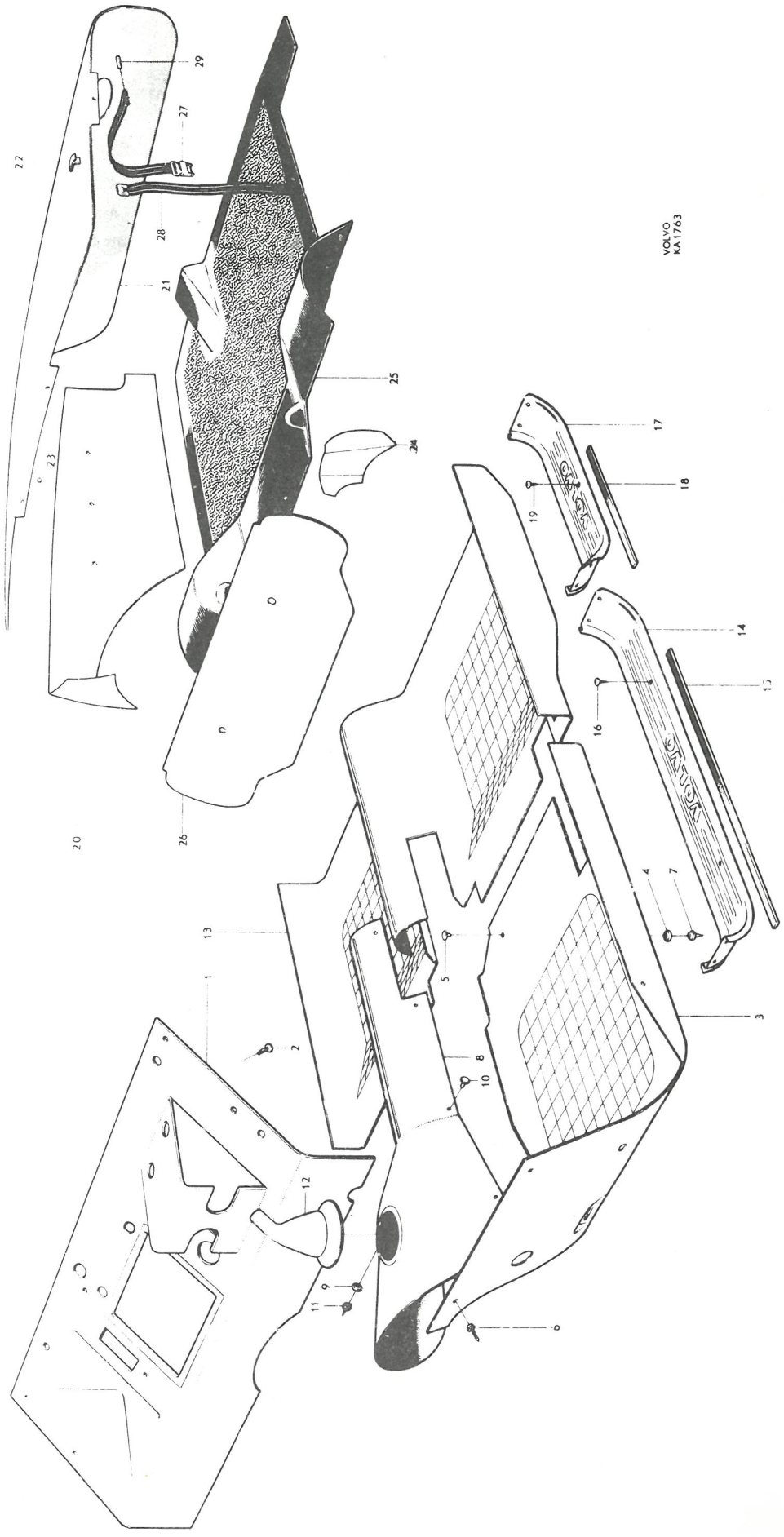
VOLVO
KA1763

P 120

Mattor, tröskelplåtar, baggagerumsbeklädnad — Mats, sill plates, luggage compartment and upholstery

Pos Fig.	Antal Qty.	Benämning	Description	Det. nr Part No.	Anmärkning Notes
	4	Gummiplugg	Rubber plug	94081	
	1	Gummiplug i tunnel	Rubber plug in tunnel	661415	1) alt.
	1	Skyddshylsa för fästskruv på tunnel	Protector sleeve for anchorage screw on tunnel	663019	1)
	2	Gummiplugg i bottensvällare	Rubber plug for bottom rail	661414	1)
	4	Gummiplugg i bakre golv	Rubber plug in rear floor	666629	1)
14	1	Tröskelplåt, främre, V	Sill plate, forward, L	653990	
	1	Tröskelplåt, främre, H	Sill plate, forward, R	653991	
15	2	Tätningslist	Seal strip	659969	
16	12	Skruv	Screw	14939	
17	1	Tröskelplåt, bakre, V	Sill plate, rear, L	654061	
	1	Tröskelplåt, bakre, H	Sill plate, rear, R	654062	
18	2	Tätningslist	Seal strip	659970	
19	10	Skruv	Screw	14939	
20	1	Panel	Panel	659497	
21	1	Panel	Panel	655231	2)
	1	Panel	Panel	660442	3)
22	2	Fäste	Anchorage	654996	4)
23	4	Skruv	Screw	190071	5)
24	1	Panel, V	Panel, L	662093	
	1	Panel, H	Panel, R		6)
25	1	Matta	Mat	660677	~~658001~~
26	1	Panel	Panel	659519	7)
	1	Gummipropp, bakre i sitsresare	Rubber plug, in rear of seat support	657905	
27	1	Rem, övre	Strap, upper	654691	
28	1	Rem, undre	Strap, lower	654692	
29	1	Låspinne	Lock pin	655219	

1. För vagnar utan säkerhetsbälte.
2. T.o.m. chassi nr 20999.
3. Fr.o.m. chassi nr 21000.
4. T.o.m. chassi nr 54453.
5. Fr.o.m. chassi nr 54454.
6. Ingår numera i detalj 659497. Se pos. 20.
7. T.o.m. chassi nr 40166 utom nr 39983-40115, 40118-40150, 40156-40164.

1. For cars not fitted with safety belts.
2. Up to chassis No. 20999.
3. W.e.f. chassis No. 21000.
4. Up to chassis No. 54453.
5. W.e.f. chassis No. 54454.
6. Included in part No. 659497. See fig. 20.
7. Up to chassis No. 40166 except Nos. 39983-40115, 40118-40150, 40156-40164.

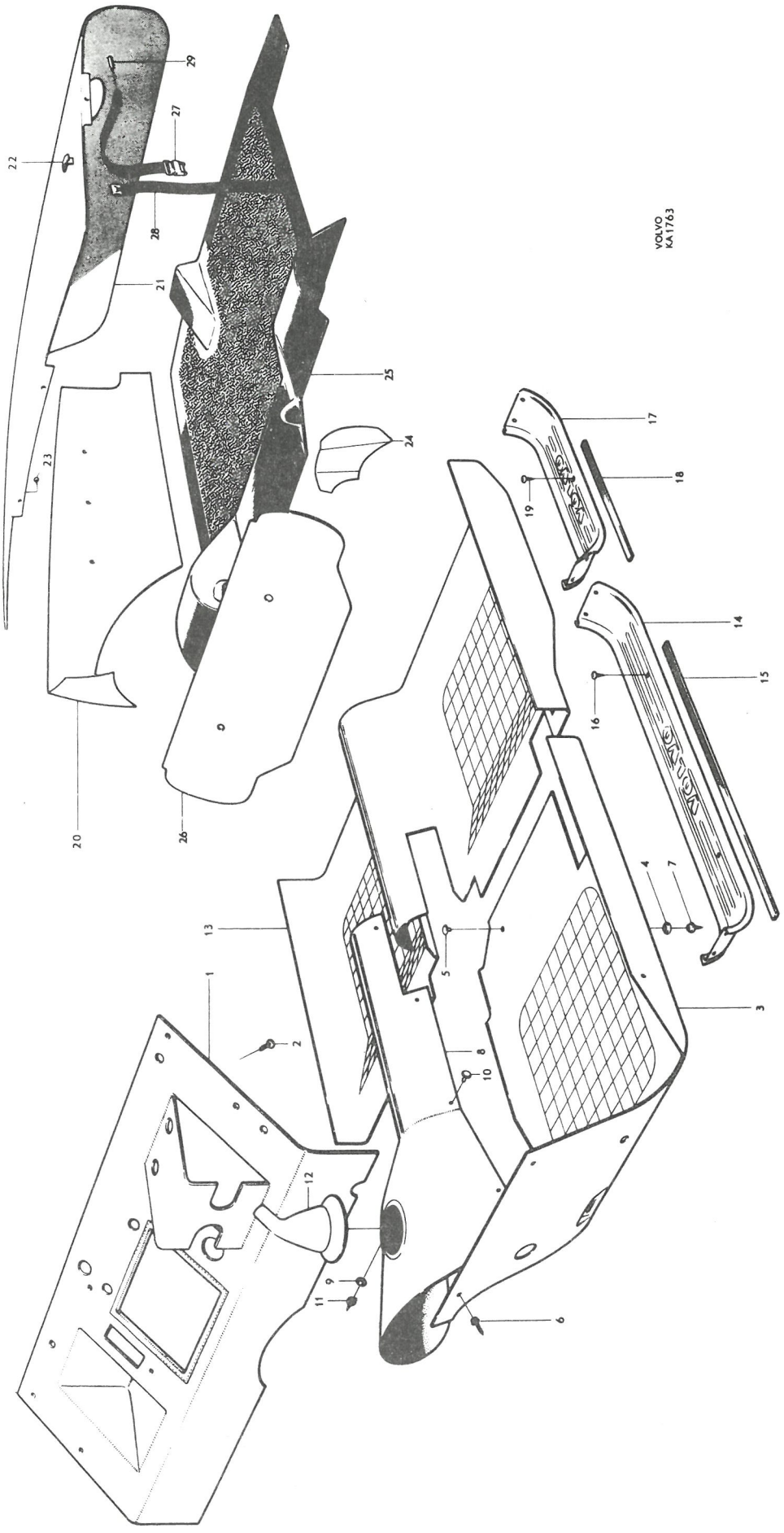
VOLVO
KA1763

P 120

Innerklädsel, armstöd på dörrar — Internal upholstery, armrests on doors

Pos Fig.	Antal Qty. Klädselkombination Upholstery combination 106	107	108	109	110	111	112	Benämning	Description	Det. nr Part No.	Anmärkning Notes
	×							Gråblått tyg och benvit vävplast. Chassinummerplåten stämplad 6-106	Gray-blue textile and ivory plastic-textile. Chassis number plate stamped 6-106		
		×						Rött tyg och benvit vävplast. Chassinummerplåten stämplad 7-107	Red textile and ivory plastic-textile. Chassis number plate stamped 7-107		
			×					Grått tyg, benvit och svart vävplast. Chassinummerplåten stämplad 8-108	Gray textile, ivory and black plastic-textile. Chassis number plate stamped 8-108		
				×				Nävervit, röd och svart vävplast. Chassinummerplåten stämplad 9-109	Light-gray, red and black plastic-textile. Chassis number plate stamped 9-109		
					×			Gråblått tyg och beige vävplast. Chassinummerplåten stämplad 12-110	Gray-blue textile and beige plastic-textile. Chassis number plate stamped 12-110		
						×		Grått tyg, beige och svart vävplast. Chassinummerplåten stämplad 13-111	Gray textile, beige and black plastic-textile. Chassis number plate stamped 13-111		
							×	Grått tyg, beige och svart vävplast. Chassinummerplåten stämplad 14-112	Gray textile, beige and black plastic-textile. Chassis number plate stamped 14-112		
1	1	1	1		1	1	1	Innertak	Headlining	98391	1, 2)
				1				Innertak	Headlining	97994	1, 3)
	1	1	1	1	1	1	1	Innertak, plast	Headlining, plastic	98747	4) } alt.
	1	1	1	1	1	1	1	Innertak, tyg	Headlining, textile	98569	4) }
2	1	1	1		1	1	1	Taksprygel nr 1	Roof bow No. 1	654199	
				1				Taksprygel nr 1	Roof bow No. 1	658253	
	1	1	1		1	1	1	Taksprygel nr 2	Roof bow No. 2	654200	
				1				Taksprygel nr 2	Roof bow No. 2	658254	
	1	1	1		1	1	1	Taksprygel nr 3	Roof bow No. 3	654201	
				1				Taksprygel nr 3	Roof bow No. 3	658255	
	1	1	1		1	1	1	Taksprygel nr 4	Roof bow No. 4	654202	
				1				Taksprygel nr 4	Roof bow No. 4	658256	
	1	1	1		1	1	1	Taksprygel nr 5	Roof bow No. 5	654203	
				1				Taksprygel nr 5	Roof bow No. 5	658257	
3	10	10	10		10	10	10	Skyddshylsa	Protector sleeve	654505	
				erf				Skyddslang	Protector cover	185501	
4	2	2	2		2	2	2	Klamma	Clamp	951188	
				2				Klamma	Clamp	951189	
5	2	2	2	2	2	2	2	Skruv	Screw	955127	
6	1	1	1	1	1	1	1	Käderband, V	Strip, L	97975	5)
				1	1		1	Käderband, V	Strip, L	98353	6)
				1	1		1	Käderband, V	Strip, L	99459	7)
	1	1	1	1	1	1	1	Käderband, H	Strip, R	97976	5)
				1	1		1	Käderband, H	Strip, R	98354	6)
				1	1		1	Käderband, H	Strip, R	99460	7)

1. T.o.m. chassi nr 40166 utom nr 39983-40115, 40118-40150, 40156-40164.
2. Ersättes av innertak nr 98569 samt detaljer med notsiffra 1 på sidan 24.
3. Ersättes av innertak nr 98747, klädsel under bakfönster nr 98748 samt detaljer med notsiffra 1 på sidan 24.
4. Fr.o.m. chassi nr 40167 samt nr 39983-40115, 40118-40150, 40156-40164.
5. Tidigare utförande, ljusgrått.
6. Mellanutförande, beige.
7. Senare utförande, svart.

1. Up to chassis No. 40166 except Nos. 39983-40115, 40118-40150, 40156-40164.
2. Replaced by headlining 98569 and part with note 1 on page 24.
3. Replaced by headlining 98747, rear shelf upholstery 98748 and parts with footnote 1 on page 24.
4. W.e.f. chassis No. 40167 and Nos. 39983-40115, 40118-40150, 40156-40164.
5. Early prod., light-gray.
6. Intermediary prod., beige.
7. Late prod., black.

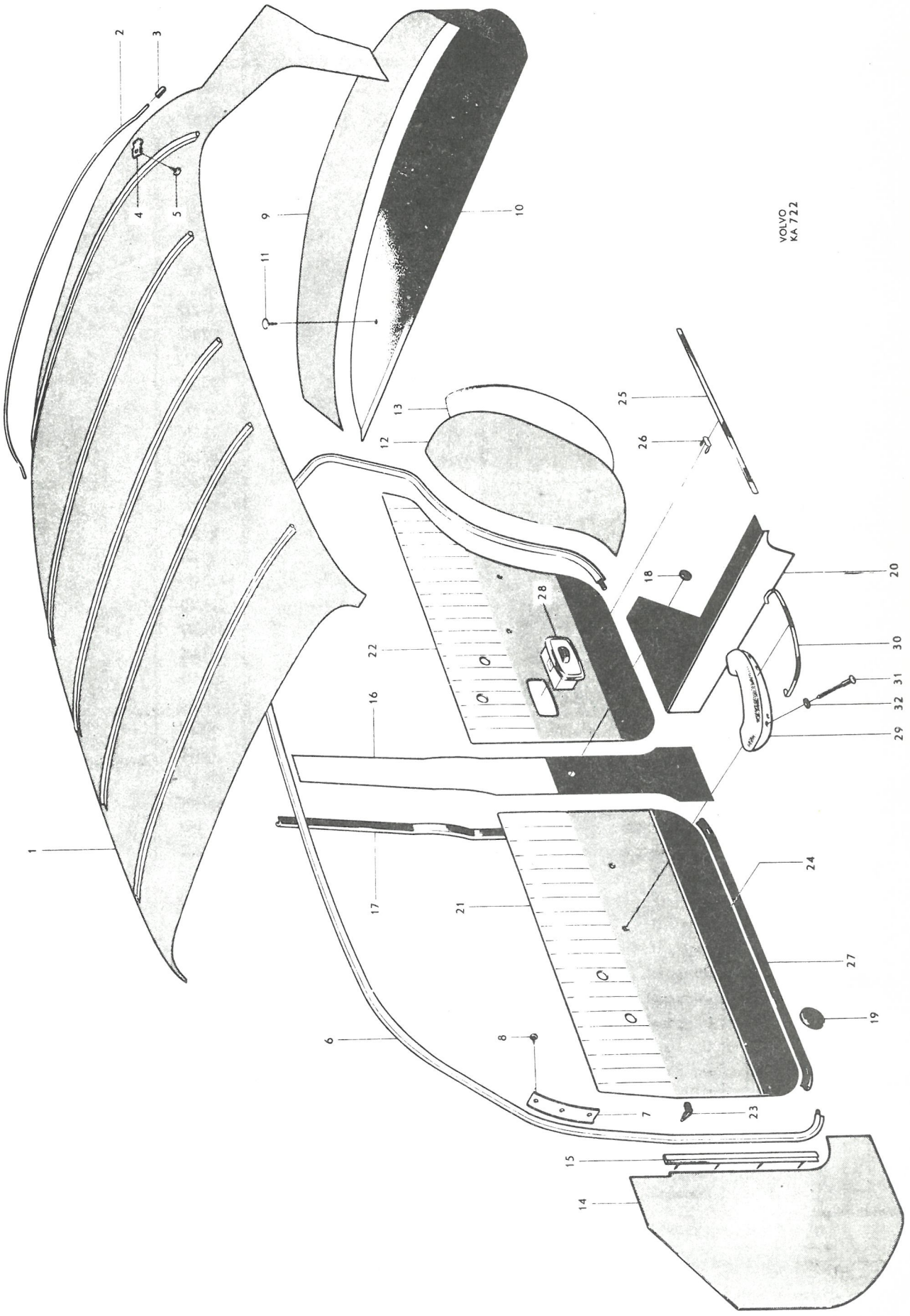
VOLVO
KA 722
1
2
3
4
5
6
7
8
9
10
11
12
13
14
15
16
17
18
19
20
21
22
23
24
25
26
27
28
29
30
31
32

P 120

Innerklädsel, armstöd på dörrar — Internal upholstery, armrests on doors

Pos Fig.	Antal Qty. Klädselkombination Upholstery combination 106	107	108	109	110	111	112	Benämning	Description	Det. nr Part No.	Anmärkning Notes
7	1	1	1	1	1	1	1	Täckplåt, V	Cover plate, L	654300	
	1	1	1	1	1	1	1	Täckplåt, H	Cover plate, R	654301	
8								Skruv	Screw		1)
9	1	1	1			1		Klädsel	Upholstery	98112	
				1				Klädsel	Upholstery	98002	2)
				1				Klädsel	Upholstery	98748	3)
					1		1	Klädsel	Upholstery	98112	4)
					1		1	Klädsel	Upholstery	98547	5)
10	1	1	1	1	1	1	1	Klädsel	Upholstery	98111	
11	2	2	2	2	2	2	2	Fäste	Anchorage	657217	6)
12	1				1			Klädsel, V	Upholstery, L	97348	
		1						Klädsel, V	Upholstery, L	97372	
			1			1		Klädsel, V	Upholstery, L	97396	
				1				Klädsel, V	Upholstery, L	97999	
							1	Klädsel, V	Upholstery, L	98279	
	1				1			Klädsel, H	Upholstery, R	97349	
		1						Klädsel, H	Upholstery, R	97373	
			1			1		Klädsel, H	Upholstery, R	97397	
				1				Klädsel, H	Upholstery, R	98000	
							1	Klädsel, H	Upholstery, R	98280	
13	2	2	2	2	2	2	2	Isoleringsmatta	Insulating matting	655491	
14	1	1	1	1	1	1	1	Torpedpanel, V	Cowl panel, L	659508	
	1	1	1	1	1	1	1	Torpedpanel, H	Cowl panel, R	659507	
15	1	1	1	1	1	1	1	Fästlist, V	Anchorage strip, L	654542	
	1	1	1	1	1	1	1	Fästlist, H	Anchorage strip, R	654543	
16	2	2	2					Klädsel	Upholstery	97350	
				2				Klädsel	Upholstery	98001	
					2	2	2	Klädsel	Upholstery	98108	
17	4	4	4	4	4	4	4	Tätningslist	Seal strip	654269	
18	2	2	2	2	2	2	2	Gummiplugg	Rubber plug	653940	6)
	2	2	2	2	2	2	2	Gummiplugg	Rubber plug	662054	7)
19	6	6	6	6	6	6	6	Gummiplugg	Rubber plug	659430	
20	1	1	1		1	1	1	Panel, V	Panel, L	98292	
				1				Panel, V	Panel, L	98290	
	1	1	1		1	1	1	Panel, H	Panel, R	98293	
				1				Panel, H	Panel, R	98291	
21	1							Dörrpanel, främre, V, kmpl.	Door panel, forward, L, cpl.	97967	
		1						Dörrpanel, främre, V, kmpl.	Door panel, forward, L, cpl.	97360	
			1					Dörrpanel, främre, V, kmpl.	Door panel, forward, L, cpl.	97969	
				1				Dörrpanel, främre, V, kmpl.	Door panel, forward, L, cpl.	98551	
					1			Dörrpanel, främre, V, kmpl.	Door panel, forward, L, cpl.	98555	
						1		Dörrpanel, främre, V, kmpl.	Door panel, forward, L, cpl.	98124	
							1	Dörrpanel, främre, V, kmpl.	Door panel, forward, L, cpl.	98559	
	1							Dörrpanel, främre, H, kmpl.	Door panel, forward, R, cpl.	97968	
		1						Dörrpanel, främre, H, kmpl.	Door panel, forward, R, cpl.	97361	
			1					Dörrpanel, främre, H, kmpl.	Door panel, forward, R, cpl.	97970	

1. Se sida 14 pos. 27.
2. T.o.m. chassi nr 40166 utom nr 39983-40115, 40118-40150, 40156-40164.
3. Fr.o.m. chassi nr 40167 samt nr 39983-40115, 40118-40150, 40156-40164.
4. Tidigare utförande, slätt tyg.
5. Senare utförande, mönstrat tyg.
6. T.o.m. chassi nr 54399.
7. Fr.o.m. chassi nr 54400.

1. See page 14 fig. 27.
2. Up to chassis No. 40166 except Nos. 39983-40115, 40118-40150, 40156-40164.
3. W.e.f. chassis No. 40167 and Nos. 39983-40115, 40118-40150, 40156-40164.
4. Early prod., unpatterned.
5. Late prod., patterned material.
6. Up to chassis No. 54399.
7. W.e.f. chassis No. 54400.

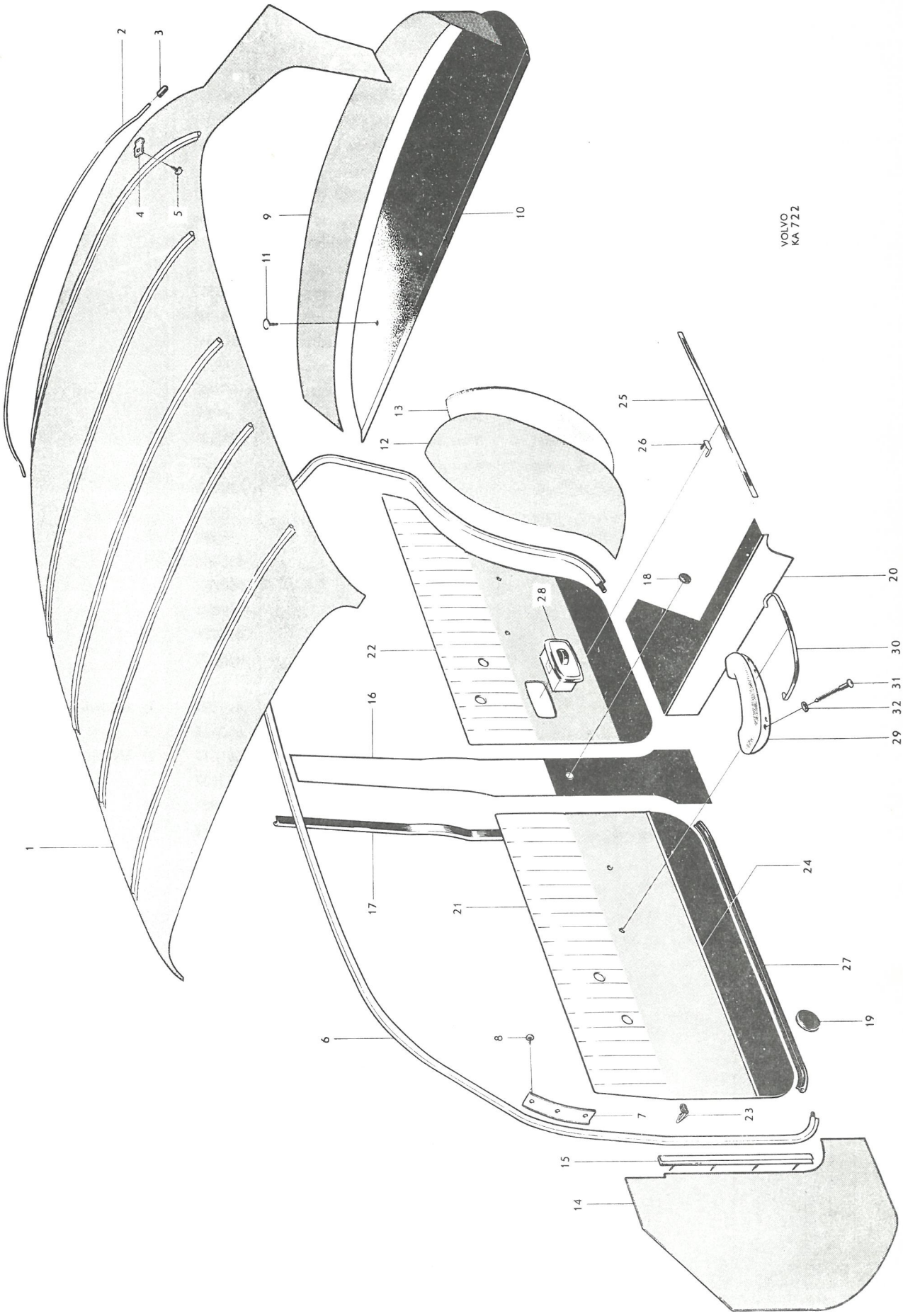
VOLVO
KA 722
1
2
3
4
5
6
7
8
9
10
11
12
13
14
15
16
17
18
19
20
21
22
23
24
25
26
27
28
29
30
31
32

P 120

Innerklädsel, armstöd på dörrar — Internal upholstery, armrests on doors

Pos Fig.	Antal Qty. Klädselkombination Upholstery combination 106	107	108	109	110	111	112	Benämning	Description	Det. nr Part No.	Anmärkning Notes
				1				Dörrpanel, främre, H, kmpl.	Door panel, forward, R, cpl.	98552	
					1			Dörrpanel, främre, H, kmpl.	Door panel, forward, R, cpl.	98556	
						1		Dörrpanel, främre, H, kmpl.	Door panel, forward, R, cpl.	98125	
							1	Dörrpanel, främre, H, kmpl.	Door panel, forward, R, cpl.	98560	
22	1							Dörrpanel, bakre, V, kmpl.	Door panel, rear, L, cpl.	97971	
		1						Dörrpanel, bakre, V, kmpl.	Door panel, rear, L, cpl.	97366	
			1					Dörrpanel, bakre, V, kmpl.	Door panel, rear, L, cpl.	97973	
				1				Dörrpanel, bakre, V, kmpl.	Door panel, rear, L, cpl.	98553	
					1			Dörrpanel, bakre, V, kmpl.	Door panel, rear, L, cpl.	98557	
						1		Dörrpanel, bakre, V, kmpl.	Door panel, rear, L, cpl.	98126	
							1	Dörrpanel, bakre, V, kmpl.	Door panel, rear, L, cpl.	98561	
	1							Dörrpanel, bakre, H, kmpl.	Door panel, rear, R, cpl.	97972	
		1						Dörrpanel, bakre, H, kmpl.	Door panel, rear, R, cpl.	97367	
			1					Dörrpanel, bakre, H, kmpl.	Door panel, rear, R, cpl.	97974	
				1				Dörrpanel, bakre, H, kmpl.	Door panel, rear, R, cpl.	98554	
					1			Dörrpanel, bakre, H, kmpl.	Door panel, rear, R, cpl.	98558	
						1		Dörrpanel, bakre, H, kmpl.	Door panel, rear, R, cpl.	98127	
							1	Dörrpanel, bakre, H, kmpl.	Door panel, rear, R, cpl.	98562	
23	62	62	62	62	62	62	62	. Fäste	. Anchorage	95290	
24	2	2	2	2	2	2	2	. Prydnadslist, främre	. Moulding, forward	655261	
25	2	2	2	2	2	2	2	. Prydnadslist, bakre	. Moulding, rear	655262	
26	14	14	14	14	14	14	14	. Fäste	. Anchorage	94890	
27				2	2		2	. Tätningslist, främre	. Seal strip, forward	656181	
				2	2		2	. Tätningslist, bakre	. Seal strip, rear	656375	
28								Askkopp	Ashtray		1)
29	2	2	2	2	2	2	2	Armstöd, V	Armrest, L	661396	2) ~~663394~~
	2	2	2	2	2	2	2	Armstöd, V	Armrest, L	662336	3)
	2	2	2	2	2	2	2	Armstöd, H	Armrest, R	661397	2) ~~653395~~
	2	2	2	2	2	2	2	Armstöd, H	Armrest, R	662337	3)
30	2	2	2	2	2	2	2	Prydnadslist, V	Moulding, L	658981	4)
	2	2	2	2	2	2	2	Prydnadslist, H	Moulding, R	658982	4)
31	8	8	8	8	8	8	8	Skruv	Screw	190029	
32	8	8	8	8	8	8	8	Fiberbricka	Fiber washer	659923	

1. Se sida 54.
2. T.o.m. chassi nr 42733.
3. Fr.o.m. chassi nr 42734.
4. T.o.m. chassi 39965.

1. See page 54.
2. Up to chassis No. 42733.
3. W.e.f. chassis No. 42734.
4. Up to chassis No. 39965.

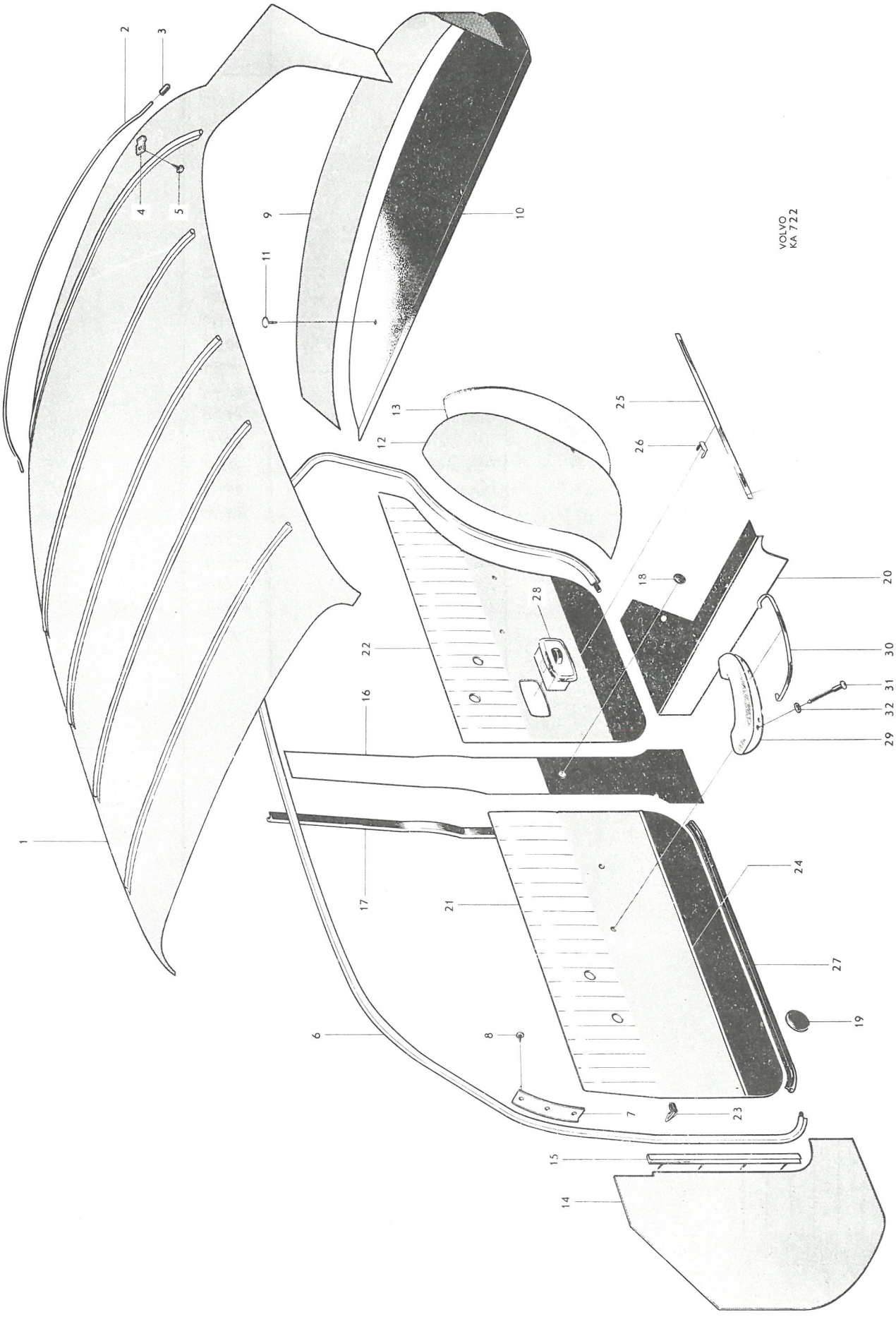
VOLVO
KA 722
1
2
3
4
5
6
7
8
9
10
11
12
13
14
15
16
17
18
19
20
21
22
23
24
25
26
27
28
29
30
31
32

P 120

Framstolar, baksäte — Front seats, rear seats

Pos Fig.	Antal Qty. Klädselkombination Upholstery combination 106	107	108	109	110	111	112	Benämning	Description	Det. nr Part No.	Anmärkning Notes
	2	2	2	2	2	2	2	Framstol, kmpl. utan klädsel	Front seat, cpl., less upholstery	98533	
1	2	2	2	2	2	2	2	. Resårhus	. Spring housing	660868	~~655296~~
2	2	2	2	2	2	2	2	. Dyna	. Cushion	657799	
3	2	2	2	2	2	2	2	. Resårhus	. Spring housing	658026	
4	2							Klädsel	Upholstery	97330	
		2						Klädsel	Upholstery	97354	
			2					Klädsel	Upholstery	97378	
				2				Klädsel	Upholstery	97986	
					2			Klädsel	Upholstery	98096	
						2		Klädsel	Upholstery	98118	
							2	Klädsel	Upholstery	98269	
5	2							Klädsel	Upholstery	97331	
		2						Klädsel	Upholstery	97355	
			2					Klädsel	Upholstery	97379	
				2				Klädsel	Upholstery	97987	
					2			Klädsel	Upholstery	98097	
						2		Klädsel	Upholstery	98119	
							2	Klädsel	Upholstery	98270	
6	2	2	2	2	2	2	2	Plädhållare	Blanket retainer	655215	
7	2	2	2	2	2	2	2	Fäste, V	Anchorage, L	655216	
	2	2	2	2	2	2	2	Fäste, H	Anchorage, R	655217	
8	4	4	4	4	4	4	4	Skruv	Screw	950024	l = 7/8"
	4	4	4	4	4	4	4	Skruv	Screw	950232	l = 1 1/4"

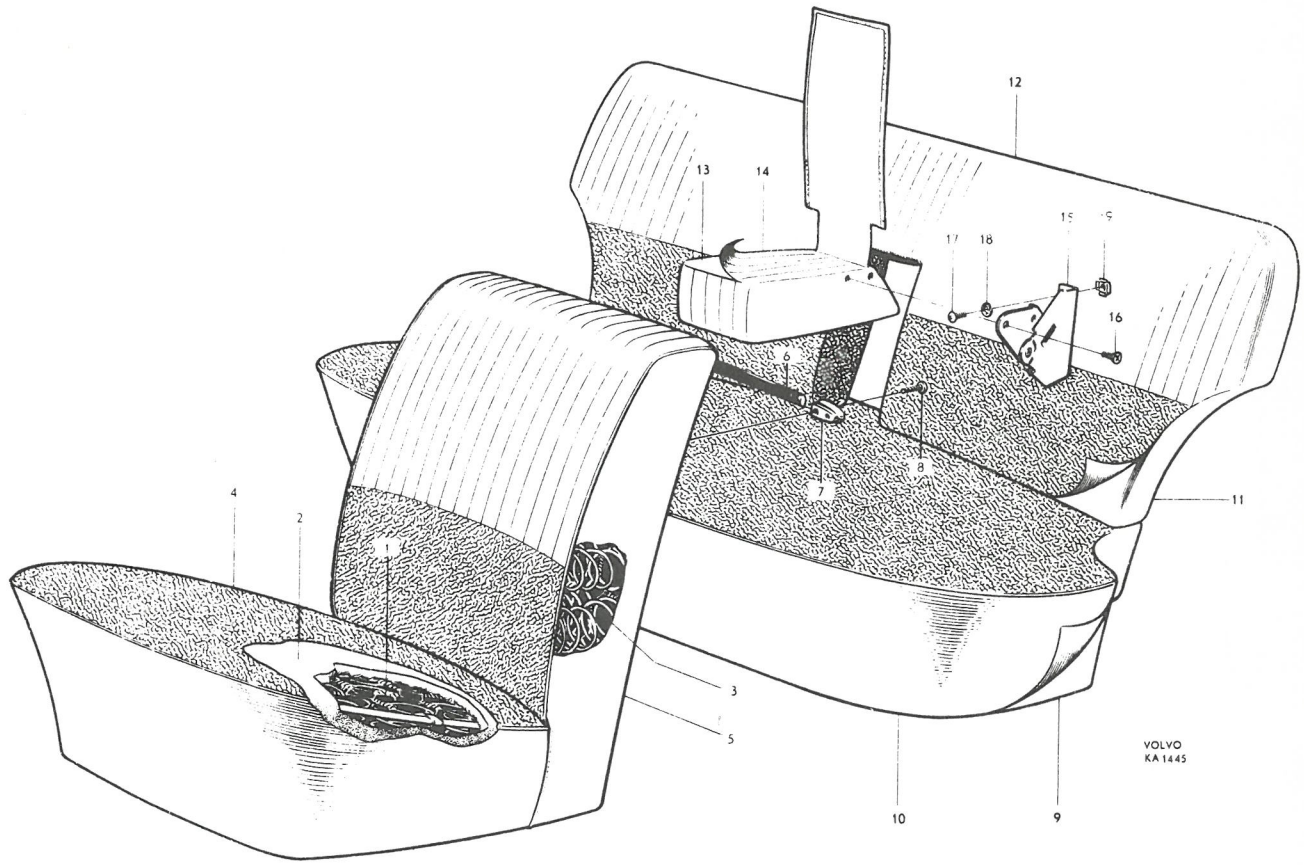
12
13
14
15
16
17
18
6
7
8
11
4
2
1
3
5
10
9
VOLVO
KA 1445

P 120

Framstolar, baksäte — Front seats, rear seats

Pos Fig.	Antal Qty. Klädselkombination Upholstery combination 106	107	108	109	110	111	112	Benämning	Description	Det.nr Part No.	Anmärkning Notes
9	1	1	1	1	1	1	1	Dyna, utan klädsel	Cushion, less upholstery	98697	~~97244~~
10	1							Klädsel	Upholstery	97333	
		1						Klädsel	Upholstery	97358	
			1					Klädsel	Upholstery	97382	
				1				Klädsel	Upholstery	97992	
					1			Klädsel	Upholstery	98100	
						1		Klädsel	Upholstery	98122	
							1	Klädsel	Upholstery	98273	
11	1	1	1		1	1	1	Ryggdyna, utan klädsel	Squab, less upholstery	97245	
				1				Ryggdyna, utan klädsel	Squab, less upholstery	97989	
12	1							Klädsel	Upholstery	97335	
		1						Klädsel	Upholstery	97359	
			1					Klädsel	Upholstery	97383	
				1				Klädsel	Upholstery	97993	
					1			Klädsel	Upholstery	98101	
						1		Klädsel	Upholstery	98123	
							1	Klädsel	Upholstery	98274	
13	1	1	1		1	1	1	Armstöd, utan klädsel	Armrest, less upholstery	97267	
14	1							Klädsel	Upholstery	97351	
		1						Klädsel	Upholstery	97375	
			1					Klädsel	Upholstery	97398	
					1			Klädsel	Upholstery	98116	
						1		Klädsel	Upholstery	98132	
							1	Klädsel	Upholstery	98283	
15	1	1	1		1	1	1	Gångjärn, V	Hinge, L	654722	
	1	1	1		1	1	1	Gångjärn, H	Hinge, R	654723	
16	4	4	4		4	4	4	Skruv	Screw	950144	
17	4	4	4		4	4	4	Skruv	Screw	950045	
18	4	4	4		4	4	4	Fjäderbricka	Spring washer	906988	
19	4	4	4		4	4	4	Mutter	Nut	150188	

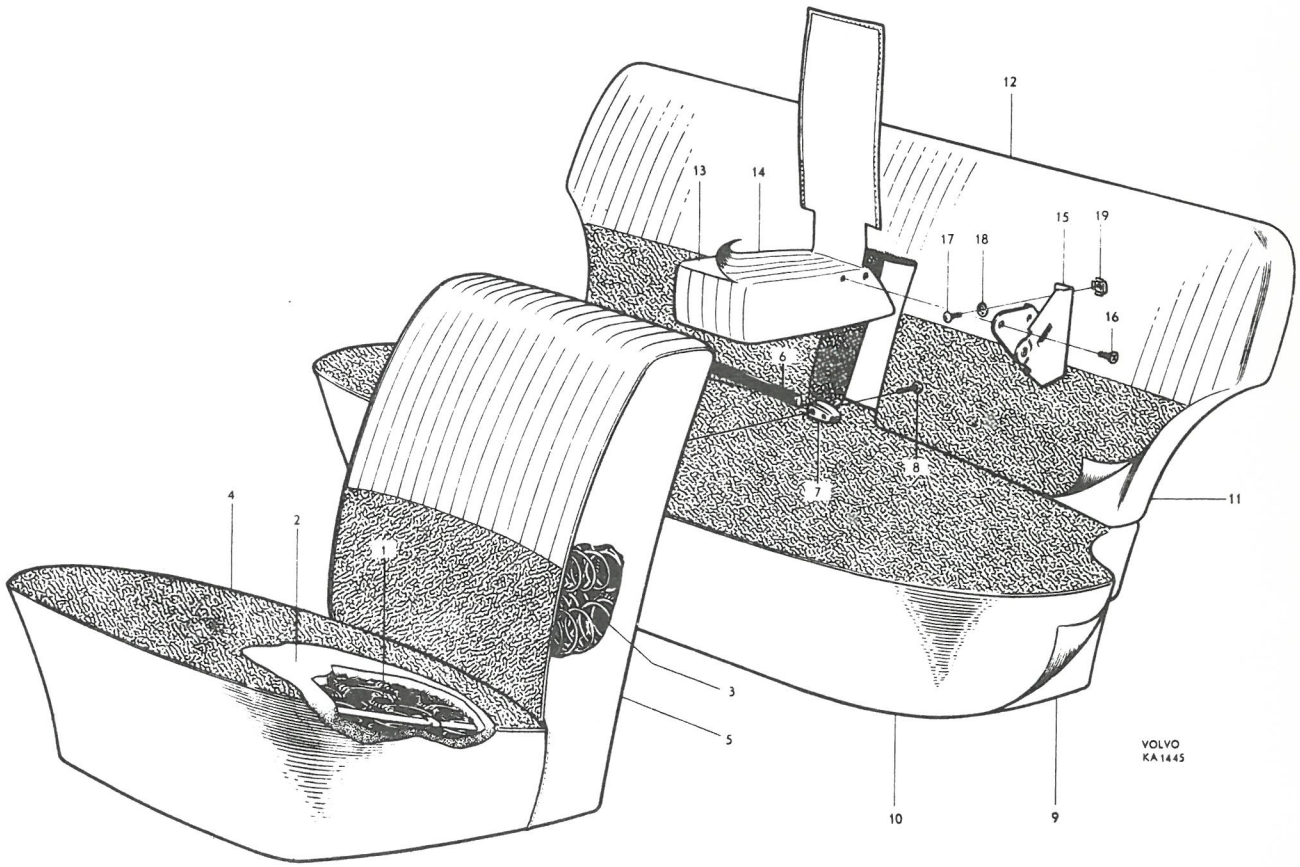
12
13
14
15
19
17
18
16
6
8
7
4
2
1
11
3
5
10
9
VOLVO
KA 1445

P 120

Innerklädsel, armstöd på dörrar — Interior upholstery, armrests on doors

Pos Fig.	Antal Qty. 113	114	115	116	117	118	Benämning	Description	Det. nr Part No.	Anmärkning Notes
	×						Läder, rött	Leather, red	99426	
							Vävplast, röd	Plastic-textile, red	99424	
							Chassinummerplåten	Chassis number plate		
							stämplad 15-113	stamped 15-113		
		×					Tyg, turkosblått	Material, turquoise	99209	
							Vävplast, beige	Plastic-textile, beige	99402	
							Chassinummerplåten	Chassis number plate		
							stämplad 18-114	stamped 18-114		
			×				Vävplast, röd	Plastic-textile, red	99407	
							Vävplast, beige	Plastic-textile, beige	99162	
							Chassinummerplåten	Chassis number plate		
							stämplad 17-115	stamped 17-115		
				×			Vävplast, turkosblå	Plastic-textile, turquoise	99447	
							Vävplast, beige	Plastic-textile, beige	99162	
							Chassinummerplåten	Chassis number plate		
							stämplad 16-116	stamped 16-116		
					×		Vävplast, ljusbrun	Plastic-textile, light-brown	99477	
							Chassinummerplåten	Chassis number plate		
							stämplad 117-20	stamped 117-20		
						×	Vävplast, beige	Plastic-textile, beige	99162	
							Vävplast, gråbeige	Plastic-textile, gray-beige	99475	
							Chassinummerplåten	Chassis number plate		
							stämplad 118-19	stamped 118-19		
1	1						Innertak	Headlining	97994	1, 2)
		1	1	1			Innertak	Headlining	98391	1, 3)
	1	1	1	1	1	1	Innertak, plast	Headlining, plastic	98747	4) } alt.
	1	1	1	1	1	1	Innertak, tyg	Headlining, textile	98569	4) }
2	1						Taksprygel nr 1	Roof bow No. 1	658253	
		1	1	1	1	1	Taksprygel nr 1	Roof bow No. 1	654199	
	1						Taksprygel nr 2	Roof bow No. 2	658254	
		1	1	1	1	1	Taksprygel nr 2	Roof bow No. 2	654200	

1. T.o.m. chassi nr 40166 utom nr 39983-40115, 40118-40150, 40156-40164.
2. Ersättes av innertak nr 98747, klädsel under bakfönster nr 98748 samt detaljer med notsiffra 1 på sidan 24.
3. Ersättes av innertak nr 98569 samt detaljer med notsiffra 1 på sidan 24.
4. Fr.o.m. chassi nr 40167 samt nr 39983-40115, 40118-40150, 40156-40164.

1. Up to chassis No. 40166 except Nos. 39983-40115, 40118-40150, 40156-40164.
2. Replaced by headlining 98747, rear shelf upholstery 98748 and parts with note 1 on page 24.
3. Replaced by headlining 98569 and component with footnote 1 on page 24.
4. W.e.f. chassis No. 40167 and Nos. 39983-40115, 40118-40150, 40156-40164.

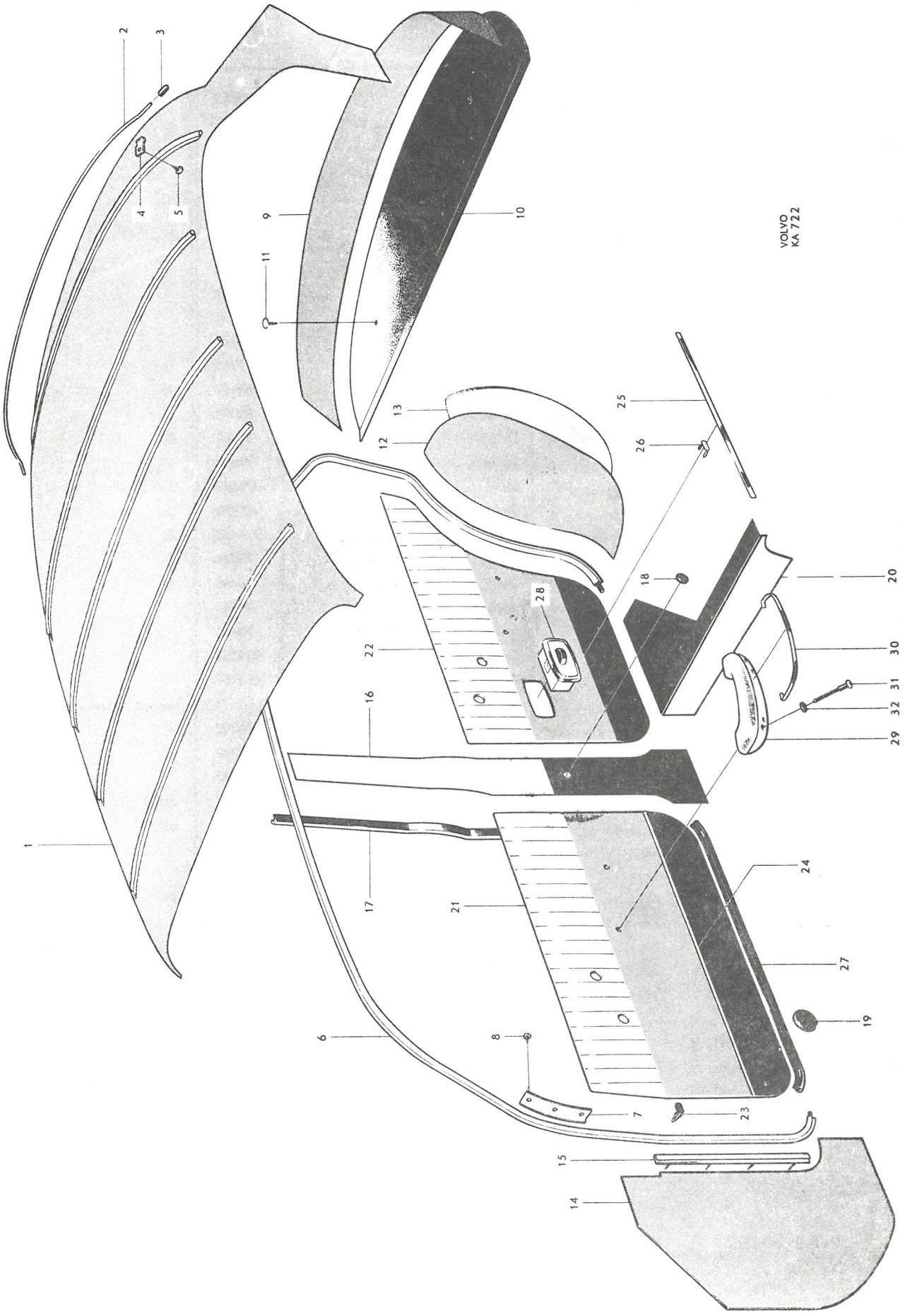
VOLVO
KA 722
1
2
3
4
5
6
7
8
9
10
11
12
13
14
15
16
17
18
19
20
21
22
23
24
25
26
27
28
29
30
31
32

P 120

Innerklädsel, armstöd på dörrar — Interior upholstery, Armrest on doors

Pos Fig.	Antal Qty. 113	114	115	116	117	118	Benämning	Description	Det. nr Part No.	Anmärkning Notes
	1						Taksprygel nr 3	Roof bow No. 3	658255	
		1	1	1	1	1	Taksprygel nr 3	Roof bow No. 3	654201	
	1						Taksprygel nr 4	Roof bow No. 4	658256	
		1	1	1	1	1	Taksprygel nr 4	Roof bow No. 4	654202	
	1						Taksprygel nr 5	Roof bow No. 5	658257	
		1	1	1	1	1	Taksprygel nr 5	Roof bow No. 5	654203	
3	erf						Skyddsslang	Protector cover	185501	
		10	10	10	10	10	Skyddshylsa	Protector sleeve	654505	
4	2						Klamma	Clamp	951189	
		2	2	2	2	2	Klamma	Clamp	951188	
5	2	2	2	2	2	2	Skruv	Screw	955127	
6	1	1					Käderband, V	Strip, L	97975	1)
	1	1					Käderband, V	Strip, L	99459	2)
			1	1			Käderband, V	Strip, L	98003	3)
			1	1			Käderband, V	Strip, L	99459	4)
					1		Käderband, V	Strip, L	98946	
						1	Käderband, V	Strip, L	99459	
	1	1					Käderband, H	Strip, R	97976	1)
	1	1					Käderband, H	Strip, R	99460	2)
			1	1			Käderband, H	Strip, R	98004	3)
			1	1			Käderband, H	Strip, R	99460	4)
					1		Käderband, H	Strip, R	98947	
						1	Käderband, H	Strip, R	99460	
7	1	1	1	1	1	1	Täckplåt, V	Cover plate, L	654300	
	1	1	1	1	1	1	Täckplåt, H	Cover plate, R	654301	
8							Skruv	Screw		Se sida 14. See page 14.
9	1						Klädsel	Upholstery	98002	5)
	1						Klädsel	Upholstery	98748	6)
	1	1	1	1			Klädsel	Upholstery	98547	
					1	1	Klädsel, tyg	Upholstery, textile	98547	alt. 1
					1	1	Klädsel, plast	Upholstery, plastic	690197	alt. 2
10	1	1	1	1			Klädsel	Upholstery	98111	
					1	1	Klädsel	Upholstery	663272	
11	2	2	2	2	2	2	Fäste	Anchorage	657217	7)
12	1						Klädsel, V	Upholstery, L	98523	
		1					Klädsel, V	Upholstery, L	98545	
			1				Klädsel, V	Upholstery, L	98589	
				1			Klädsel, V	Upholstery, L	98603	
						1	Klädsel, V	Upholstery, L	98734	
	1						Klädsel, H	Upholstery, R	98524	
		1					Klädsel, H	Upholstery, R	98546	
			1				Klädsel, H	Upholstery, R	98590	
				1			Klädsel, H	Upholstery, R	98604	
						1	Klädsel, H	Upholstery, R	98735	

1. Alt. 1, ljusgrått.
2. Alt. 2, svart.
3. T.o.m. chassi nr 26958.
4. Fr.o.m. chassi nr 26959.
5. T.o.m. chassi nr 40166 utom nr 39983-40115, 40118-40150, 40156-40164.
6. Fr.o.m. chassi nr 40167 samt nr 39983-40115, 40118-40150, 40156-40164.
7. T.o.m. chassi nr 54399.

1. Alt. 1. Light gray.
2. Alt. 2. Black.
3. Up to chassis No. 26958.
4. W.e.f. chassis No. 26959.
5. Up to chassis No. 40166 except Nos. 39983-40115, 40118-40150, 40156-40164.
6. W.e.f. chassis No. 40167 and Nos. 39983-40115, 40118-40150, 40156-40164.
7. Up to chassis No. 54399.

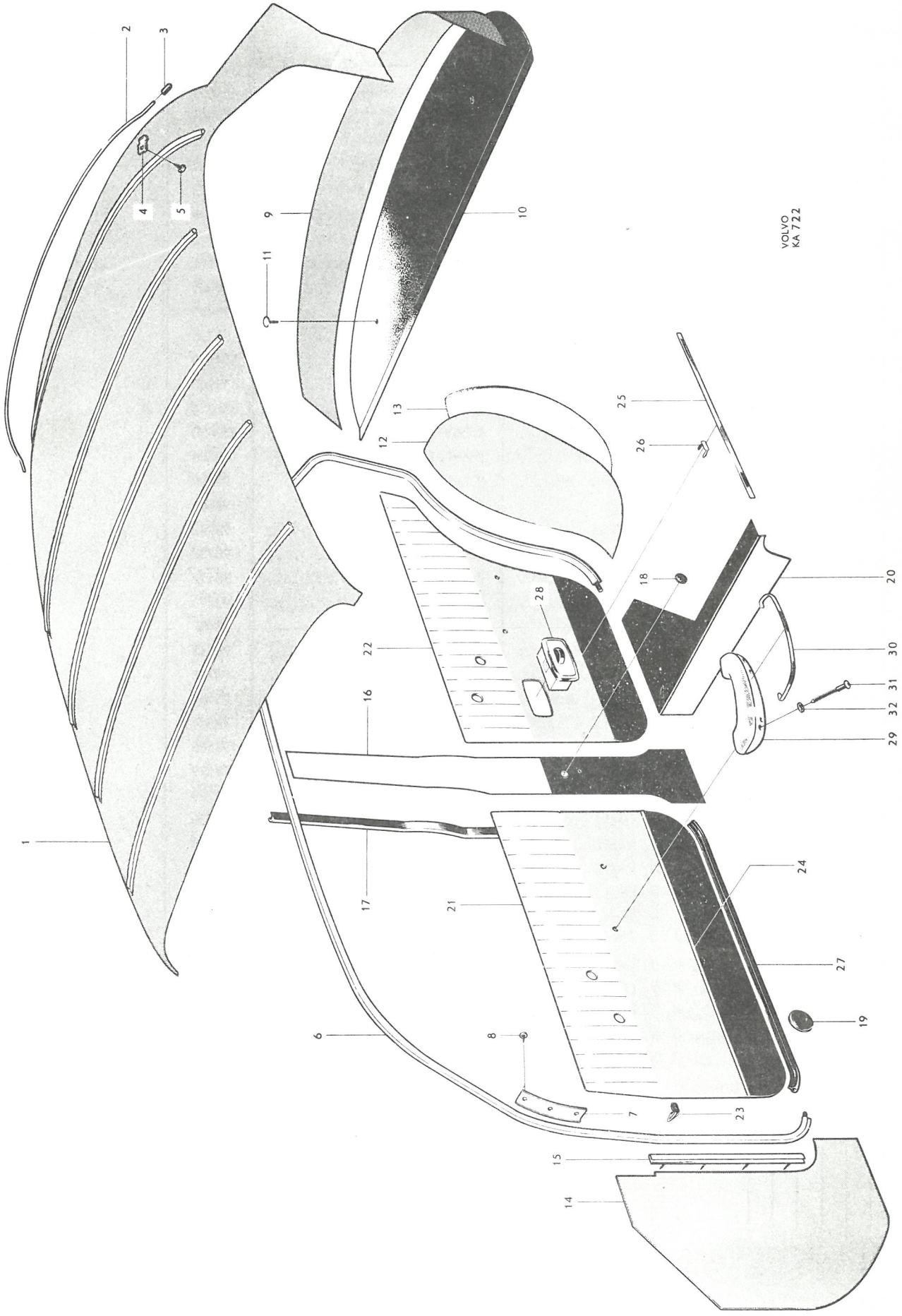
VOLVO
KA 722
1
2
3
4
5
6
7
8
9
10
11
12
13
14
15
16
17
18
19
20
21
22
23
24
25
26
27
28
29
30
31
32

P 120

Innerklädsel, armstöd på dörrar — Interior upholstery, Armrest on doors

Pos Fig.	Antal Qty. 113	114	115	116	117	118	Benämning	Description	Det. nr Part No.	Anmärkning Notes
13	2	2	2	2	2	2	Isoleringsmatta	Insulating matting	655491	
14	1	1	1	1	1	1	Torpedpanel, V	Cowl panel, L	659508	
	1	1	1	1	1	1	Torpedpanel, H	Cowl panel, R	659507	
15	1	1	1	1	1	1	Fästlist, V	Anchorage strip, L	654542	
	1	1	1	1	1	1	Fästlist, H	Anchorage strip, R	654543	
16	2						Klädsel	Upholstery	98525	
		2					Klädsel	Upholstery	98108	
			2				Klädsel	Upholstery	98591	
				2			Klädsel	Upholstery	98605	
					2		Klädsel	Upholstery	98941	
						2	Klädsel	Upholstery	98736	
17	4	4	4	4	4	4	Tätningslist	Seal strip	654269	
18	2	2	2	2	2	2	Gummiplugg	Rubber plug	653940	1)
	2	2	2	2	2	2	Gummiplugg	Rubber plug	662054	2)
19	6	6	6	6	6	6	Gummiplugg	Rubber plug	659430	
20	1		1				Panel, V	Panel, L	98526	
		1					Panel, V	Panel, L	98292	
				1			Panel, V	Panel, L	98606	
					1		Panel, V	Panel, L	98942	
						1	Panel, V	Panel, L	98737	
	1		1				Panel, H	Panel, R	98527	
		1					Panel, H	Panel, R	98293	
				1			Panel, H	Panel, R	98607	
					1		Panel, H	Panel, R	98943	
						1	Panel, H	Panel, R	98738	
21	1						Dörrpanel, V, kmpl.	Door panel, L, cpl.	98563	
		1					Dörrpanel, V, kmpl.	Door panel, L, cpl.	98541	
			1				Dörrpanel, V, kmpl.	Door panel, L, cpl.	98585	
				1			Dörrpanel, V, kmpl.	Door panel, L, cpl.	98599	
					1		Dörrpanel, V, kmpl.	Door panel, L, cpl.	98935	
						1	Dörrpanel, V, kmpl.	Door panel, L, cpl.	98730	
	1						Dörrpanel, H, kmpl.	Door panel, R, cpl.	98564	
		1					Dörrpanel, H, kmpl.	Door panel, R, cpl.	98542	
			1				Dörrpanel, H, kmpl.	Door panel, R, cpl.	98586	
				1			Dörrpanel, H, kmpl.	Door panel, R, cpl.	98600	
					1		Dörrpanel, H, kmpl.	Door panel, R, cpl.	98936	
						1	Dörrpanel, H, kmpl.	Door panel, R, cpl.	98731	
22	1						Dörrpanel, V, kmpl.	Door panel, L, cpl.	98565	
		1					Dörrpanel, V, kmpl.	Door panel, L, cpl.	98543	
			1				Dörrpanel, V, kmpl.	Door panel, L, cpl.	98587	
				1			Dörrpanel, V, kmpl.	Door panel, L, cpl.	98601	
					1		Dörrpanel, V, kmpl.	Door panel, L, cpl.	98937	
						1	Dörrpanel, V, kmpl.	Door panel, L, cpl.	98732	

1. T.o.m. chassi nr 54399.
2. Fr.o.m. chassi nr 54400.

1. Up to chassis No. 54399.
2. W.e.f. chassis No. 54400.

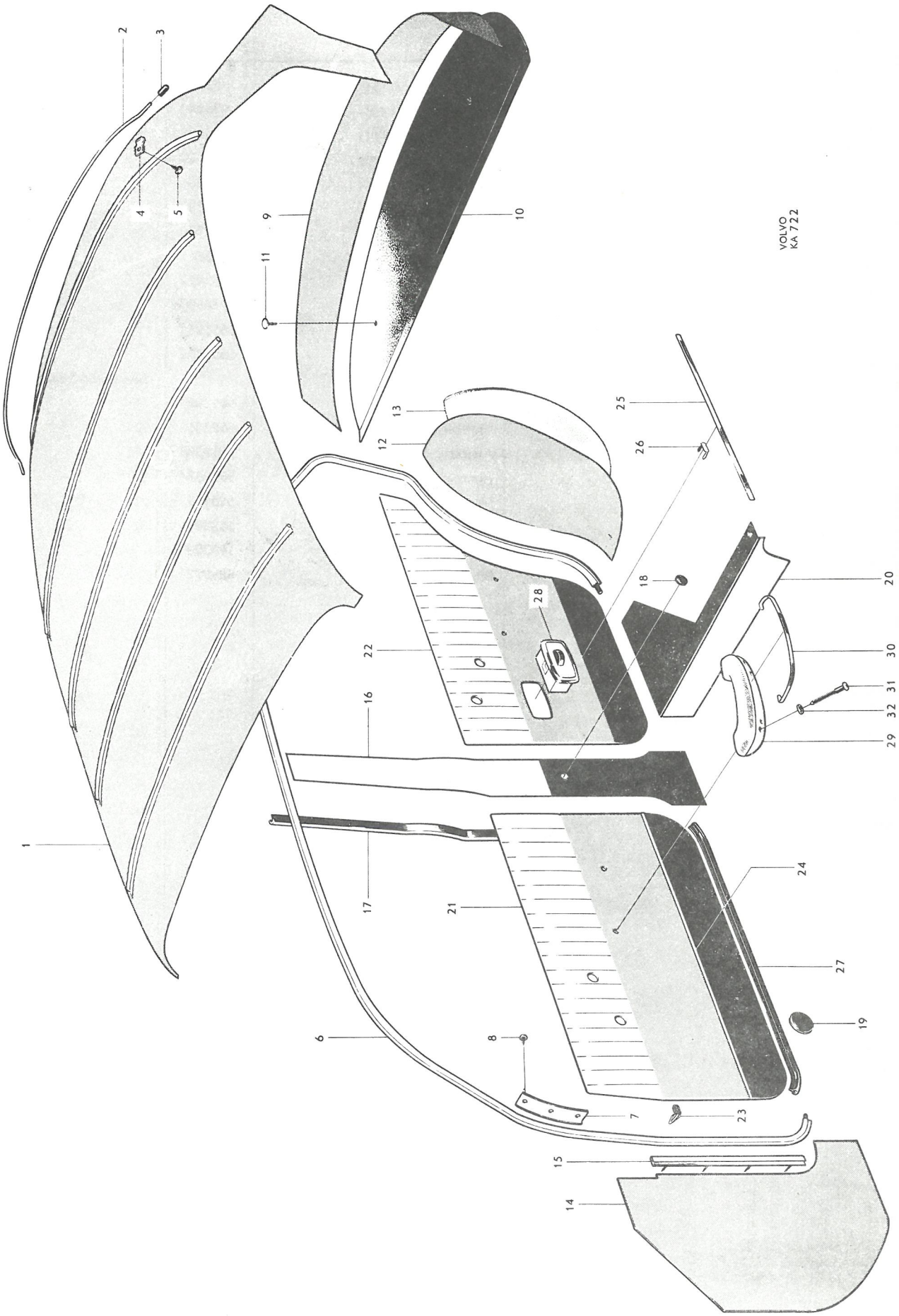
VOLVO
KA 722
1
2
3
4
5
6
7
8
9
10
11
12
13
14
15
16
17
18
19
20
21
22
23
24
25
26
27
28
29
30
31
32

P 120

Innerklädsel, armstöd på dörrar — Interior upholstery, Armrest on doors

Pos Fig.	Antal Qty. 113	114	115	116	117	118	Benämning	Description	Det. nr Part No.	Anmärkning Notes
22	1						Dörrpanel, H, kmpl.	Door panel, R, cpl.	98566	
		1					Dörrpanel, H, kmpl.	Door panel, R, cpl.	98544	
			1				Dörrpanel, H, kmpl.	Door panel, R, cpl.	98588	
				1			Dörrpanel, H, kmpl.	Door panel, R, cpl.	98602	
					1		Dörrpanel, H, kmpl.	Door panel, R, cpl.	98938	
						1	Dörrpanel, H, kmpl.	Door panel, R, cpl.	98733	
23	62	62	62	62	62	62	. Fäste	. Anchorage	95290	
24	2	2	2	2	2	2	. Prydnadslist, främre	. Moulding, forward	655261	
25	2	2	2	2	2	2	. Prydnadslist, bakre	. Moulding, rear	655262	
26	14	14	14	14	14	14	. Fäste	. Anchorage	94890	
27	2	2	2	2	2	2	. Tätningslist, främre	. Seal strip, forward	656181	
	2	2	2	2	2	2	. Tätningslist, bakre	. Seal strip, rear	656375	
28							Askkopp	Ashtray		Se sida 54 See page 54
29	2	2	2	2	2	2	Armstöd, V	Armrest, L	661396	1)
	2	2	2	2	2	2	Armstöd, V	Armrest, L	662336	2)
	2	2	2	2	2	2	Armstöd, H	Armrest, R	661397	1)
	2	2	2	2	2	2	Armstöd, H	Armrest, R	662337	2)
30	2	2	2	2	2	2	Prydnadslist, V	Moulding, L	658981	3)
	2	2	2	2	2	2	Prydnadslist, H	Moulding, R	658982	3)
31	8	8	8	8	8	8	Skruv	Screw	190029	
32	8	8	8	8	8	8	Fiberbricka	Fiber washer	659923	

1. T.o.m. chassi nr 42733.
2. Fr.o.m. chassi nr 42734.
3. T.o.m. chassi nr 39965.

1. Up to chassis No. 42733.
2. W.e.f. chassis No. 42734.
3. Up to chassis No. 39965.

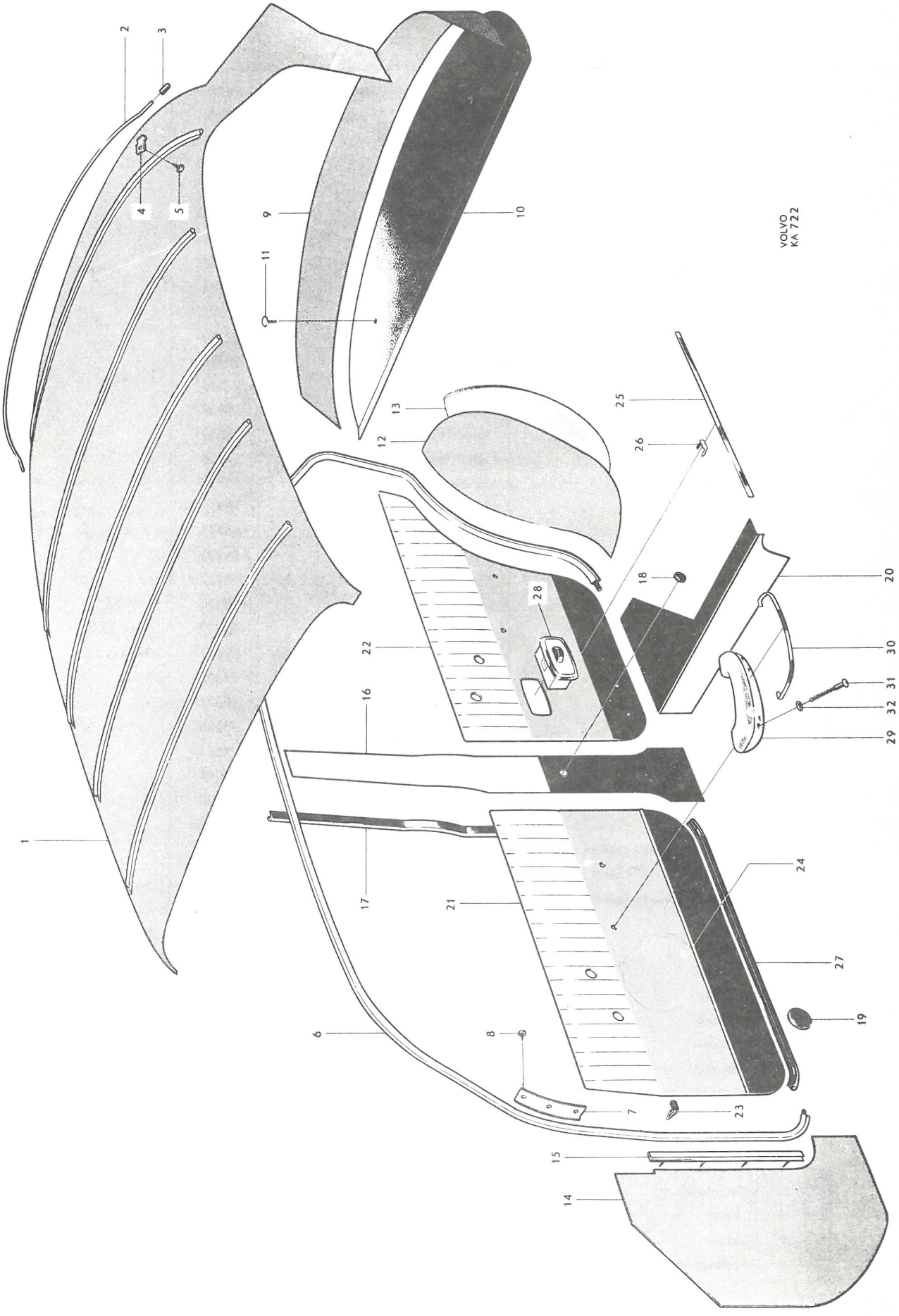
VOLVO
KA 722
1
2
3
4
5
6
7
8
9
10
11
12
13
14
15
16
17
18
19
20
21
22
23
24
25
26
27
28
29
30
31
32

P 120

Framstolar, baksäte — Front seats, Rear seat

Pos Fig.	Antal Qty. 113	114	115	116	117	118	Benämning	Description	Det. nr Part No.	Anmärkning Notes
	2	2	2	2		2	Framstol, kmpl., utan klädsel	Front seat, cpl., unupholstered	98533	
					2		Framstol, kmpl., utan klädsel	Front seat, cpl., unupholstered	98801	
1	2	2	2	2		2	. Resårhus	. Spring housing	655296	
					2		. Resårhus	. Spring housing	661252	
2	2	2	2	2		2	. Dyna	. Cushion	657799	
3	2	2	2	2	2	2	. Resårhus	. Spring housing	658026	
4	2						Klädsel	Upholstery	98515	
		2					Klädsel	Upholstery	98536	
			2				Klädsel	Upholstery	98581	
				2			Klädsel	Upholstery	98595	
					2		Klädsel	Upholstery	98929	
						2	Klädsel	Upholstery	98726	
5	2						Klädsel	Upholstery	98516	
		2					Klädsel	Upholstery	98537	
			2				Klädsel	Upholstery	98582	
				2			Klädsel	Upholstery	98596	
					2		Klädsel	Upholstery	98930	
						2	Klädsel	Upholstery	98727	
6	2	2	2	2	2	2	Plädhållare	Blanket retainer	655215	
7	2	2	2	2	2	2	Fäste, V	Anchorage, L	655216	
	2	2	2	2	2	2	Fäste, H	Anchorage, R	655217	
8	4	4	4	4	4	4	Skruv	Screw	950024	l = 7/8"
	4	4	4	4	4	4	Skruv	Screw	950232	l = 1 1/4"
9	1	1	1	1		1	Dyna, utan klädsel	Seat cushion, unupholstered	98697	~~97244~~
					1		Dyna, utan klädsel	Seat cushion, unupholstered	98931	
10	1						Klädsel	Upholstery	98517	
		1					Klädsel	Upholstery	98538	
			1				Klädsel	Upholstery	98583	
				1			Klädsel	Upholstery	98597	
					1		Klädsel	Upholstery	98933	
						1	Klädsel	Upholstery	98728	
11	1		1	1		1	Ryggdyna, utan klädsel	Squab, unupholstered	97989	
		1					Ryggdyna, utan klädsel	Squab, unupholstered	97245	
					1		Ryggdyna, utan klädsel	Squab, unupholstered	98932	
12	1						Klädsel	Upholstery	98518	
		1					Klädsel	Upholstery	98539	
			1				Klädsel	Upholstery	98584	
				1			Klädsel	Upholstery	98598	
					1		Klädsel	Upholstery	98934	
						1	Klädsel	Upholstery	98729	
13		1					Armstöd, utan klädsel	Armrest, unupholstered	97267	
					1		Armstöd, utan klädsel	Armrest, unupholstered	98939	
14		1					Klädsel	Upholstery	98548	
					1		Klädsel	Upholstery	98940	
15		1			1		Gångjärn, V	Hinge, L	654722	
		1			1		Gängjärn, H	Hinge, R	654723	
16		4			4		Skruv	Screw	950144	
17		4			4		Skruv	Screw	950045	
18		4			4		Fjäderbricka	Spring washer	906988	
19		4			4		Mutter	Nut	150188	

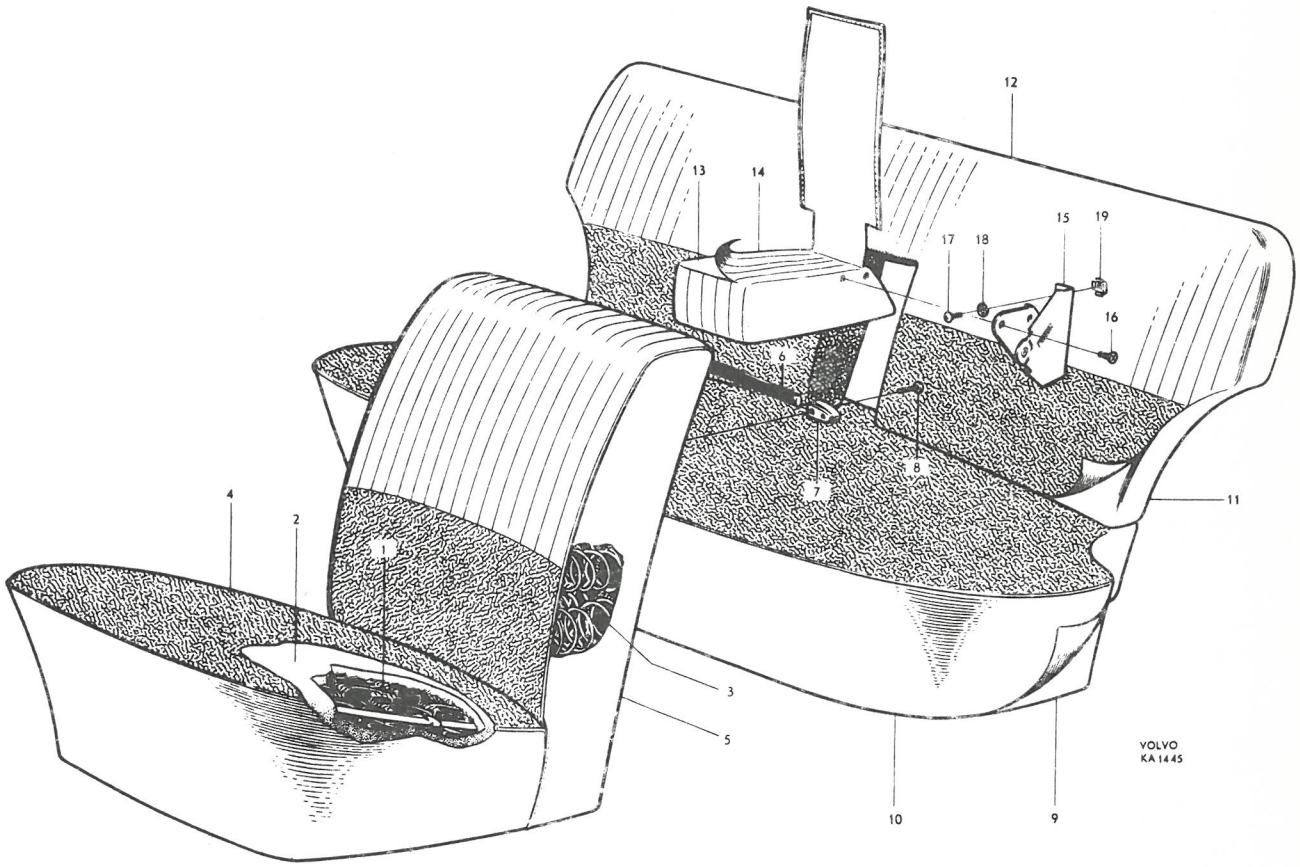
12
13
14
15
19
17
18
16
6
8
7
4
2
1
11
3
5
10
9
VOLVO
KA 1445

P 120

Innerklädsel, armstöd på dörrar — Interior upholstery, Armrest on doors

Pos Fig.	Antal Qty. 119	120	121	122	123	124	125	Benämning	Description	Det. nr Part No.	Anmärkning Notes
	x							Vävplast, ljusbrun	Plastic textile, light brown ..	99477-2	
								Chassinummerplåten stämplad 119-160	Chassis number plate stamped 119-160		
		x						Vävplast, blå	Plastic textile, blue	99405-3	
								Chassinummerplåten stämplad 120-161	Chassis number plate stamped 120-161		
			x					Vävplast, gråbeige	Plastic textile, gray-beige ..	99475-6	
								Chassinummerplåten stämplad 121-162	Chassis number plate stamped 121-162		
				x				Vävplast, ljusbrun	Plastic textile, light brown ..	99477-2	
								Tyg, brunt	Textile, brown	99214-9	
								Chassinummerplåten stämplad 122-163	Chassis number plate stamped 122-163		
					x			Vävplast, blå	Plastic textile, blue	99405-3	
								Tyg, blått	Textile, blue	99215-6	
								Chassinummerplåten stämplad 123-164	Chassis number plate stamped 123-164		
						x		Vävplast, gråbeige	Plastic textile, gray-beige ..	99475-6	
								Tyg, grått	Textile, gray	99207-3	
								Chassinummerplåten stämplad 124-165	Chassis number plate stamped 124-165		
							x	Vävplast, röd	Plastic textile, red	99406-1	
								Läder, rött	Leather, red	99426-9	
								Chassinummerplåten stämplad 125-183	Chassis number plate stamped 125-183		
1	1	1	1	1	1	1	1	Innertak, plast	Headlining, plastic	98747-9	alt
	1	1	1	1	1	1	1	Innertak, tyg	Headlining, textile	98569-7	alt
2	1	1	1	1	1	1	1	Taksprygel nr 1	Roof bow No 1	654199-9	
	1	1	1	1	1	1	1	Taksprygel nr 2	Roof bow No 2	654200-5	
	1	1	1	1	1	1	1	Taksprygel nr 3	Roof bow No 3	654201-3	
	1	1	1	1	1	1	1	Taksprygel nr 4	Roof bow No 4	654202-1	
	1	1	1	1	1	1	1	Taksprygel nr 5	Roof bow No 5	654203-9	
3	10	10	10	10	10	10	10	Skyddshylsa	Protector sleeve	654505-7	
4	2	2	2	2	2	2	2	Klammer	Clamp	951188-2	
5	2	2	2	2	2	2	2	Skruv	Screw	955138-3	
6	1	1	1	1	1	1	1	Käderband, V	Strip, L	98946-7	
	1	1	1	1	1	1	1	Käderband, H	Strip, R	98947-5	
7	1	1	1	1	1	1	1	Täckplåt, V	Cover plate, L	654300-3	
	1	1	1	1	1	1	1	Täckplåt, H	Cover plate, R	654301-1	
8								Skruv	Screw		1)
9	1	1	1	1	1	1	1	Klädsel	Upholstery	663272-3	

1. Se sida 14 pos 27.

1. See page 14 fig 27.

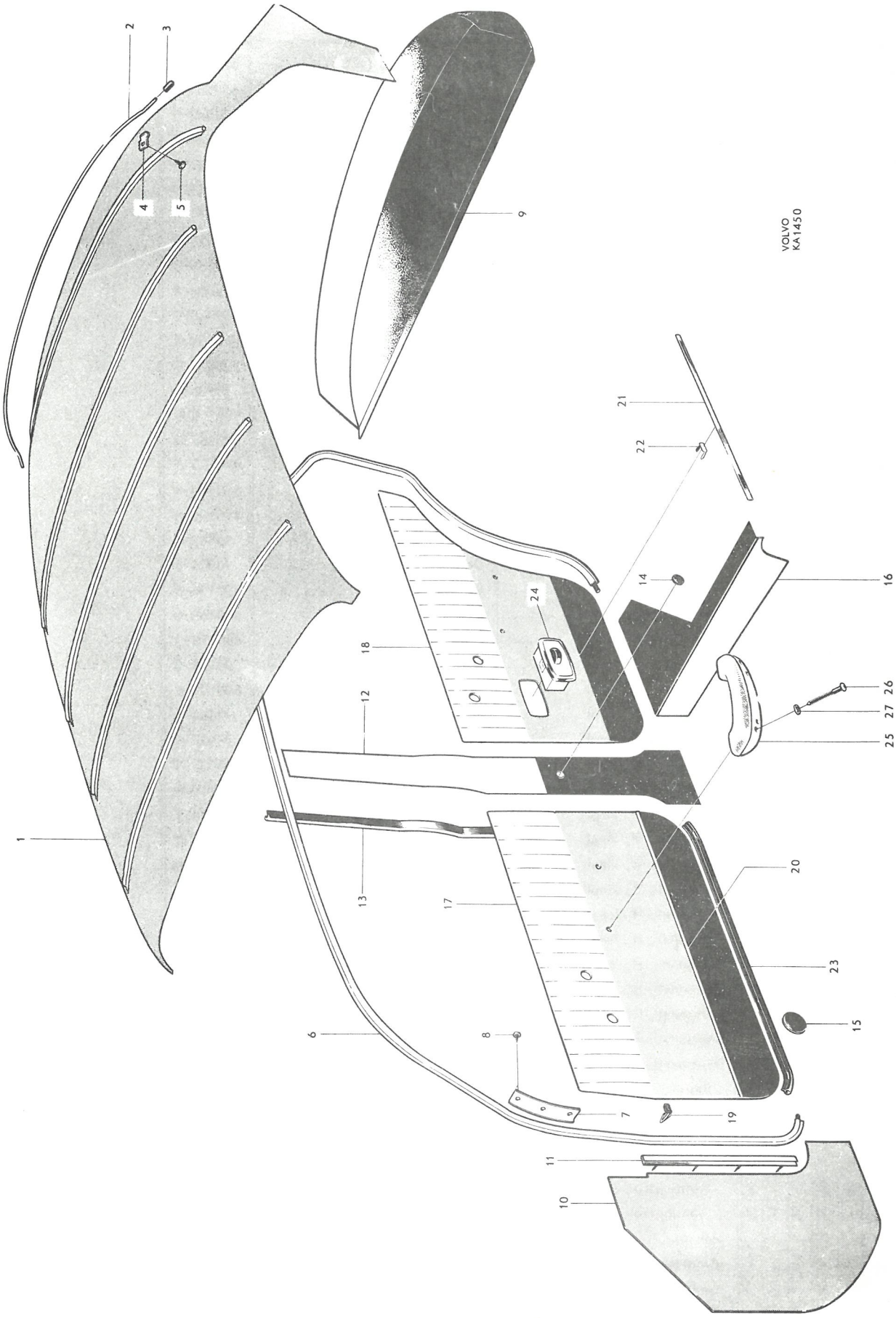
VOLVO
KA1450
1
2
3
4
5
6
7
8
9
10
11
12
13
14
15
16
17
18
19
20
21
22
23
24
25
26
27

P 120

Innerklädsel, armstöd på dörrar — Interior upholstery, Armrest on doors

Pos Fig.	Antal Qty. 119	120	121	122	123	124	125	Benämning	Description	Det. nr Part No.	Anmärkning Notes
10	1	1	1	1	1	1	1	Torpedpanel, V	Cowl panel, L	659508-6	
	1	1	1	1	1	1	1	Torpedpanel, H	Cowl panel, R	659507-8	
11	1	1	1	1	1	1	1	Fästlist, V	Anchorage strip, L	654542-0	
	1	1	1	1	1	1	1	Fästlist, H	Anchorage strip, R	654543-8	
12	2			2				Klädsel	Upholstery	98941-8	
		2			2			Klädsel	Upholstery	690159-9	
			2			2		Klädsel	Upholstery	690171-4	
							2	Klädsel	Upholstery	98525-9	
13	4	4	4	4	4	4	4	Tätningslist	Seal strip	654269-0	
14	2	2	2	2	2	2	2	Gummiplugg	Rubber plug	662054-6	
15	6	6	6	6	6	6	6	Gummiplugg	Rubber plug	659430-3	
16	1	1	1	1	1	1	1	Panel, V	Panel, L	98737-0	
	1	1	1	1	1	1	1	Panel, H	Panel, R	98738-8	
17	1							Dörrpanel, V, kmpl	Door panel, L, cpl	98935-0	
		1						Dörrpanel, V, kmpl	Door panel, L, cpl	690155-7	
			1					Dörrpanel, V, kmpl	Door panel, L, cpl	690167-2	
				1				Dörrpanel, V, kmpl	Door panel, L, cpl	690177-1	
					1			Dörrpanel, V, kmpl	Door panel, L, cpl	690185-4	
						1		Dörrpanel, V, kmpl	Door panel, L, cpl	690193-8	
							1	Dörrpanel, V, kmpl	Door panel, L, cpl	98563-0	
	1							Dörrpanel, H, kmpl	Door panel, R, cpl	98936-8	
		1						Dörrpanel, H, kmpl	Door panel, R, cpl	690156-5	
			1					Dörrpanel, H, kmpl	Door panel, R, cpl	690168-0	
				1				Dörrpanel, H, kmpl	Door panel, R, cpl	690178-9	
					1			Dörrpanel, H, kmpl	Door panel, R, cpl	690186-2	
						1		Dörrpanel, H, kmpl	Door panel, R, cpl	690194-6	
							1	Dörrpanel, H, kmpl	Door panel, R, cpl	98564-8	
18	1							Dörrpanel, V, kmpl	Door panel, L, cpl	98937-6	
		1						Dörrpanel, V, kmpl	Door panel, L, cpl	690157-3	
			1					Dörrpanel, V, kmpl	Door panel, L, cpl	690169-8	
				1				Dörrpanel, V, kmpl	Door panel, L, cpl	690179-7	
					1			Dörrpanel, V, kmpl	Door panel, L, cpl	690187-0	
						1		Dörrpanel, V, kmpl	Door panel, L, cpl	690195-3	
							1	Dörrpanel, V, kmpl	Door panel, L, cpl	98565-5	
	1							Dörrpanel, H, kmpl	Door panel, R, cpl	98938-4	
		1						Dörrpanel, H, kmpl	Door panel, R, cpl	690158-1	
			1					Dörrpanel, H, kmpl	Door panel, R, cpl	690170-6	
				1				Dörrpanel, H, kmpl	Door panel, R, cpl	690180-5	
					1			Dörrpanel, H, kmpl	Door panel, R, cpl	690188-8	
						1		Dörrpanel, H, kmpl	Door panel, R, cpl	690196-1	
							1	Dörrpanel, H, kmpl	Door panel, R, cpl	98566-3	
19	62	62	62	62	62	62	62	. Fäste	. Anchorage	95290-3	
20	2	2	2	2	2	2	2	. Prydnadslist, främre ..	. Moulding, forward	655261-6	
21	2	2	2	2	2	2	2	. Prydnadslist, bakre ..	. Moulding, rear	655262-4	
22	14	14	14	14	14	14	14	. Fäste	. Anchorage	94890-1	
23	2	2	2	2	2	2	2	. Tätningslist, främre ..	. Seal strip, forward ..	656181-5	
	2	2	2	2	2	2	2	. Tätningslist, bakre	. Seal strip, rear	656375-3	
24								Askkopp	Ash-tray		Se sida 54 See page 54
25	2	2	2	2	2	2	2	Armstöd, V	Armrest, L	662336-7	
	2	2	2	2	2	2	2	Armstöd, H	Armrest, R	662337-5	
26	8	8	8	8	8	8	8	Skruv	Screw	190029-9	
27	8	8	8	8	8	8	8	Fiberbricka	Fibre washer	659923-7	

Printed in Sweden

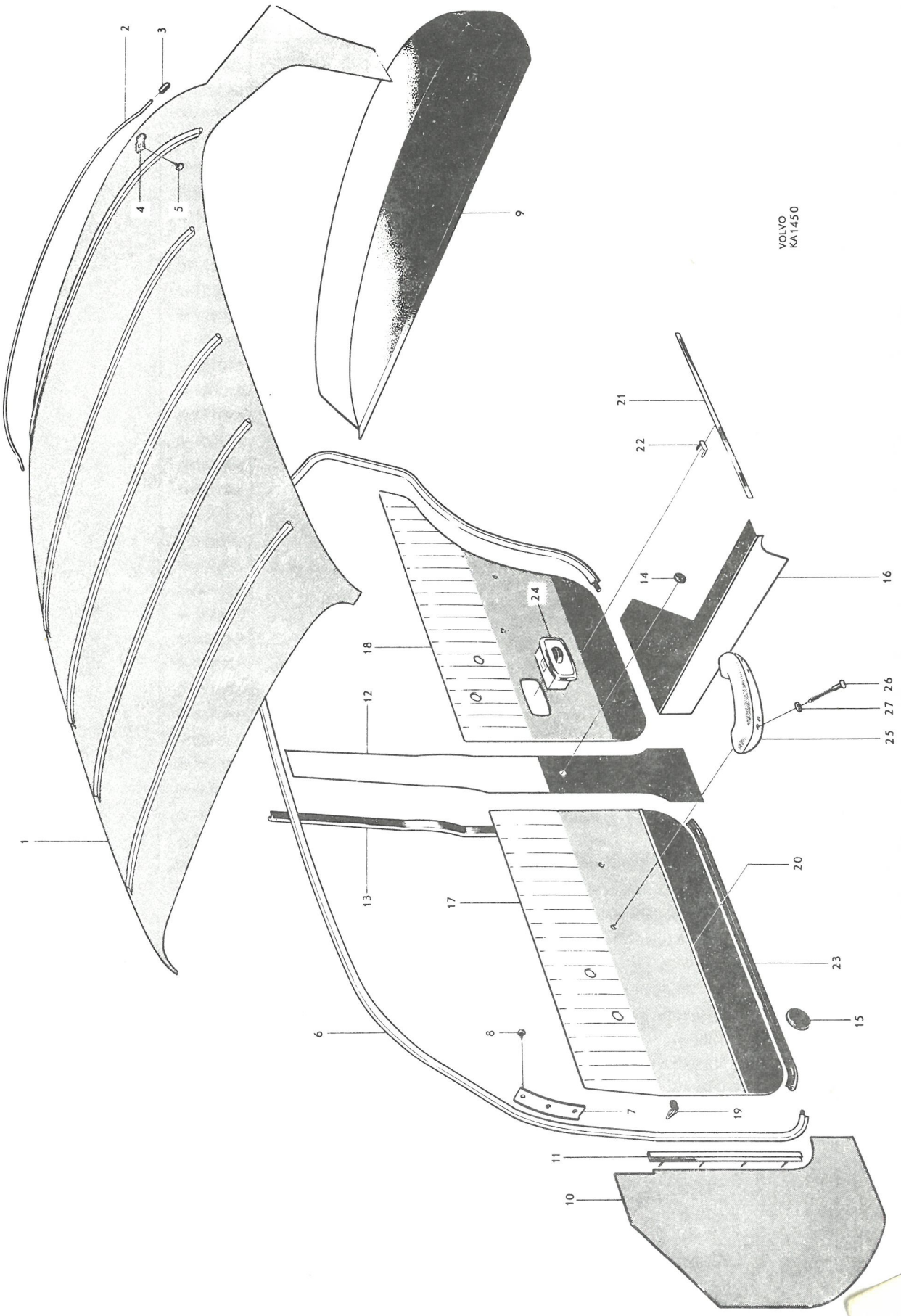
VOLVO
KA1450
1
2
3
4
5
6
7
8
9
10
11
12
13
14
15
16
17
18
19
20
21
22
23
24
25
26
27

P 120

Framstolar, baksäte — Front seats, rear seat

Pos Fig.	Antal Qty. 119	120	121	122	123	124	125	Benämning	Description	Det. nr Part No.	Anmärkning Notes
1	2	2	2				2	Sits, kmpl, utan klädsel ...	Seat, cpl, unupholstered ...	690139-1	
	2	2	2				2	. Stoppning	. Upholstery	663073-5	
				2	2	2		Sits, kmpl, utan klädsel ...	Seat, cpl, unupholstered ...		1)
2				2	2	2		. Resårhus	. Spring housing	662419-1	
3				2	2	2		. Stoppning	. Upholstery	663080-0	
4	2							Klädsel	Upholstery	690146-6	
		2						Klädsel	Upholstery	690151-6	
			2					Klädsel	Upholstery	690163-1	
				2				Klädsel	Upholstery	690173-0	
					2			Klädsel	Upholstery	690181-3	
						2		Klädsel	Upholstery	690189-6	
							2	Klädsel	Upholstery	690330-6	
5	2	2	2				2	Rygg, kmpl, utan klädsel ...	Backrest, cpl, unupholstered	690140-9	
6	2	2	2				2	. Stoppning	. Upholstery	663074-3	
				2	2	2		Rygg, kmpl, utan klädsel ...	Backrest, cpl, unupholstered	690143-3	
				2	2	2		. Stoppning	. Upholstery	663081-8	
7	2							Klädsel	Upholstery	690147-4	
		2						Klädsel	Upholstery	690152-4	
			2					Klädsel	Upholstery	690164-9	
				2				Klädsel	Upholstery	690174-8	
					2			Klädsel	Upholstery	690182-1	
						2		Klädsel	Upholstery	690190-4	
							2	Klädsel	Upholstery	690331-4	
8	1	1	1				1	Dyna, utan klädsel	Cushion, unupholstered ...	690264-7	
				1	1	1		Dyna, utan klädsel	Cushion, unupholstered ...	690145-8	
9	1							Klädsel	Upholstery	690148-2	
		1						Klädsel	Upholstery	690153-2	
			1					Klädsel	Upholstery	690165-6	
				1				Klädsel	Upholstery	690175-5	
					1			Klädsel	Upholstery	690183-9	
						1		Klädsel	Upholstery	690191-2	
							1	Klädsel	Upholstery	690332-2	
10	1	1	1					Ryggdyna, kmpl, utan klädsel	Squab, cpl, unupholstered ...	690141-7	
11	1	1	1					. Armstöd, kmpl, utan klädsel	. Armrest, cpl, unupholstered	663436-4	
12	1	1	1					. . Gångjärn, V	. . Hinge, L	663438-0	
	1	1	1					. . Gångjärn, H	. . Hinge, R	663439-8	
13	4	4	4					. . Skruv	. . Screw	950144-6	
14	4	4	4					. . Skruv	. . Screw	955127-6	
15				1	1	1	1	Ryggdyna, utan klädsel ...	Squab, unupholstered ...	690144-1	
16	1							Klädsel	Upholstery	690149-0	
		1						Klädsel	Upholstery	690154-0	
			1					Klädsel	Upholstery	690166-4	
17				1				Klädsel	Upholstery	690176-3	
					1			Klädsel	Upholstery	690184-7	
						1		Klädsel	Upholstery	690192-0	
							1	Klädsel	Upholstery	690333-0	
18	1							Klädsel	Upholstery	690150-8	
		1						Klädsel	Upholstery	690162-3	
			1					Klädsel	Upholstery	690172-2	

1. Lagerföres ej.

1. Not stocked.

Printed in Sweden

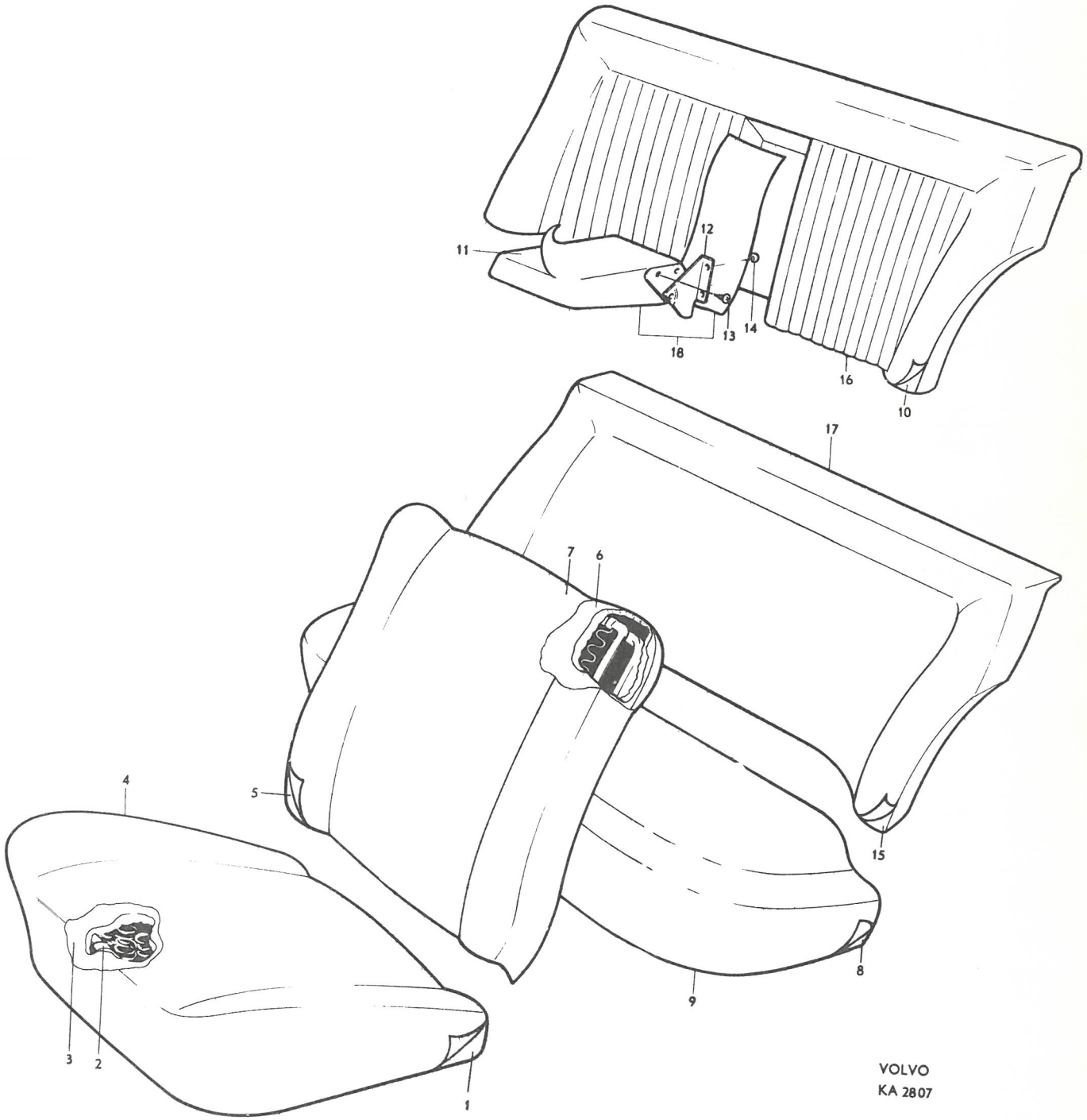
11
12
13
14
18
16
10
17
7
6
4
5
15
8
9
3
2
1
VOLVO
KA 2807

P 120

Innerklädsel, armstöd på dörrar — Upholstery, armrests on doors

Pos Fig.	Antal Qty. 130	Antal Qty. 131	Benämning	Description	Det. nr Part No.	Anmärkning Notes
	x		Vävplast, blå	Plastic textile, blue	99405-3	
			Chassinummerplåten stämplad 130-179	Chassis number plate stamped 130-179		
		x	Vävplast, grå-beige	Plastic textile, gray-beige	99475-6	
			Chassinummerplåten stämplad 131-180	Chassis number plate stamped 131-180		
1	1	1	Innertak, plast	Head lining, plastic	98747-9	alt
	1	1	Innertak, tyg	Head lining, cloth	98569-7	alt
2	1	1	Taksprygel nr 1	Roof bow No 1	654199-9	
	1	1	Taksprygel nr 2	Roof bow No 2	654200-5	
	1	1	Taksprygel nr 3	Roof bow No 3	654201-3	
	1	1	Taksprygel nr 4	Roof bow No 4	654202-1	
	1	1	Taksprygel nr 5	Roof bow No 5	654203-9	
3	10	10	Skyddshylsa	Protector sleeve	654505-7	
4	2	2	Klammer	Clamp	951188-2	
5	2	2	Skruv	Screw	955138-3	
6	1	1	Käderband, V	Strip, L	98946-7	
	1	1	Käderband, H	Strip, R	98947-5	
7	1	1	Täckplåt, V	Cover plate, L	654300-3	
	1	1	Täckplåt, H	Cover plate, R	654301-1	
8			Skruv	Screw		1)
9	1	1	Klädsel	Upholstery	663272-3	
10	1	1	Torpedpanel, V	Cowl panel, L	659508-6	
	1	1	Torpedpanel, H	Cowl panel, R	659507-8	
11	1	1	Fästlist, V	Anchorage strip, L	654542-0	
	1	1	Fästlist, H	Anchorage strip, R	654543-8	
12	2		Klädsel	Upholstery	690159-9	
		2	Klädsel	Upholstery	690171-4	
13	4	4	Tätningslist	Seal moulding	654269-0	
14	2	2	Gummiplugg	Rubber plug	662054-6	
15	6	6	Gummiplugg	Rubber plug	659430-3	
16	1	1	Panel, V	Panel, L	98737-0	
	1	1	Panel, H	Panel, R	98738-8	

1. Se sida 14, pos 27.

1. See page 14, fig 27.

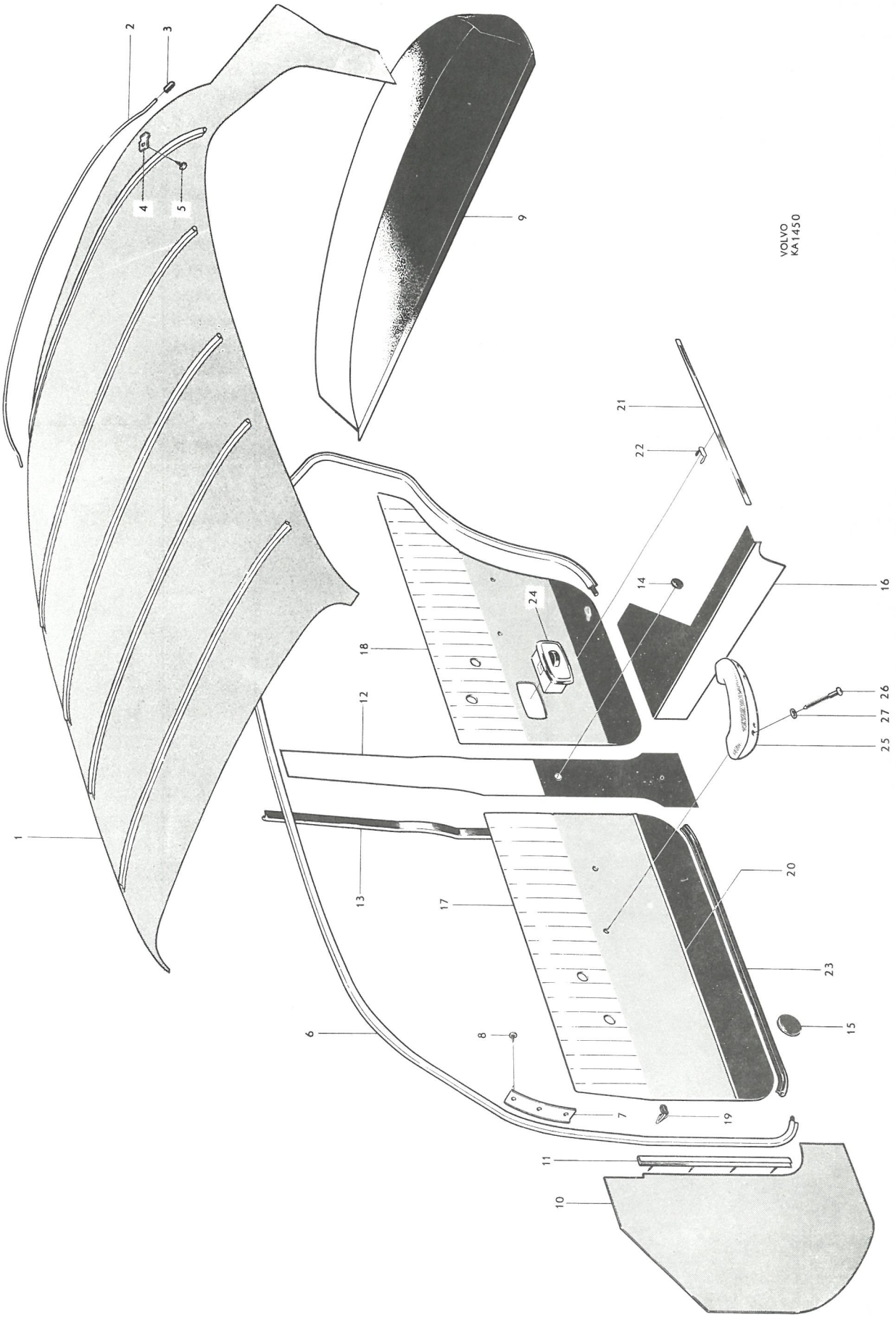
VOLVO
KA1450
1
2
3
4
5
6
7
8
9
10
11
12
13
14
15
16
17
18
19
20
21
22
23
24
25
26
27

P 120

Innerklädsel, armstöd på dörrar — Upholstery, armrests on doors

Pos Fig.	Antal Qty. 130	Antal Qty. 131	Benämning	Description	Det. nr Part No.	Anmärkning Notes
17	1		Dörrpanel, V, kmpl	Door panel, L, cpl	690155-7	
		1	Dörrpanel, V, kmpl	Door panel, L, cpl	690167-2	
	1		Dörrpanel, H, kmpl	Door panel, R, cpl	690156-5	
		1	Dörrpanel, H, kmpl	Door panel, R, cpl	690168-0	
18	1		Dörrpanel, V, kmpl	Door panel, L, cpl	690157-3	
		1	Dörrpanel, V, kmpl	Door panel, L, cpl	690169-8	
	1		Dörrpanel, H, kmpl	Door panel, R, cpl	690158-1	
		1	Dörrpanel, H, kmpl	Door panel, R, cpl	690170-6	
19	62	62	. Fäste	. Anchorage	95290-3	
20	2	2	. Prydnadslist, främre	. Embellisher moulding, forward ..	655261-6	
21	2	2	. Prydnadslist, bakre	. Embellisher moulding, rear	655262-4	
22	14	14	. Fäste	. Anchorage	94890-1	
23	2	2	. Tätningslist, främre	. Seal moulding, forward	656181-5	
	2	2	. Tätningslist, bakre	. Seal moulding, rear	656375-3	
24			Askkopp	Ash-tray		Se sida 54 See page 54
25	2	2	Armstöd, V	Armrest, L	662336-7	
	2	2	Armstöd, H	Armrest, R	662337-5	
26	8	8	Skruv	Screw	190029-9	
27	8	8	Fiberbricka	Fiber washer	659923-7	

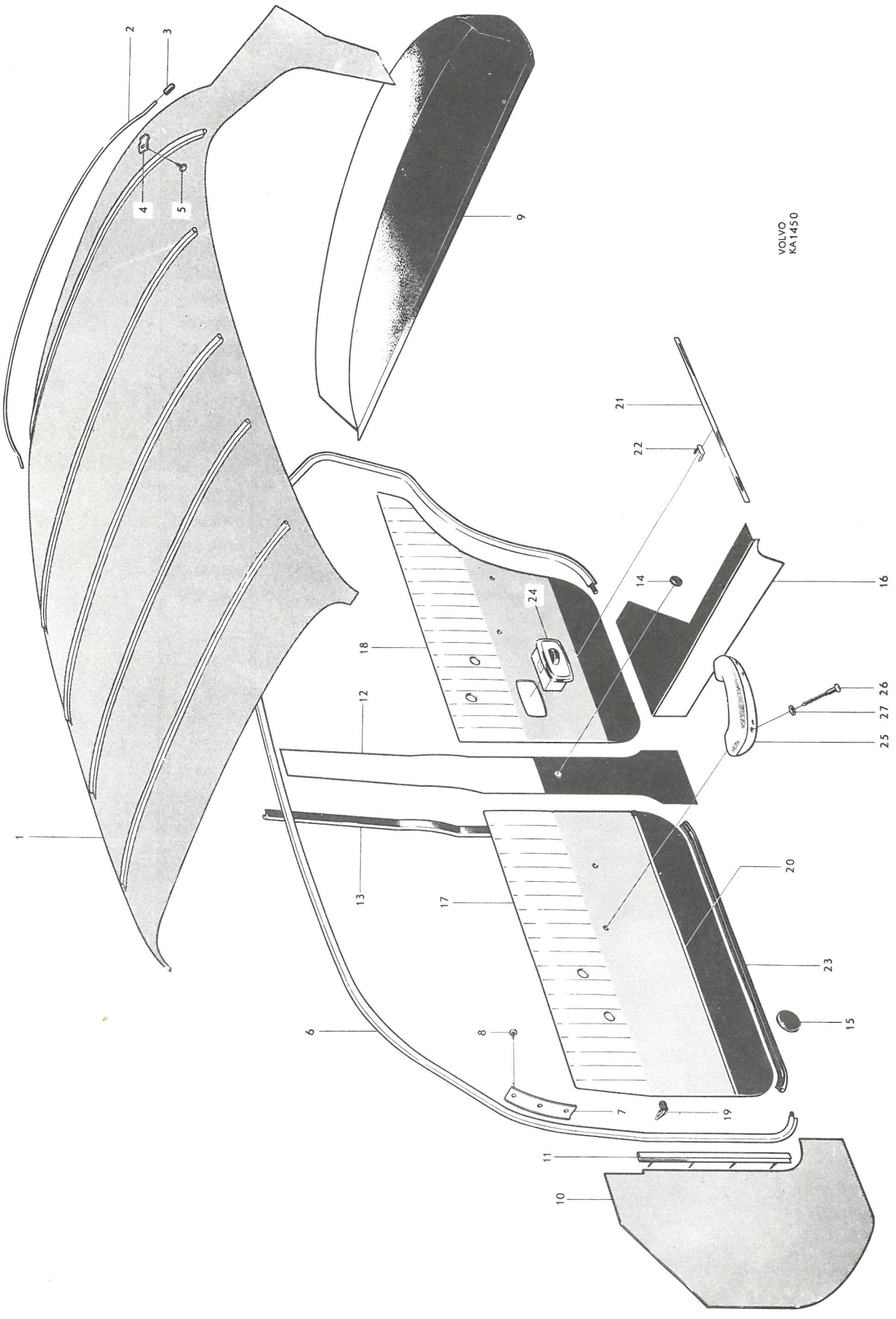
VOLVO
KA1450

P 120

Framsäte, baksäte — Bench type front seat, rear seat

Pos Fig.	Antal Qty. 130	Antal Qty. 131	Benämning	Description	Det. nr Part No.	Anmärkning Notes
1	1	1	Ram	Frame	663885-2	
2	1	1	Resårhus	Spring housing	666170-6	
3	1	1	Stoppning	Upholstery	690224-1	
4	1		Klädsel	Upholstery	690285-2	
		1	Klädsel	Upholstery	690293-6	
5	1	1	Resårhus	Spring housing	663348-1	
6	1	1	Stoppning	Upholstery	690225-8	
7	1		Klädsel	Upholstery	690286-0	
		1	Klädsel	Upholstery	690294-4	
8	1	1	Resårhus	Spring housing	663428-1	
9	1	1	Stoppning	Upholstery	663670-8	
10	1		Klädsel	Upholstery	690153-2	
		1	Klädsel	Upholstery	690165-6	
11	1	1	Resårhus	Spring housing	663431-5	
12	1	1	Stoppning	Upholstery	663076-8	
13	1	1	Armstöd	Armrest	666936-0	
14	1	1	Överhängsplåt	Overhang plate	663998-3	
15	11	11	Skruv	Screw	955127-6	
16	1		Klädsel	Upholstery	690154-0	
		1	Klädsel	Upholstery	690166-4	
17	1		Klädsel	Upholstery	690162-3	
		1	Klädsel	Upholstery	690172-2	

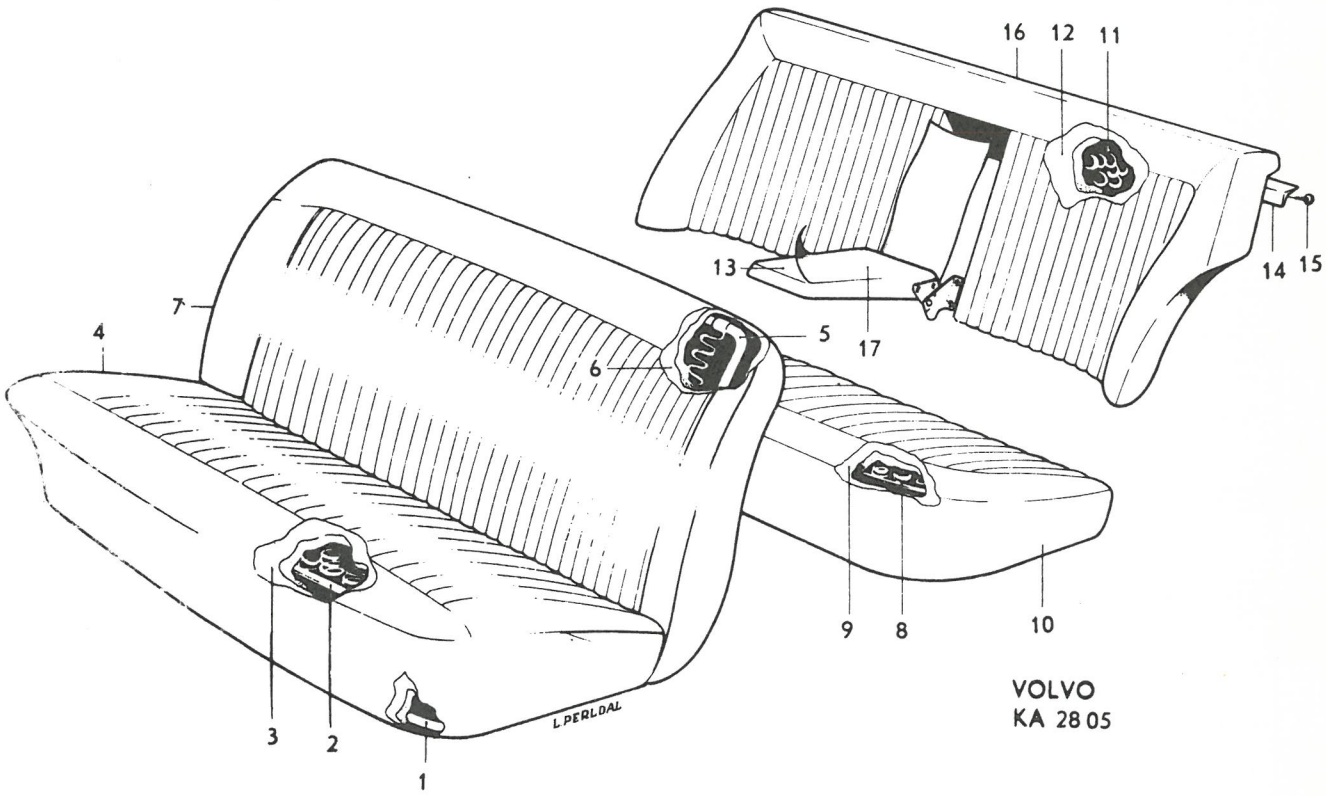
16
12
11
13
14
15
17
7
4
5
6
9
8
10
3
2
1
L.PERLDAL
VOLVO
KA 2805

P 120

Underrede för framstolar / Front seat mountings
Underrede för framsäte / (Bench type and individual)

Pos Fig.	Antal Qty 1,2)	1,3)	4)	Benämning	Description	Det. nr Part No.	Anmärkning Notes
1	2			Glidskena, övre, inre, kmpl ..	Adjuster rail, upper, inner, cpl	661229-5	
2	2			. Fjäder	. Spring	92419-1	
3	2			. Spärrhandtag	. Catch lever	661230-3	
4	2			. Nit	. Rivet	92420-9	
	2			Glidskena, övre, yttre	Adjuster rail, upper, outer ..	658624-2	
5	12			Mutter	Nut	906575-6	Alt 1, 6 x 1-5
	12			Mutter	Nut	151232-6	Alt 2, 1/4"-20-5,7
6	12			Fjäderbricka	Spring washer	906987-3	Alt 1, d = 6,1
	12			Fjäderbricka	Spring washer	906988-1	Alt 2, d = 6,5
7	4			Glidskena, undre	Adjuster rail, lower	658621-8	
8	16			Skruv	Screw	14232-3	Alt 1, M 6
	16			Skruv	Screw	950144-6	Alt 2, 1/4"-20 UNC
9	3			Dämpningsfjäder	Damping spring	661691-6	
10	3			Rulle	Roller	661692-4	
11	3			Pinne	Pin	661693-2	
12	4			Mellanskena	Intermediary rail	658623-4	5)
13	16			Skruv	Screw	940100-1	5)
14	16			Bricka	Washer	120787-7	5)
15	16			Fjäderbricka	Spring washer	17890-5	5)
16	4			Fjäder	Spring	656096-5	
17		1		Rörbåge, V, kmpl	Tube, L, cpl	662417-5	
		1		Rörbåge, H, kmpl	Tube, R, cpl	662418-3	
18		4		. Rulle	. Roller	662409-2	
19		4		. Bussning	. Bushing	662181-7	
20		4		. Axel	. Shaft	661990-2	
21		4		. Spärrulle	. Roller	661988-6	
22		4		. Bussning	. Bushing	661989-4	
23		4		. Axel	. Shaft	661990-2	
24		2		. Spärrhandtag	. Catch handle	662420-9	
25		2		. Knapp	. Button	662406-8	
26		2		. Nit	. Rivet	191970-3	
27		2		. Fjäder	. Spring	662741-8	
28		2		. Spärr	. Catch	662742-6	
29		2		. Nit	. Rivet	191970-3	
30		2		. Fjäder	. Spring	662415-9	
		2		. Konsol, V	. Bracket, L	662788-9	
31		2		. Konsol, H	. Bracket, R	662789-7	
32		4		. Skruv	. Screw	955526-9	
33		4		. Mutter	. Nut	955826-3	
34		4		. Fjäderbricka	. Spring washer	906990-7	

1. För vagnar med framstolar.
2. T o m chassi nr 54399.
3. Fr o m chassi nr 54400.
4. För vagnar med framsäte.
5. T o m chassi nr 25369 utom nr 24918, 24967, 24996-25008, 25010-25014, 25016-25018, 25020-25027, 25029-25039, 25045-25046, 25049-25051, 25053-25072, 25074-25099, 25103-25109, 25111-25368.

1. For chassis with separate front seats.
2. Up to chassis No 54399.
3. W e f chassis No 54400.
4. For chassis with bench type front seat.
5. Up to chassis No 25369 except Nos 24918, 24967, 24996-25008, 25010-25014, 25016-25018, 25020-25027, 25029-25039, 25045-25046, 25049-25051, 25053-25072, 25074-25099, 25103-25109, 25111-25368.

Printed in Sweden

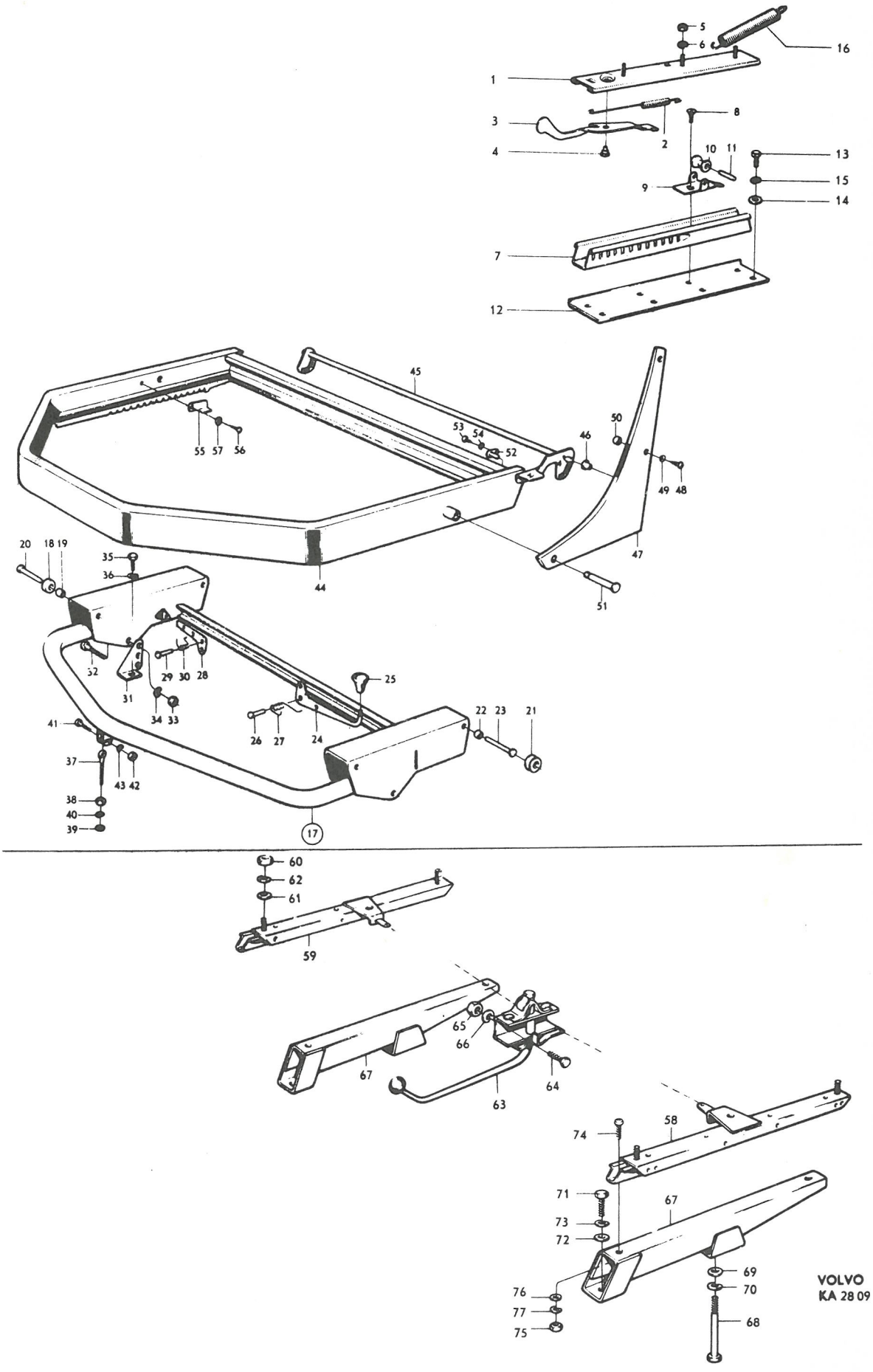
1
2
3
4
5
6
7
8
9
10
11
12
13
14
15
16
17
18
19
20
21
22
23
24
25
26
27
28
29
30
31
32
33
34
35
36
37
38
39
40
41
42
43
44
45
46
47
48
49
50
51
52
53
54
55
57
56
58
59
60
61
62
63
64
65
66
67
68
69
70
71
72
73
74
75
76
77
VOLVO
KA 28 09

P 120

Underrede för framstolar
Underrede för framsäte

Front seat mountings
(Bench type and individual)

Pos Fig.	Antal Qty 1,2)	1,3)	4)	Benämning	Description	Det. nr Part No.	Anmärkning Notes
35		4		Skruv	Screw	940114-2	
36		4		Fjäderbricka	Spring washer	906992-3	
37		2		Länkskruv	Link screw	662410-0	
38		2		Mutter	Nut	955827-1	
39		erf		Bricka	Washer	940097-9	
40		2		Fjäderbricka	Spring washer	906992-3	
41		2		Skruv	Bolt	955524-4	
42		2		Mutter	Nut	955826-3	
43		2		Fjäderbricka	Spring washer	906990-7	
44		2		Sitsram	Seat frame	661867-2	
45		2		Excenteraxel	Excentric shaft	661861-5	
46		4		Bussning	Bushing	661857-3	
47		2		Beslag, V	Fitting, L	661858-1	
		2		Beslag, H	Fitting, R	661859-9	
48		8		Skruv	Screw	192320-0	
49		8		Låsbricka	Lock washer	191833-3	
50		8		Distansrör	Spacer tube	662422-5	
51		4		Axel	Shaft	661949-8	
52		2		Stödtapp	Support pin	663745-8	~~662895~~ -
53		2		Skruv	Screw	955125-0	
54		2		Fjäderbricka	Spring washer	906985-7	
55		4		Spärrplåt	Catch plate	661913-4	
56		4		Skruv	Screw	955125-0	
57		4		Bricka	Washer	662408-4	
58			1	Glidskena, V	Adjuster rail, L	663350-7	
59			1	Glidskena, H	Adjuster rail, R	663351-5	
60			4	Mutter	Nut	955847-9	
61			4	Bricka	Washer	940097-9	
62			4	Fjäderbricka	Spring washer	906990-7	
63			1	Inställningsreglage	Setting regulator	666453-6	
64			2	Skruv	Screw	115481-4	
65			2	Mutter	Nut	955779-4	
66			2	Fjäderbricka	Spring washer	955945-1	
67			2	Konsol	Bracket	662423-3	
68			2	Skruv	Screw	955542-6	
69			2	Bricka	Washer	663807-6	
70			2	Fjäderbricka	Spring washer	906992-3	
71			2	Skruv	Screw	940114-2	
72			2	Bricka	Washer	940097-9	
73			2	Fjäderbricka	Spring washer	906992-3	
74			4	Skruv	Screw	950333-5	
75			4	Mutter	Nut	955825-5	
76			4	Bricka	Washer	120095-5	
77			4	Fjäderbricka	Spring washer	955920-4	

1. För vagnar med framstolar.
2. T o m chassi nr 54399.
3. Fr o m chassi nr 54400.
4. För vagnar med framsäte.

1. For chassis with separate front seats.
2. Up to chassis No 54399.
3. W/ e f chassis No 54400.
4. For chassis with bench type front seat.

Printed in Sweden

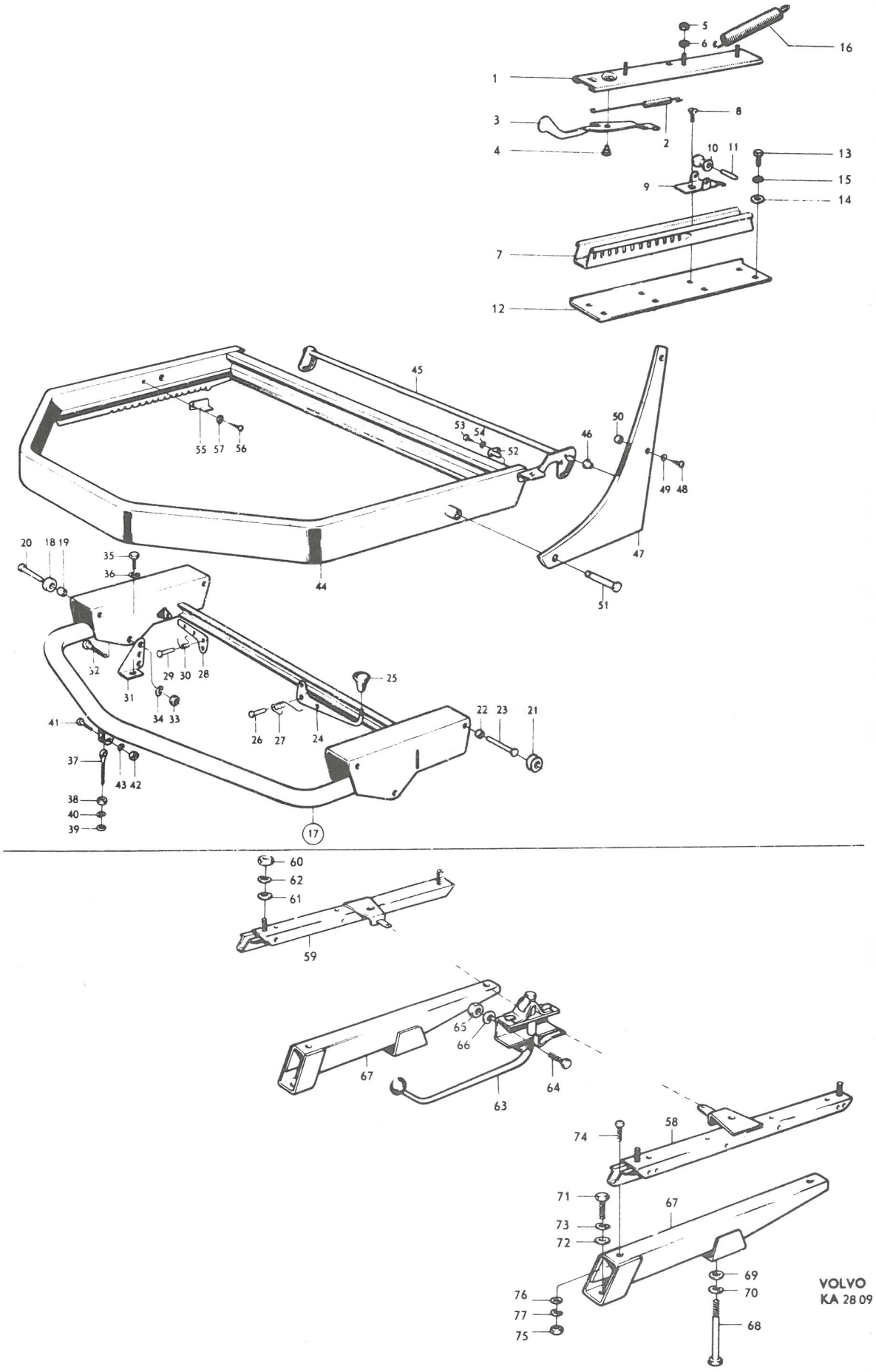
1
2
3
4
5
6
7
8
9
10
11
12
13
14
15
16
17
18
19
20
21
22
23
24
25
26
27
28
29
30
31
32
33
34
35
36
37
38
39
40
41
42
43
44
45
46
47
48
49
50
51
52
53
54
55
57
56
58
59
60
61
62
63
64
65
66
67
68
69
70
71
72
73
74
75
76
77
VOLVO
KA 28 09

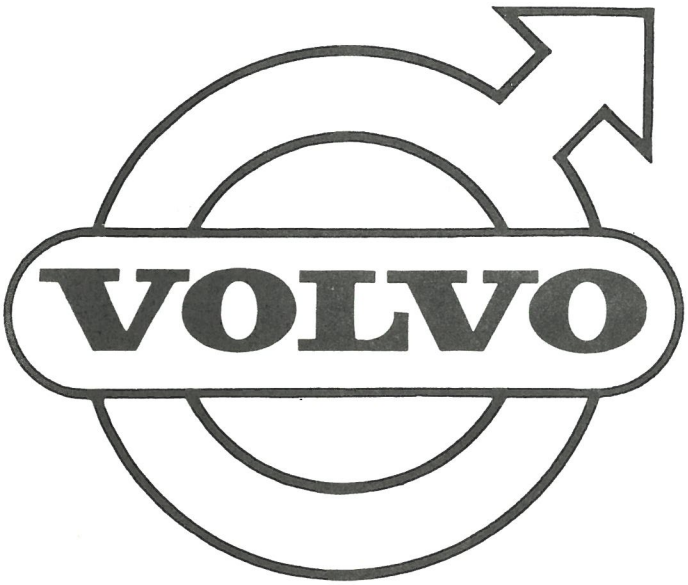
VOLVO

GRUPP 9
Övrig utrustning

INNEHÅLLSFÖRTECKNING

Värmeanläggning, t.o.m. chassi nr 13345 — Sida 2
Värmeanläggning, fr.o.m. chassi nr 13346 — Sida 8
Säkerhetsbälten — Sida 14

GROUP 9
Miscellaneous equipment

INDEX

Heating system, up to chassis No. 13345 — Page 2
Heating system, from chassis No. 13346 onwards — Page 8
Safety belts — Page 14

P 120

Värmeanläggning, t.o.m. chassi nr 13345

Heating system, up to chassis No. 13345

Pos Fig.	Antal Qty.	Benämning	Description	Det. nr Part No.	Anmärkning Notes
	1	Luftintag med fläkt	Air intake and fan	658034	
1	1	. Luftintag	. Air intake	658033	
2	3	. Mutter med hållare	. Nut and retainer	150188	
3	1	. Motor	. Motor	655878	1)
4	1	. Gummimellanlägg	. Rubber spacer	653825	
5	1	. Klamma	. Clamp	653824	2)
	1	. Klamma	. Clamp	655875	3)
6	1	. Skruv	. Screw	950046	
7	1	. Mutter	. Nut	151232	
8	3	. Skruv	. Screw	190340	
9	3	. Låsbricka	. Lock washer	951696	
10	1	. Fläkt, kmpl.	. Fan, cpl.	653214	
11	1	..Stoppskruv	.. Stop screw	951263	
12	1	. Gummibussning	. Rubber bushing	94026	
13	erf	. Kopplingsstycke	. Connector	182008	
14	1	Gummitätning	Rubber seal	654502	
15	3	Skruv	Screw	950045	
16	3	Låsbricka	Lock washer	951696	
17	erf	Slang	Hose	190495	
18	1	Ram	Frame	654284	
19	1	Nät	Net	654285	
20	1	Hållare	Retainer	654286	
21	2	Hållare	Retainer	654287	
22	2	Hållare	Retainer	656598	
23	4	Fäste	Anchorage	654290	
24	1	Kåpa	Casing	657781	
25	1	Gummislang	Rubber hose	653828	
26	1	Stag	Stay	654503	
27	1	Skruv	Screw	190340	
28	1	Bricka	Washer	120095	
29	1	Cellsystem	Core	653203	
30	2	Gummiring	Rubber strip	653207	
31	4	Gummiknapp	Rubber button	81803	
32	1	Gummislang	Rubber hose	660046	
33	1	Gummislang	Rubber hose	654695	
34	erf	Gummislang	Rubber hose	13569	
35	6	Slangklamma	Hose clamp	18998	
36	1	Vattenrör	Water pipe		4)
37a	2	Hålskruv	Banjo bolt	26013	5)
37b	4	Packning	Packing	11998	5)
38a	1	Tilloppsrör	Inlet pipe	659541	6)
38b	1	Returrör	Return pipe	659545	6)
38c	2	Vinkelnippel	Elbow nipple	659544	6)
38d	2	Packning	Packing	659547	6)
38e	1	Klamma	Clamp	191409	6)
39	1	Avtappningskran	Drain cock	82744	

1. Ersätter tidigare utförande av Hesselman fabrikat.
2. För motor av Hesselman fabrikat.
3. För motor av Elektrolux fabrikat.
4. Tidigare utförande. Ersattes av detaljer pos 38 a-38 e.
5. För vattenrör av tidigare utförande.
6. Senare utförande.

1. Replaces early production type of Hesselman manufacture.
2. For Hesselman manufactured motor.
3. For Electrolux manufactured motor.
4. Early production. Replaced by components with fig. Nos. 38a-38e.
5. For early production water pipe.
6. Late production.

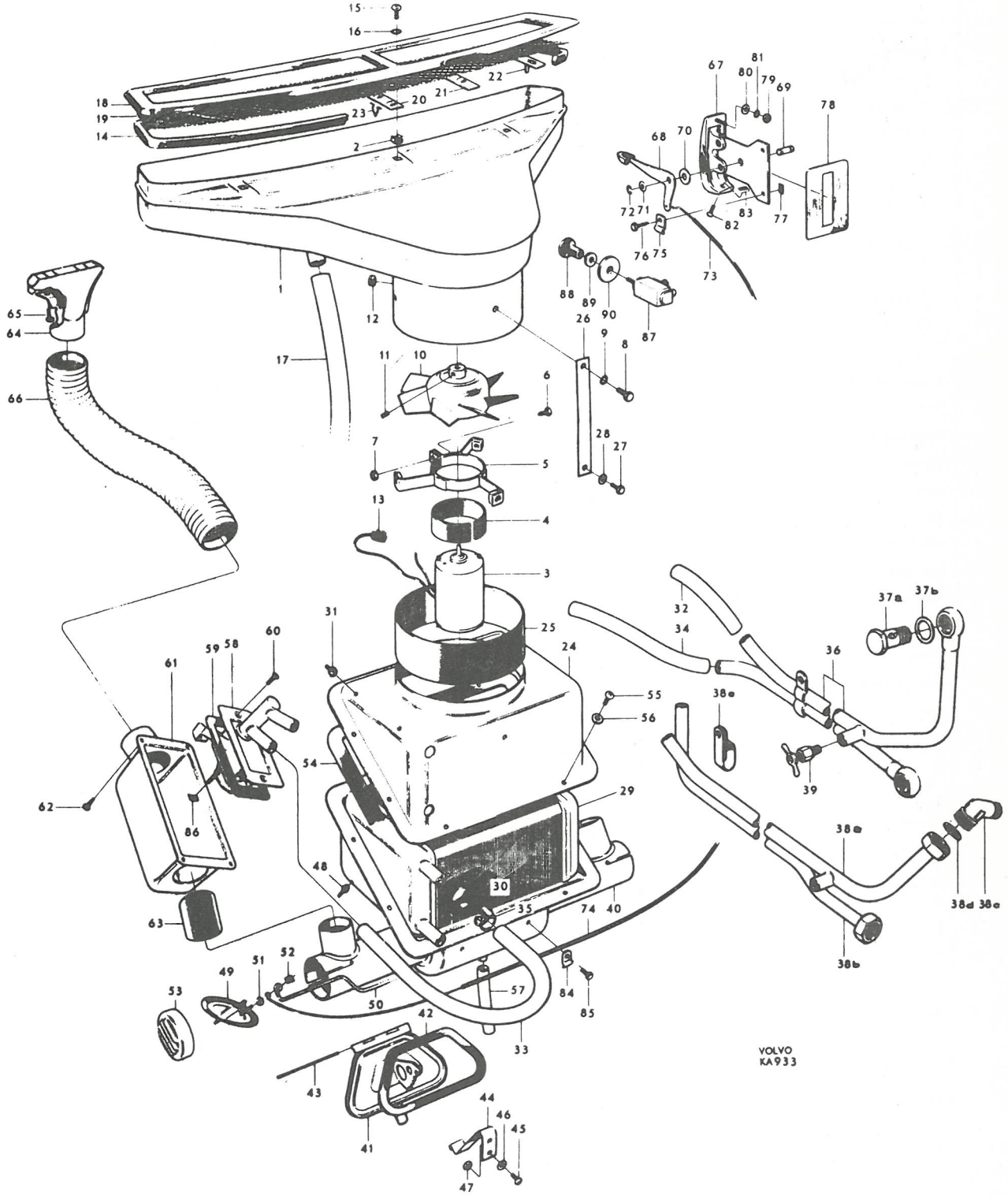
VOLVO
KA933

P 120

Värmeanläggning t.o.m. chassi nr 13345
Heating system up to chassis No. 13345

Pos Fig.	Antal Qty.	Benämning	Description	Det. nr Part No.	Anmärkning Notes
	1	Fördelningshus, kmpl.	Distributor housing, cpl.	659052	1, 3) ~~658929~~
	1	Fördelningshus, kmpl.	Distributor housing, cpl.	658930	2, 3)
40	1	. Hus	. Housing	S.E.S.	
41	1	. Lucka	. Cover	658901	
42	1	. Packning	. Gasket	658907	
43	1	. Pinne	. Pin	658906	
44	1	. Fjäder	. Spring	658908	
45	2	. Skruv	. Screw	950009	
46	2	. Bricka	. Washer	120290	
47	2	. Mutter	. Nut	951696	
48	4	. Gummiknapp	. Rubber button	81803	
49	2	. Spjäll med axel	. Shutter and spindle	653199	
50	1	. Spjällänk	. Shutter link	655789	1)
	1	. Spjällänk	. Shutter link	655790	2)
51	2	. Bricka	. Washer	951711	
52	1	. Plåtmutter	. Speed nut	190113	
53	2	. Galler	. Grille	656155	
54	1	Packning	Gasket	656776	
55	10	Skruv	Screw	955137	
56	3	Bricka	Washer	18709	
57	erf	Gummislang	Rubber hose	190992	~~657297~~
58	1	Värmekontrollventil	Heat control valve	654561	
59	1	Packning	Gasket	657384	
60	2	Skruv	Screw	955126	4)
	2	Skruv	Screw	955154	5)
61	1	Kåpa	Casing	653158	6)
	1	Kåpa	Casing	655792	7)
62	4	Skruv	Screw	955129	
	1	Gummiring	Rubber ring	653854	6)
63	1	Gummislang	Rubber hose	655736	7)
64	2	Defrostermunstycke	Defroster jet	654063	
65	4	Skruv	Screw	955136	
66	1	Spiralslang, V	Coil, L	191372	~~95334~~
	1	Spiralslang, H	Coil, R	94741	
	1	Värmereglage, kmpl.	Control unit, cpl.	653911	1)
	1	Värmereglage, kmpl.	Control unit, cpl.	654334	2)
67	1	. Reglagehus	. Unit housing	S.E.S.	
68	2	. Hävarm	. Lever	654335	
69	1	. Axel	. Shaft	653914	
70	2	. Fiberbricka	. Fiber washer	654333	
71	2	. Bricka	. Washer	61544	
72	2	. Spårryttare	. Lock washer	951668	
73	1	. Spiral med tråd	. Sheath and cable	658203	1)
	1	. Spiral med tråd	. Sheath and cable	658204	2)
74	1	. Spiral med tråd	. Sheath and cable	658202	
75	2	. Klamma	. Clamp	18335	

1. För vänsterstyrd vagn.
2. För högerstyrd vagn.
3. Ersätter tidigare förekommande fördelningshus utan lucka.
4. Tidigare utförande, nr 8x10.
5. Senare utförande, nr 6x12.
6. T.o.m. chassi nr 108.
7. Fr.o.m. chassi nr 109.

1. For LHD cars.
2. For RHD cars.
3. Replaces early production distributor housing without cover.
4. Early production, No. 8 x 10.
5. Late production, No. 6 x 12.
6. Up to chassis No. 108.
7. From chassis No. 109 onwards.

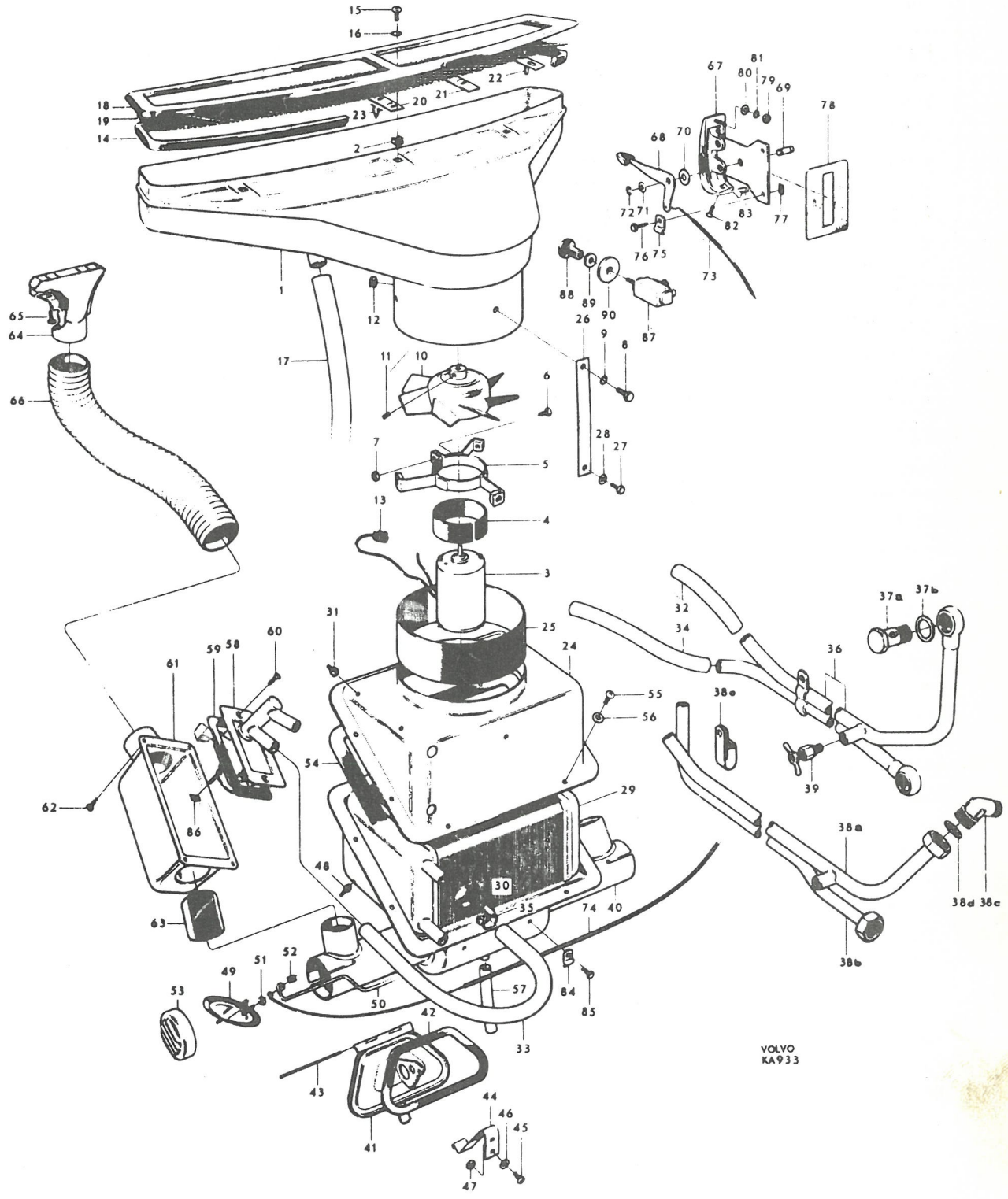
VOLVO
KA933

P 120

Värmeanläggning t.o.m. chassi nr 13345
Heating system up to chassis No. 13345

Pos Fig.	Antal Qty.	Benämning	Description	Det. nr Part No.	Anmärkning Notes
76	2	. Skruv	. Screw	107410	
77	2	. Plåtmutter	. Speed nut	95258	
78	1	Skylt	Plate	660530	1)
	1	Skylt	Plate	660529	2)
79	1	Mutter	Nut	951096	
80	1	Bricka	Washer	18709	
81	1	Låsbricka	Lock washer	951693	
82	1	Skruv	Screw	190253	
83	1	Plåtmutter	Speed nut	95258	
84	3	Klamma	Clamp	18335	
85	3	Skruv	Screw	107410	
	1	Plåtmutter	Speed nut	190113	
86	1	Plåtmutter	Speed nut	82660	
87	1	Strömställare	Switch	658666	~~654614~~
88	1	Knopp	Button	654441	
89	1	Mutter	Nut	654442	
90	1	Bricka	Embellisher	656182	1)
	1	Bricka	Embellisher	656238	2)

1. Svensk text.
2. Engelsk text.

1. Swedish text.
2. English text.

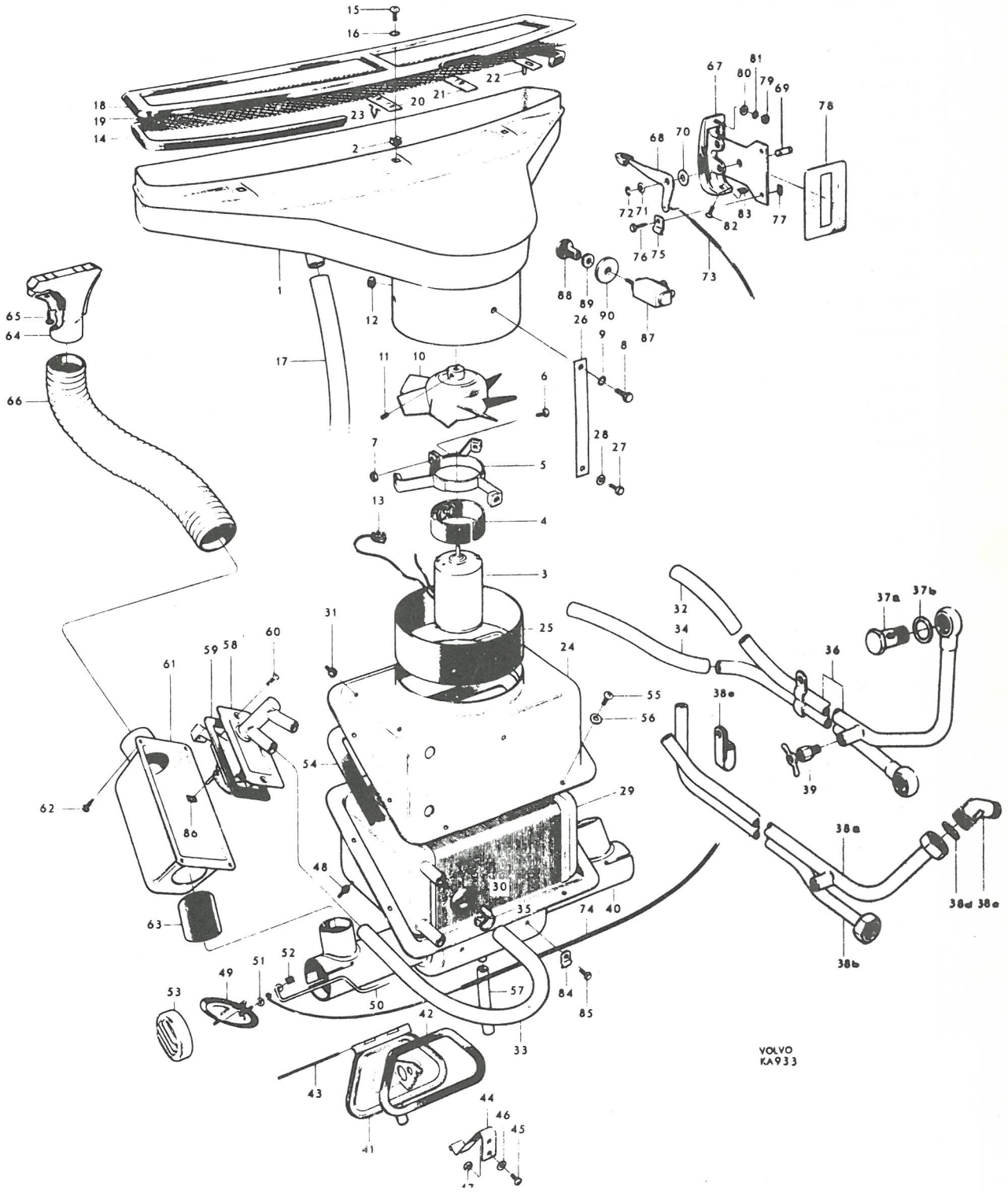
VOLVO
KA933

P 120

Värme- och friskluftsanläggning fr.o.m. chassi nr 13346

Heater and Fresh-air units w.e.f. chassis No. 13346

Pos Fig.	Antal Qty. MV	Antal Qty. MF	Benämning	Description	Det. nr Part No.	Anmärkning Notes
	1		Värmeanläggning, kmpl.	Heater unit, cpl.	658700-0	
		1	Friskluftsanläggning, kmpl.	Fresh-air unit, cpl.	659804-9	
1	1	1	. Kåpa, främre	. Casing, forward	658701-8	1)
		1	. Gummiplugg i kåpa	. Rubber plug in casing	94081-7	
2	1	1	. Kåpa, bakre	. Casing, rear	658708-3	
3	8	8	. Skruv	. Screw	955137-5	
4	1		. Cellsystem	. Core	653203-0	
5	2		. Gummitätning	. Rubber seal	653207-1	
6	8	2	. Gummiknapp	. Rubber button	82429-2	
7	1	1	. Spjäll	. Shutter	658725-7	
8	1	1	. Packning	. Gasket	658728-1	
9	1	1	. Axel	. Shaft	658727-3	
10	2	2	. Bussning	. Bushing	658729-9	
11	1	1	. Plåtmutter	. Speed nut	190113-1	
	1	1	. Dämpfjäder	. Damping spring	661559-5	
	2	2	. Skruv	. Screw	955136-7	
	2	2	. Plåtmutter	. Speed nut	95258-0	
12	1	1	. Defrosterspjäll	. Defroster shutter	658720-8	
13	1	1	. Packning	. Gasket	658722-4	
14	1	1	. Axel	. Shaft	658724-0	
15	2	2	. Bussning	. Bushing	658729-9	
16	1	1	. Plåtmutter	. Speed nut	190113-1	
	1	1	. Dämpfjäder	. Damping spring	661559-5	
	2	2	. Skruv	. Screw	955136-7	
	2	2	. Plåtmutter	. Speed nut	95258-0	
17	1	1	. Gummibussning	. Rubber bushing	40136-4	
18	1	1	. Defrosteruttag	. Defroster outlet	658715-8	
19	4	4	. Plåtmutter	. Speed nut	120400-7	
20	1	1	. Motor	. Motor	658716-6	
21	2	2	. Gummibussning	. Rubber bushing	94026-2	
22	2	2	. Bricka	. Washer	951713-7	
23	1	1	. Gummimellanlägg	. Rubber spacer	95327-3	
24	1	1	. Motorkåpa	. Motor casing	658730-7	
25	1	1	. Lock	. Cover	658717-4	
26	1	1	. Packning	. Gasket	659139-0	
27	7	7	. Skruv	. Screw	955136-7	
28	1	1	. Gummibussning	. Rubber bushing	40136-4	
29	1	1	. Turbinhjul, kmpl.	. Turbine rotor, cpl.	95217-6	
30	1	1	. . Stoppskruv	. . Stop screw	915522-7	
31	2	2	. Klammer	. Clamp	191138-7	
32	2	2	. Skruv	. Screw	955136-7	
33	1	1	Packning	Gasket	658731-5	
34	1	1	Packning	Gasket	659752-0	
35	1	1	Skruv	Bolt	921810-8	

1. Denna kåpa finns i två utföranden. Tid. utf. kännetecknas av att kåpan är försedd med ett kort dräneringsrör. Sen. utf., som införts fr.o.m. chassi nr 40239, kännetecknas av att botten är nedpressad och försedd med hål avsett för montering av gummislang med flänsgrepp.

1. There are two models of this casing. The early prod. type is recognised by the fact the casing is equipped with a short drainage pipe. Late prod., which was introduced with effect from chassis No. 40239, is recognised by the fact the bottom is pressed and equipped with a hole to enable the fitting of a rubber hose with flange.

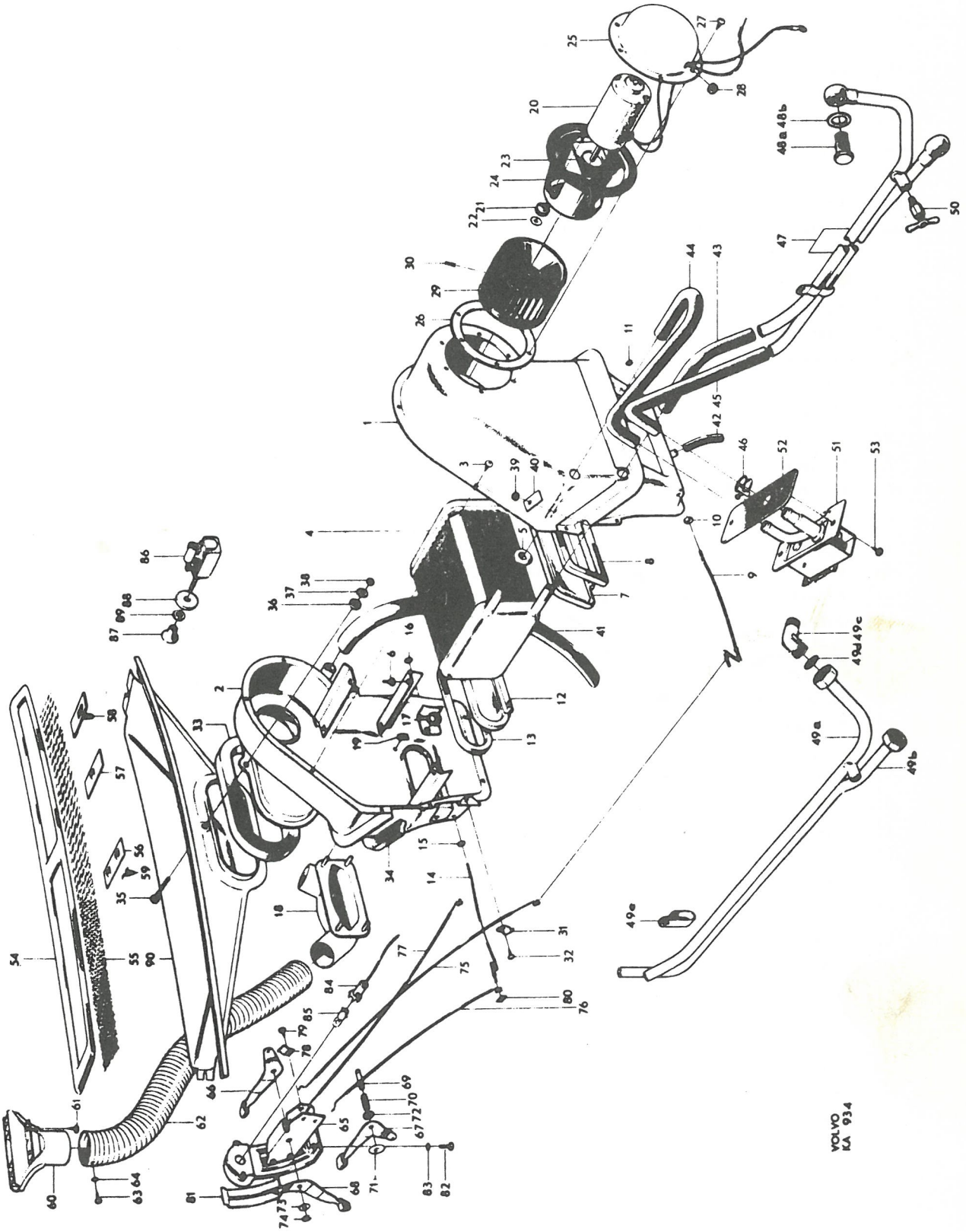
VOLVO
KA 934

P 120

Värme- och friskluftsanläggning fr.o.m. chassi nr 13346

Heater and Fresh-air units w.e.f. chassis No. 13346

Pos Fig.	Antal Qty. MV	Antal Qty. MF	Benämning	Description	Det. nr Part No.	Anmärkning Notes
36	2	2	Bussning	Bushing	658719-0	
37	2	2	Bricka	Washer	11961-0	
38	1	1	Mutter	Nut	921980-9	
39	2	2	Mutter	Nut	921980-9	
	3	3	Låsbricka	Lock washer	951696-4	
40	2	2	Bricka	Washer	191471-2	
41	erf	erf	Plastslang	Plastic hose	190495-2	
42	erf	erf	Gummislang	Rubber hose	190992-8	1)
	1	1	Gummislang	Rubber hose	661063-8	2)
43	1		Gummislang	Rubber hose	660046-4	
44	1		Gummislang	Rubber hose	660047-2	
45	erf		Gummislang	Rubber hose	13569-9	
46	6		Klammer	Clamp	952651-8	
47	1		Vattenrör	Water pipe		3)
48a	2		Hålskruv	Banjo bolt	26013-3	4)
48b	4		Packning	Gasket	11998-2	4)
49a	1		Tilloppsrör	Inlet pipe	659541-7	5)
49b	1		Returrör	Return pipe	659545-8	6)
	1		Returrör	Return pipe	419030-2	7)
49c	2		Vinkelnippel	Elbow nipple	659544-1	6)
	1		Vinkelnippel, övre	Elbow nipple, upper	418421-4	7)
	1		Vinkelnippel, nedre	Elbow nipple, lower	659544-1	7)
49d	2		Packning	Packing	659547-4	6)
	1		Packning	Packing	659547-4	7)
49e	1		Klammer	Clamp	191409-2	6)
	1		Klammer	Clamp	418194-7	7)
50	1		Avtappningskran	Drain cock	82744-4	
		2	Propp	Plug	952076-8	~~180741~~
51	1		Värmekontrollventil	Heater control valve	658705-9	
52	1		Packning	Gasket	659357-8	
53	2		Skruv	Screw	955138-3	
		1	Lock	Cover	663877-9	~~657549~~
54	1	1	Ram	Fråme	654284-9	
55	1	1	Nät	Net	654285-6	
56	1	1	Hållare	Retainer	654286-4	
57	2	2	Hållare	Retainer	654287-2	
58	2	2	Hållare	Retainer	656598-0	
59	4	4	Fäste	Anchorage	654290-6	
60	2	2	Defrostermunstycke	Defroster jet	654063-7	
61	4	4	Skruv	Screw	955136-7	
62	2	2	Spiralslang	Coil hose	191136-1	
63	2	2	Skruv	Screw	955136-7	
64	2	2	Bricka	Washer	940090-4	

1. Rak. T.o.m. chassi nr 40238.
2. Med flänsgrepp. Fr.o.m. chassi nr 40239.
3. Tid. utf. Ersättes av detaljer pos 49a-49e.
4. För vattenrör av tid. utf.
5. Sen. utf.
6. Sen.utf. (Ej för vagnar med saxomatkoppling).
7. För vagnar med saxomatkoppling.

1. Straight. Up to chassis No. 40238.
2. With flange grip. W.e.f. chassis No. 40239.
3. Early prod. Replaced by components fig. 49a-49e.
4. For early prod. water pipe.
5. Late prod.
6. Late prod. (Not for chassis with Saxomat clutches).
7. For chassis with Saxomat clutches.

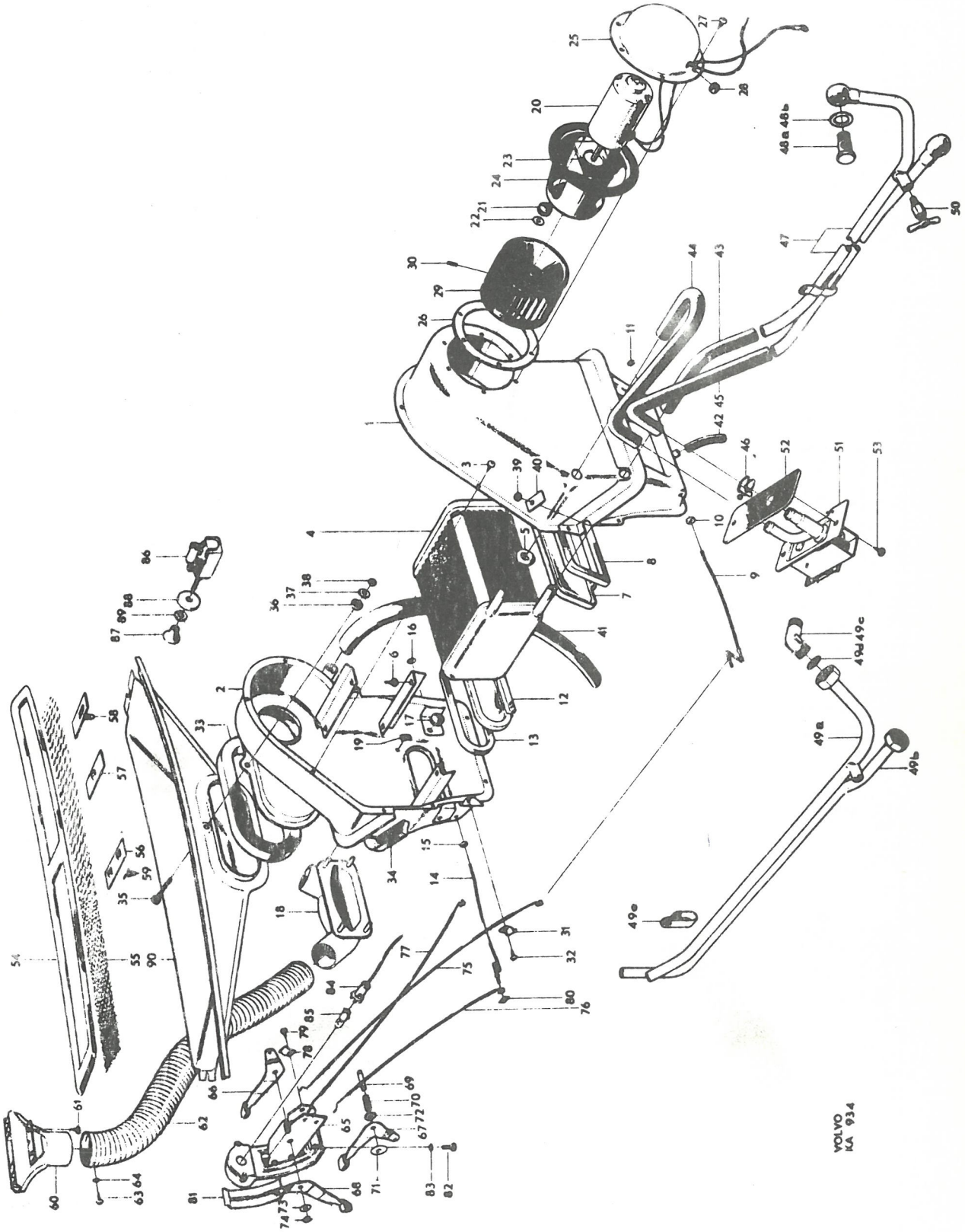
VOLVO
KA 934

P 120

Värme- och friskluftsanläggning fr.o.m. chassi nr 13346

Heater and Fresh-air units w.e.f. chassis No. 13346

Pos Fig.	Antal Qty. MV	MF	Benämning	Description	Det. nr Part No.	Anmärkning Notes
	1		Reglage, kmpl.	Control unit, cpl.	658750	1)
	1		Reglage, kmpl.	Control unit, cpl.	660675	2)
		1	Reglage, kmpl.	Control unit, cpl.	659805	
65	1	1	. Reglagehus	. Unit housing	S.E.S.	
66	1	1	. Hållare	. Retainer	658745	
67	1	1	. Hållare	. Retainer	658746	
68	1	1	. Hållare	. Retainer	658747	
69	1	1	. Axel	. Shaft	658963	
70	1	1	. Fjäder	. Spring	658748	
71	3	3	. Fiberbricka	. Fibre washer	654333	
72	1	1	. Bricka	. Washer	906824	
73	2	2	. Bricka	. Washer	61544	
74	2	2	. Spårryttare	. Lock washer	951668	
75	1	1	. Spiral med tråd	. Cable and sheath	658944	
76	1	1	. Spiral med tråd	. Cable and sheath	659599	
77	1		. Spiral med tråd	. Cable and sheath	659017	
78	3	2	. Klamma	. Clamp	191138	
79	3	2	. Skruv	. Screw	955136	
80	2	2	Plåtmutter	Speed nut	190113	
81	1	1	Skylt	Plate	660530	3)
	1	1	Skylt	Plate	660529	4)
82	3	3	Skruv	Screw	950009	5)
	3	3	Skruv	Screw	106937	6)
83	3	3	Låsbricka	Lock washer	951692	5)
84	1	1	Lamphållare med ledning	Bulb socket and cable	659061	7)
	1	1	Lamphållare med ledning	Bulb socket and cable	659062	8)
85	1	1	Glödlampa	Bulb	19901	
86	1	1	Strömställare	Switch	658666	~~654614~~
87	1	1	Knapp	Button	654441	
88	1	1	Bricka	Washer	656182	3)
	1	1	Bricka	Washer	656238	4)
89	1	1	Mutter	Nut	654442	
90			Luftintag	Air intake		Se grupp 8. See Group 8.

1. T.o.m. chassi nr 29950. Ersättes av 1 st nr 660675 och 3 st nr 106937.
2. Fr.o.m. chassi nr 29951.
3. Svensk text.
4. Engelsk text.
5. T.o.m. chassi nr 29950.
6. Fr.o.m. chassi nr 29951.
7. För Vst. vagnar t.o.m. chassi nr 20999.
8. För Hst. vagnar t.o.m. chassi nr 20999.

1. Up to chassis No. 29950. Replaced by 1 pc. No. 660675 and 3 pcs. No. 106937.
2. W.e.f. chassis No. 29951.
3. Swedish text.
4. English text.
5. Up to chassis No. 29950.
6. W.e.f. chassis No. 29951.
7. LHD. Up to chassis No. 20999.
8. RHD. Up to chassis No. 20999.

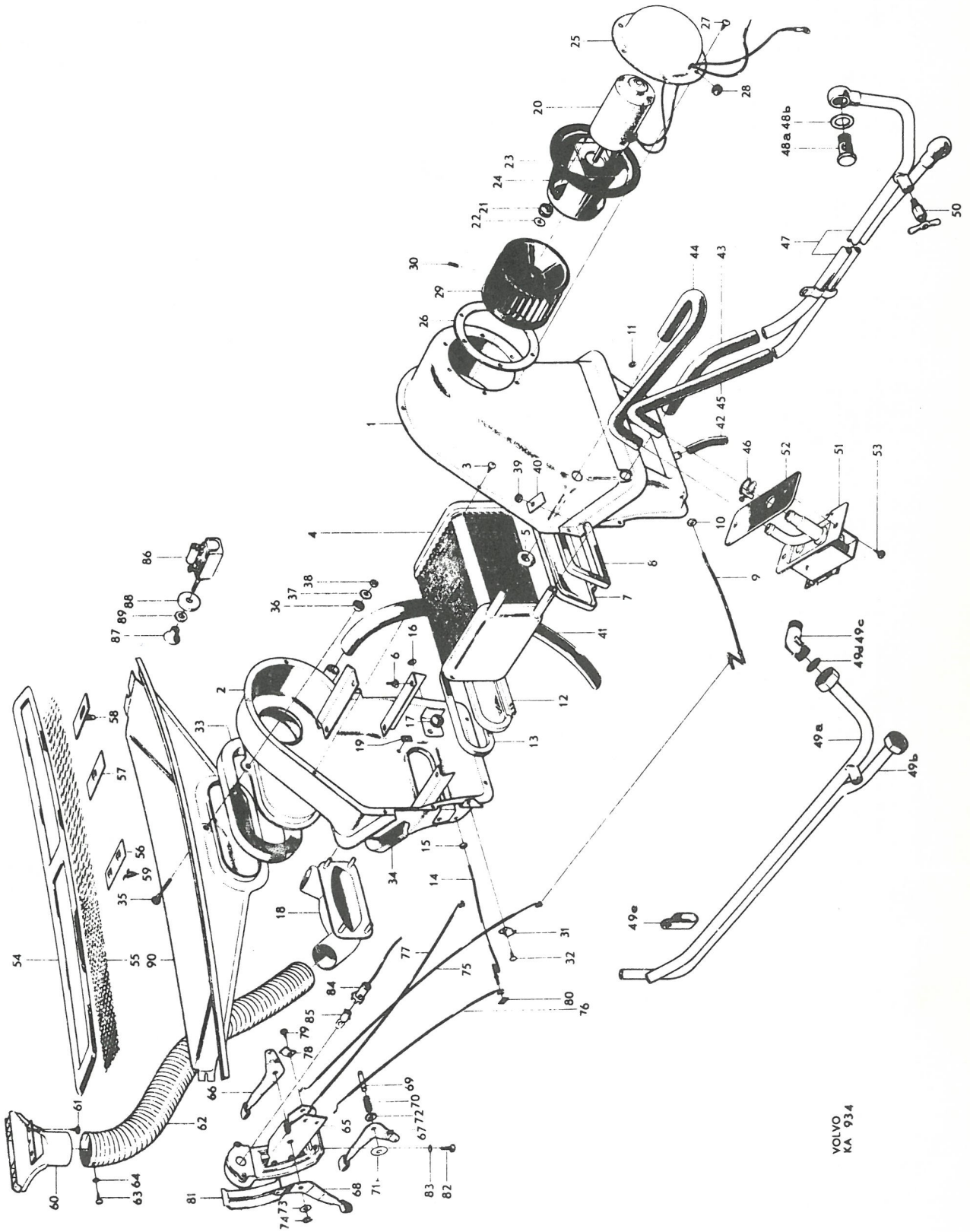
VOLVO
KA 934

P 120

Säkerhetsbälte — Safety belts

Pos Fig.	Antal Qty.	660037	661189	666443	Benämning	Description	Det. nr Part No.	Anmärkning Notes
	2				Säkerhetsbälte	Safety belt		1, 2)
	4				Skruv, övre	Screw, upper	940103-5	
	4				Låsbricka	Lock washer	190690-8	
	4				Skruv, bakre	Screw, rear	921840-5	
	8				Låsbricka	Lock washer	190690-8	
	2				Rem på framstol	Belt on front seat	279242-2	
	4				Bricka	Washer	279243-0	
	4				Skruv	Screw	106988-9	
	2				Bygel, under bakdyna	Brace, under rear seat cushion	279054-1	
	4				Skruv	Screw	101285-5	
	4				Bricka	Washer	91944-9	
		2			Säkerhetsbälte	Safety belt	66003[illegible]3	3)
			2		Säkerhetsbälte	Safety belt	661189-1	4)
1				2	Säkerhetsbälte	Safety belt	666443-7	5)
2			2	2	Skruv	Screw	191855-6	
3			4	4	Plastbussning	Plastic bushing	661804-5	
4			2	2	Bricka	Washer	191862-2	
5			2	2	Bricka	Washer	191861-4	
6		4			Skruv	Screw	940166-2	
7		4			Låsbricka	Lock washer	955949-3	
8		1	1	1	Fästbeslag	Fitting	660225-4	
		1			Skruv, 1/2"-20 UNF x 1 1/4"	Screw, 1/2"-20 UNF x 1 1/4"	191537-0	Tid utf Early prod
		1			Skruv, 1/2"-13 UNC x 1"	Screw, 1/2"-13 UNC x 1"	191853-1	Mellan utf Intermed prod
9		1	1	1	Mutter	Nut	955850-3	Sen utf Late prod
10		1	1	1	Låsbricka	Lock washer	955951-9	
11		2	2	2	Skruv	Screw	191543-8	
12		2	2	2	Bricka	Washer	940097-9	
13		2	2	2	Fästknapp	Hang button	660634-7	
14		2	2	2	Skruv	Screw	955122-7	
15		2	2	2	Bricka	Washer	951713-7	

1. 2- punktsfastsättning. Se tillbehörskatalogen.
2. T o m chassi nr 27993.
3. Chassi nr 27994-65831, 65835-66236, 66241-66253, 66255-66388, 66395-66557, 66560-66574, 66649, 66693-66694, 66711, 66866, 66953, 66983-66986.
4. Chassi nr 65832-65834, 66237-66240, 66254, 66389-66394, 66558-66559, 66575-66648, 66650-66692, 66695-66710. 66712-66865, 66867-66952, 66954-66982, 66987-78749, 78751-78765, 78767-78768.
5. Fr o m chassi nr 78769 samt nr 78750, 78766.

1. 2 - point fitting. See Accessories Catalogue.
2. Up to chassis No 27993.
3. Chassis Nos 27994-65831, 65835-66236, 66241-66253, 66255-66388, 66395-66557, 66560-66574, 66649, 66693-66694, 66711, 66866, 66953, 66983-66986.
4. Chassis Nos 65832-65834, 66237-66240, 66254, 66389-66394, 66558-66559, 66575-66648, 66650-66692, 66695-66710, 66712-66865, 66867-66952, 66954-66982, 66987-78749, 78751-78765, 78767-78768.
5. W e f chassi No 78769 and Nos 78750, 78766.

Printed in Sweden

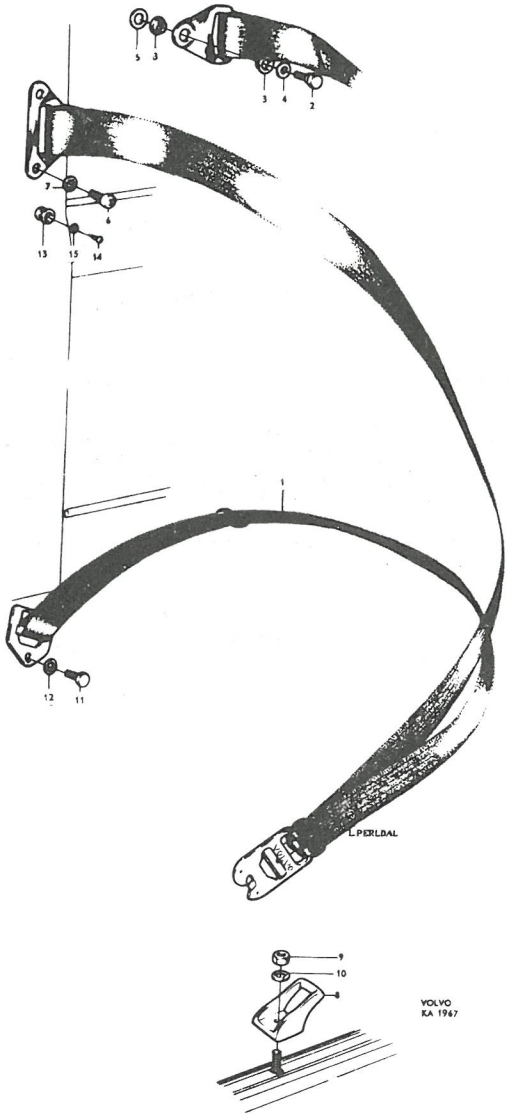
5
3
3
4
2
7
6
13
15
14
1
12
11
L.PERLBAL
9
10
8
VOLVO
KA 1967

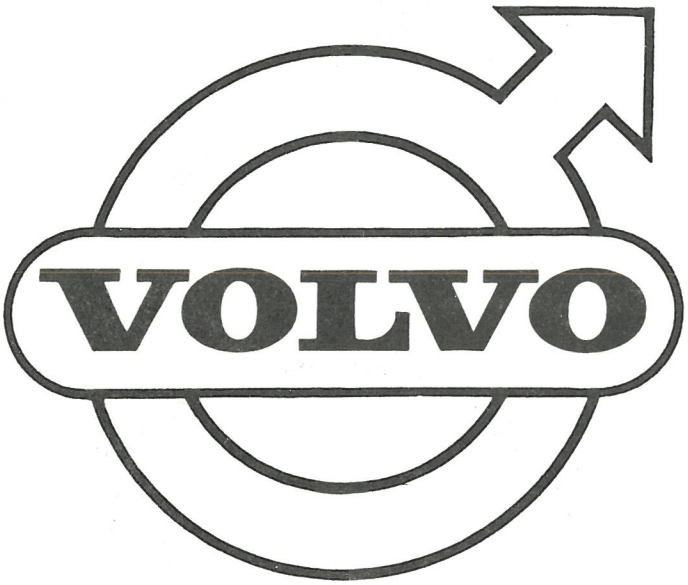
VOLVO

Pos Fig.	Antal Qty.	Benämning	Description	Det. nr Part No.	Anmärkning Notes
		Grupp 2a	Group 2a		
		Kolvringssats, std d	Piston ring, set, std	275215-2	
		0,020" öd	0,020" os	275217-8	
		0,030" öd	0.030" o s	275218-6	
		0,040" öd	0.040" o s	275219-4	
		0,050" öd	0.050" o s	275220-2	
		Kolvsats, std d , klass A	Piston set, std, class A	275112-1	
		B	B	275113-9	
		C	C	275114-7	
		D	D	275115-4	
		E	E	275116-2	
		F	F	275117-0	
		G	G	275118-8	
		H	H	275119-6	
		0,020" öd	0.020" o s	275121-2	
		0,030" öd	0.030" o s	275122-0	
		0,040" öd	0.040" o s	275123-8	
		0,050" öd	0.050" o s	275124-6	
		Låsbrickssats, motor	Lock washer set, engine	54092-2	
		Packningssats, helrenovering	Gasket set, overhaul	54970-9	B 16 A
		helrenovering	overhaul	54972-5	B 16 B
		insugnings- och avgasrör	manifolds	275401-8	
		sotning	decarbonizing	54971-7	B 16 A
		sotning	decarbonizing	54973-3	B 16 B
		Vevaxellagersats, std d	Crankshaft bearing set, std	276686-3	
		0,010" ud	0.010" u s .	276687-1	B 16 A
		0,020" ud	0.020" u s .	276688-9	
		0,030" ud	0.030" u s .	276689-7	
		std d	std	276690-5	
		0,010" ud	0.010" u s .	276691-3	B 16 B
		0,020" ud	0.020" u s .	276692-1	
		0,030" ud	0.030" u s .	276693-9	
		Vevstakslagersats, std d	Connecting rod bearing set, std	276658-2	
		0,010" ud	0.010" u s	276659-0	B 16 A
		0,020" ud	0.020" u s	276660-8	
		0,030" ud	0.030" u s	276661-6	
		std d	std	276654-1	
		0,010" ud	0.010" u s	276655-8	B 16 B
		0,020" ud	0.020" u s	276656-6	
		0,030" ud	0.030" u s	276657-4	

P 120

Satsförpackningar "Specifikation": se specialkatalogen

Parts kits "Specification": see Special Catalogue

Pos Fig.	Antal Qty.	Benämning	Description	Det. nr Part No.	Anmärkning Notes
		Grupp 2b	Group 2b		
		Vattenpumpssats	Water pump set	54609-3	
		Grupp 2c	Group 2c		
		Membransats, bensinpump	Diaphragm set, fuel pump	276223-5	
		förgasare, B16A	carburetor	237058-3	B16A
		Monteringssats, avgassystem, tid utf	Installation set, exhaust system, early prod	276425-6	1)
		avgassystem, sen utf	exhaust system, late prod	276426-4	1)
		flottörhus, SU	float housing, SU	276404-1	2) B16B
		Packningssats, förgasare, Zenith	Gasket set, Zenith carburetor	275418-2	B16A
		förgasare, SU	SU carburetor	275420-8	B 16B
		Renoveringssats, bensinpump	Overhaul set, fuel pump	276224-3	
		förgasare, Zenith	Zenith carburetor	276413-2	B16A
		förgasare, SU	SU carburetor	276217-7	B16B
		Grupp 2d	Group 2d		
		Chokereglagesats	Choke linkage set	276382-9	B16A
		Grupp 3	Group 3		
		Körvisaromkopplarsats	Directional indicator switch set	276361-3	3)
		Strålkastarsats, tid utf	Headlamp set, early prod	276410-8	
		sen utf	late prod	54895-8	
		Tändledningssats	Ignition cable set	275652-6	
		Grupp 4	Group 4		
		Lamellbeläggssats	Clutch lining set	54033-6	4)
		Lamellbeläggssats	Clutch lining set	54598-8	5)
		Packnings- och låsringssats, växellåda	Gasket and lock ring set, transmission .	276357-1	H6
		växellåda	transmission .	276392-8	M4
		Packningssats, växellåda	Gasket set, transmission	275417-4	M4
		växellåda	transmission	275415-8	M30, M40
		växellåda	transmission	275416-6	M31, M41
		Renoveringssats, manövercylinder	Overhaul set, operating cylinder	276451-2	
		tryckpump	master cylinder	~~276452-0~~	276513
		Stötdämparsats, bak	Shock absorber set, rear	276445-4	

1. Se information grupp 3 nr 16- 1960(S) och grupp 3 nr 13(SK).
2. Se verkstadmeddelande P grupp 23 nr 2.
3. Byte till sen utf.
4. B 16 A t o m motor nr 104275 samt fr o m motor nr 120789. B 16 B.
5. B 16 A. Motor nr 104276-120788.

1. See Parts Information Bulletin, Group 3 No 13 - 1960.
2. See Workshop Bulletin P Group 23 No 2.
3. Replaced by late production type.
4. B 16 A up to engine No 104275 and w e f motor No 120789. B 16 B.
5. B 16 A. Engines Nos 104276-120788.

Pos Fig.	Antal Qty.	Benämning	Description	Det. nr Part No.	Anmärkning Notes
		Grupp 5	Group 5		
		Bromsbeläggsats, framhjul	Brake lining set, front wheels	275815-9	1, 2)
		framhjul	front wheels	275806-8	1, 3)
		framhjul	front wheels	275851-4	4, 2)
		framhjul	front wheels	275847-2	4, 3)
		bakhjul	rear wheels	275814-2	1, 2)
		bakhjul	rear wheels	275800-1	1, 3)
		bakhjul	rear wheels	275818-3	5, 3)
		bakhjul	rear wheels	275853-0	5, 2)
		bakhjul	rear wheels	275848-0	6, 3)
		Handbromssats	Handbrake set	276355-5	
		Renoveringssats, tryckpump	Overhaul set, master cylinder	276405-8	7)
		tryckpump	master cylinder	276461-1	8)
		Grupp 6	Group 6		
		Renoveringssats för framvagn, mindre	Overhaul set for front section, small .	276379-5	
		större	large .	276378-7	
		mellanarm	steering idler arm	54928-7	
		styrinrättning	steering gear	54929-5	
		Stötdämparsats, främre	Shock absorber set, front	276444-7	
		Grupp 8	Group 8		
		Huvlåssats, P 1200	Hood lock set, P 1200	276358-9	9)
		P 1200, Vst	P 1200, LHD	276386-0	10)
		P 1200, Hst	P 1200, RHD	276387-8	10)
		Monteringssats, skärmar, främre	Installation set, front fenders	276465-2	
		stötfångare	bumper	276422-3	halvsats half set

1. T o m chassi nr 15238 utom nr 14986-14987, 15069-15072, 15075-15081, 15084, 15097-15105, 15178-15185.
2. Avsedd för limning.
3. Avsedd för nitning.
4. Fr o m chassi nr 15239 samt nr 14986-14987, 15069-15072, 15075-15081, 15084, 15097-15105, 15178-15185.
5. Chassi nr 14986-14987, 15069-15072, 15075-15081, 15084, 15097-15105, 15178-15185, 15239-78055, 78058-78062, 78066-78069, 78071-78077, 78079-78225, 78407, 78438, 78482-78484.
6. Fr o m chassi nr 78485 samt nr 78056-78057, 78063-78065, 78070, 78078, 78226-78406, 78403-78437, 78439-78481.
7. T o m chassi nr 64859 utom nr 64379, 64389, 64403-64407, 64411-64415, 64418, 64428-64429, 64509-64546, 64548-64833, 64836-64858.
8. Fr o m chassi nr 64860 samt nr 64379, 64389, 64403-64407, 64411-64415, 64418, 64428-64429, 64509-64546, 64548, 64833, 64836-64858.
9. T o m chassi nr 509.
10. Chassi nr 510-10000.

1. Up to chassis No 15238 except Nos 14986-14987, 15069 -15072, 15075-15081, 15084, 15097-15105, 15178-15185.
2. Bonding.
3. Riveting.
4. W e f chassis No 15239 and Nos 14986-14987, 15069-15072, 15075-15081, 15084, 15097-15105, 15178-15185.
5. Chassi nr 14986-14987, 15069-15072, 15075-15081, 15084, 15097-15105, 15178-15185, 15239-78055, 78058-78062, 78066-78069, 78071-78077, 78079-78225, 78407, 78438, 78482-78484.
6. W e f chassis No 78485 and Nos 78056-78057, 78063-78065, 78070, 78078, 78226-78406, 78403-78437, 78439-78481.
7. Up to chassis No 64859 except Nos 64379, 64389, 64403-64407, 64411-64415, 64418, 64428-64429, 64509-64546, 64548-64833, 64836-64858.
8. W e f chassis No 64860 and Nos 64379, 64389, 64403-64407, 64411-64415, 64418, 64428-64429, 64509-64546, 64548-64833, 64836-64858.
9. Up to chassis No 509.
10. Chassis Nos 510-10000.

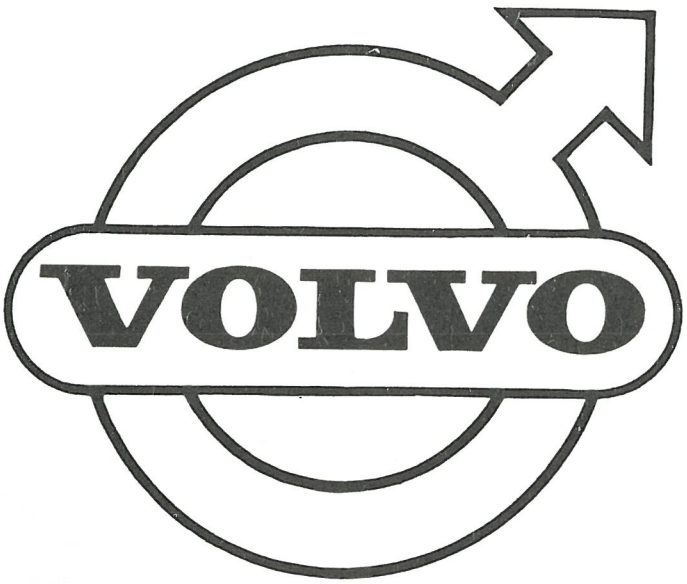
VOLVO

REGISTER

INNEHÅLLSFÖRTECKNING

Alfabetiskt register — Sida 2
Nummerregister — Sida 7

REGISTER

INDEX

Alphabetical register — Page 2
Numerical register — Page 7

A	Grupp	Sida
Avgasrör	2a	6
Avgassystem	2c	20
Armstöd på dörrar	8	66
B		
Bakaxel ENV	4	58
Bakaxel Spicer	4	62
Bakaxelupphängning	4	68
Bakhjulsbroms, tid utf	5	6
Bakhjulsbroms, sen utf	5	10
Baklucka	8	28
Bakruta	8	50
Bakskärmar	8	20
Baksäte	8	72
Batteri	3	14
Bensinpump	2c	4
Bensintank	2c	2
Blinkdon	3	30
Blinklyktor	3	20
Bromsledningar	5	14
C		
Chokereglage, Hst	2d	8
Chokereglage, Vst	2d	4b
Cigarettändare	3	30
Cylinderblock	2a	2
Cylinderlock	2a	6
D		
Detaljer, baklucka	8	46
Diverse inre utrustning	8	52
Drivrem för fläkt och generator	2b	2
Dörrar	8	26
Dörrdetaljer, främre dörr	8	30
Dörrdetaljer, bakre dörr	8	38
E		
Elledningar	3	32b
F		
Fläkt	2b	2
Fotbromsmanövrering	5	14
Fotomkopplare	3	32
Framaxelbalk	6	2
Framfjäder	6	4
Framhjulsbroms, tid utf	5	2
Framhjulsbroms, sen utf	5	4
Framskärmar	8	2
Framstolar	8	72
Framstycke	8	4
Fördelare	3	2
Förgasare, B16A	2c	6
Förgasare, B16B	2c	10

A	Group	Page
Air filter, B16A	2c	16
Air filter, B16B	2c	18
Armrests on doors	8	66
B		
Battery	3	14
Body sides	8	20
Bonnet (hood)	8	4
Brake, hand	5	18
Brake lines	5	14
Brakes, front, early prod	5	2
Brakes, front, late prod	5	4
Brakes, rear, early prod	5	6
Brakes, rear, late prod	5	10
Breather pipe	2a	2
Bumpers	8	58
C		
Camshaft	2a	12
Carburetor, B16A	2c	6
Carburetor, B16B	2c	10
Charging relay	3	8
Choke linkage, LHD	2d	4b
Choke linkage, RHD	2d	8
Cigarette lighter	3	30
Clutch	4	2
Clutch linkage	4	4
Control arms	6	2
Cooling system	2b	1
Cowl	8	12
Crankshaft and related parts	2a	8
Cylinder block	2a	2
Cylinder head	2a	6
D		
Directional indicator switch	3	30
Distributor	3	2
Door components, front doors	8	30
Door components, rear doors	8	38
E		
Electrical cables	3	32b
Engine linkages	2d	1
Engine mountings	2a	4
Exhaust manifold	2a	6
Exhaust pipes	2c	20
Exhaust system	2c	20
External embellishers	8	56
F		
Fan	2b	2
Fenders, front	8	2
Fenders, rear	8	20
Firewall	8	14
Flashers	3	20
Floor section	8	16
Flywheel	2a	10
Flywheel casing	2a	4
Foot brake linkage	5	14
Foot dipper switch	3	32
Front end	8	4
Front fenders	8	2
Front seat mountings, bench-type	8	96

Printed in Sweden

F	Grupp	Sida	F	Group	Page
			Front seat mountings, individual seats	8	94
			Front seats	8	72
			Front suspension	6	2
			Front wheel brakes, early prod	5	2
			Front wheel brakes, late prod	5	4
			Fuel filler cap	2c	2
			Fuel pump	2c	4
			Fuel system	2c	2
			Fuseboxes	3	32
G			G		
Gasreglage, Hst	2d	6	Gearbox (transmission)	4	8
Gasreglage, Vst	2d	2	Generator	3	8
Generator	3	8			
Golvparti	8	16			
H			H		
Handbroms	5	18	Handbrake	5	18
Hjul	6	6	Headlamps	3	18
Hjulcylinder, tid utf	5	12	Headlining	8	66
Hjulcylinder, sen utf	5	13	Heater unit	9	2
Hjulhus, främre	8	12	Hood	8	4
Hjulhus, bakre	8	20	Horn components	3	16
Huvlås	8	4	Hub caps	6	6
			Hubs, front wheel	6	6
			Hubs, rear wheel	6	60,66
			Hydraulic lines	5	6
I			I		
Innerbelysning	3	22	Ignition cables	3	6
Innerklädsel	8	66	Ignition coil	3	6
Instrument	3	36	Ignition switch	3	6
Instrumentbräde	8	14	Impulse unit	3	30
Insugningsrör	2a	6	Instrument panel	3	14
			Instruments	3	36
			Intake manifold	2a	6
			Interior lamp	3	22
K			K		
Kamaxel	2a	12			
Kardanaxel	4	52			
Karossidor	8	20			
Koppling	4	2			
Kopplingsmanövrering	4	4			
Krängningshämmare	6	4			
Kylargaller	8	4			
Kylsystem	2b	2			
Körvisaromkopplare	3	30			
L			L		
Laddningsregulator	3	8	Luggage compartment lid	8	28
Ljuddämpare	2c	20	Luggage compartment lock	8	46
Lock för bränslepåfyllning	2c	2			
Luftfilter, B16A	2c	16			
Luftfilter, B16B	2c	18			
Lås för baklucka	8	46			
M			M		
Mattor	8	62	Manifolds	2a	4
Mellanarm	6	12	Master cylinder, brakes	5	22
Mellanbräde	8	14	Master cylinder, clutch	4	8
Motorhuv	8	4	Mats	8	62
Motorupphängning	2a	4	Miscellaneous interior equipment	8	52
			Muffler	2c	20
N			N		
Nav, bakhjul	4	60,66	Number plate lighting	3	22
Nav, framhjul	6	6	Number plate retainer	8	49a
Navkapsel	6	6			
Nummerplåtsbelysning	3	22			
Nummerplåtshållare	8	49a			
O			O		
Oljefilter	2a	16	Oil filter	2a	16
Oljepump	2a	14	Oil pan (sump)	2a	14
Oljesump	2a	14	Oil pump	2a	14

Printed in Sweden

	P	Grupp	Sida
Parallellstag		6	12
Pitmanarm		6	11a
Prydnadslister		8	56
	R		
Ratt		6	11c
Rattaxel		6	8
Rattstång		6	10
Rattrör		6	11a
Reflexanordningar		3	22
Relän		3	32
Reservhjulsmontering		8	30
Rutor		8	50
	S		
Saxomatkoppling		4	10
Signaldetaljer		3	16
Signalhorn		3	16
Skyddsplåtar		8	2
Solskydd		8	52
Startmotor		3	12
Stopp- och baklyktor		3	20
Strålkastare		3	18
Strömställare		3	30
Styrarm		6	14
Styrinrättning		6	8
Styrstång		6	14
Stänkskydd		8	2
Stötdämparsats		6	4
Stötfångare		8	58
Svänghjul		2a	10
Svänghjulskåpa		2a	4
Säkerhetsbälten		9	14
Säkringsdosor		3	32
	T		
Tak		8	24
Taklampa		3	22
Taktyg		8	66
Termostat		2b	2
Torpedpaneler		8	32
Torpedparti		8	12
Transmissionskåpa		2a	4
Tryckpump, bromsar		5	22
Tryckpump, koppling		4	8
Tröskelplåtar		8	64
Tändfördelare		3	2
Tändledningar		3	6
Tändningslås		3	6
Tändspole		3	6
Tändstift		3	6
	U		
Underrede för framstolar		8	94
Underrede för framsäte		8	96
Utblåsningsrör		2c	20
Utvändiga prydnadsdetaljer		8	56
	V		
Vattenpump		2b	2
Ventilationsrör		2a	2
Ventilkåpa		2a	6
Ventilmekanism		2a	12
Vevaxel		2a	10
Vevrörelse		2a	8
Vindruta		8	50
Vindrutespolare		3	28
Vindrutetorkare		3	24
Vindrutetorkarmotor		3	24
Värmeanläggning		9	2
Värmereglage		9	4
Växellåda H6 upphängning		4	14
Växellåda M4 med upphängning		4	18
Växellåda M30, M31 och M40		4	24

	P	Group	Page
Pitman arms		6	11a
Pitman shaft		6	8
Propeller shafts		4	52
	R		
Radiator		2b	2
Rear axle, ENV		4	58
Rear axle, Spicer		4	62
Rear axle mountings		4	68
Rear fenders		8	20
Rear seat		8	72
Rear shelf		8	32
Rear wheel brakes, early prod		5	6
Rear wheel brakes, late prod		5	10
Rear window		8	50
Reflectors		3	22
Relays		3	32
Roof		8	24
	S		
Safety belts		9	14
Saxomat clutch		4	10
Seats		8	72
Shock absorbers		6	4
Sill plates		8	64
Spare wheel mountings		8	30
Spark plugs		3	6
Springs		6	4
Starter motor		3	12
Steering arms		6	14
Steering column		6	11a
Steering gear		6	8
Steering idler arm		6	12
Steering knuckles		6	2
Steering rods		6	14
Steering wheel		6	11c
Stop and tail lamps		3	20
Sun visors		8	52
Switches		3	18
	T		
Throttle linkage, LHD		2d	2
Throttle linkage, RHD		2d	6
Tie rod		6	12
Timing gear casing		2a	4
Torque rod		6	4
H6 transmission and mountings		4	8
M4 transmission and mountings		4	14
M30, M31 and M40 transmissions and mountings		4	24
	U		
Upholstery		8	66
	V		
Vacuum brake components		5	12
Vacuum brake cylinder		5	14
Valve casing		2a	6
Valve mechanism		2a	12

Printed in Sweden

W	Grupp / Group	Sida / Page
Water pump	2b	2
Wheel brake cylinders, early prod	5	12
Wheel brake cylinders, late prod	5	13
Wheel housings, rear	8	20
Wheels	6	6
Wheel valances	8	12
Window panes	8	50
Windshield	8	50
Windshield washer	3	28
Windshield wiper motor	3	24
Windshield wipers	3	24
Wiring	3	32b

Printed in Sweden

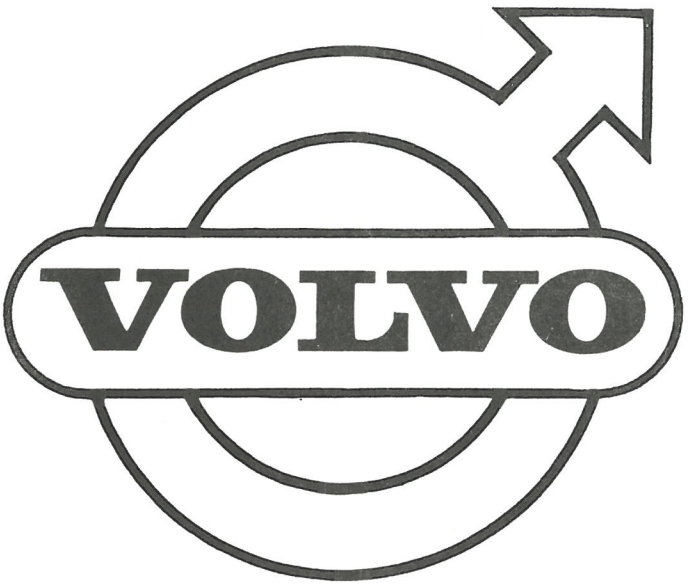
VOLVO

Det nr Part No	Grupp Group	Sida Page
10506	4	60
10545	3	36
10567	2A	6
10768	2A	10
	2A	12
10817	4	54
10842	2D	2
11009	3	11E
	3	11A
	2A	10
11010	3	11A
	3	11E
11013 *	4	38
11136	2B	2
11145	4	32
	4	46
	4	38
11405	3	34
11409	3	34
11410	3	34
11417	3	32B
11423	3	34
	3	6
11426	3	34
11433	3	32
	3	32
11434	3	32
11571	3	34
11575	3	34
11576	3	34
11805	3	33
11896	3	16
11944	3	36
11961 *	8	26
11962 *	2A	4
11963	4	60
11964	6	2
11991 *	2A	4
11992 *	4	14
11994	2A	14
11996	4	26
	2A	16
11998	9	2
	9	10
13319	3	22
	8	44
	8	36
13569	9	10
	9	2
13911	2B	2
14012	2D	4
	2D	10
14101	8	52
	8	54
	8	52
14109	2A	10
14114	3	4
14114	3	2
14116 *	3	11C
14135	2C	10
14232	3	27A
	8	94
14503	4	6
14507	2C	10
14678	8	36
	8	42
14893	8	52
14925	8	50
	8	50
14939 *	8	64

*Förekommer på flera sidor
Appears on several pages

Det nr Part No	Grupp Group	Sida Page
14941	8	54
15005	4	38
15007	4	58
15181	2A	10
	2A	12
15232	2A	2
15252	2A	12
15258	4	58
15259	4	58
15260	4	54
15269	2A	4
15311	4	4
15550	4	52
15551	4	56
16218	2C	2
16318	2A	2
16322	2A	14
16325	4	58
	2A	6
	2A	2
16335	2C	2
16347	2C	12
16365	2A	16
17041	2A	2
17125	2A	2
17394	2A	4
17455	8	32
17624	2A	6
17835	8	26
	8	26
17840	3	8
17890 *	8	8
18130	2A	14
18133	4	14
18146	2A	12
18198	3	12
18301	5	16
18335 *	5	16
18351	2C	2
18355	5	16
18376	5	16
18431	4	18
18448	6	6
18450	4	64
18451	4	64
18453	4	64
18651 *	4	18
18665	4	14
18665	2A	2
18696 *	4	40
18702	3	16
18709	9	4
	8	4
	9	6
18717	8	2
18730	2C	4
18806	4	20
	2C	10
	2C	4
18817	2C	2
18818	2A	14
18820	4	42
	4	42
	4	42
18840	2A	18
18846	2C	10
18847	2C	10
18874 *	3	4
18893	8	56
18895	8	26
	8	26
18998	9	2
19246	4	60
	4	66
19285	4	58
19286	4	58
19561	4	2

Det nr Part No	Grupp Group	Sida Page
19567 *	4	46
19568	4	14
	4	14
19577	4	60
19897	3	20
	3	20
19901 *	3	32
19933 *	4	32
19963	4	66
20139	2A	14
20366	3	6
21832 *	2D	10
25195	3	4
25407	3	12
25503	3	2
25651	3	12
25687	3	12
25703	3	14
25929	3	2
25930	3	2
25936	3	2
26013	9	2
	9	10
26885	5	2
	5	6
26930	5	14
35028	5	11C
	3	10
	3	2
35431	3	2
40136 *	9	8
43019	2B	2
43136	3	24
44431	2A	14
48007	3	11A
48052	3	14
48056	3	14
48058	3	14
48060	3	14
48066	3	12
48076	3	14
48077	3	14
48104	3	12
48106	3	12
48316	3	2
48327	3	2
48328	3	2
48331	3	4
48332	3	4
48333	3	4
48394	3	4
48400	3	2
48401	3	2
48492	3	11C
	3	12
54033	4	2
	4	2
54092	2A	1
54596	4	2
	4	2
54609	2B	2
54895	3	2
54928	6	3
54929	6	3
54970	2A	1
54971	2A	1
54972	2A	1
54973	2A	1
55192	2D	4
	2D	4B
	2D	8
60799	3	4
60924	2A	2
61177	4	50
61544 *	8	38
61641	2C	6
61830	2C	4

Det nr Part No	Grupp Group	Sida Page
61942	2C	4
61943	2C	4
61945	2C	4
61947 *	8	8
61949	2C	4
64757	2C	2
66089	3	16
67089 *	4	20
70415	2A	2
70442	4	13
	4	14
70472	4	15
70473	4	15
70490	2C	4
70534	4	2
70792	2A	2
70792	2A	6
70913	23	2
71138	2C	3
71202	2C	3
71676 *	2D	43
71678	2D	4
	2D	10
	2D	43
71679	2D	43
	2D	4
	2D	8
71683	2C	6
71686	2C	8
71689	2C	8
71693	2C	6
71695	2C	6
71708	2C	6
71709	2C	6
71715	2C	6
71716	2C	6
71717	2C	6
71726	2C	8
71727	2C	8
71728	2C	8
71810	2C	6
71811	2C	6
71816	2C	10
71820	2C	10
71821	2C	10
71822	2C	10
71823	2C	10
71824	2C	10
71825	2C	10
71826	2C	10
71827	2C	10
71828	2C	10
71829	2C	10
71830	2C	10
71831	2C	10
71832	2C	10
71833	2C	10
71834	2C	10
71835	2C	10
71836	2C	10
71837	2C	10
71838	2C	12
71839	2C	12
71840	2C	12
71841	2C	12
71842	2C	12
71843	2C	12
71845	2C	12
71849	2C	12
71850	2C	12
71851	2C	12
71852	2C	12
71853	2C	12

*Förekommer på flera sidor
Appears on several pages

Det nr Part No	Grupp Group	Sida Page
71855	2C	12
71856	2C	12
71857	2C	12
71858	2C	12
71876	2C	6
71887	2C	8
71890	2C	5
71910	2D	8
	2D	4
71916	2C	6
71917	2C	6
71918	2C	6
71919	2C	6
71920	2C	6
71921	2C	6
71922	2C	6
71923	2C	6
71924	2C	6
71925	2C	6
71926	2C	6
71927	2C	6
71928	2C	6
71929	2C	6
71930	2C	6
71931	2C	6
71932	2C	6
71933	2C	6
71934	2C	6
71936	2C	8
71937	2C	8
71938	2C	8
71939	2C	8
71940	2C	8
71941	2C	8
71942	2C	8
71943	2C	8
71944	2C	8
71945	2C	8
71946	2C	8
71947	2C	8
71948	2C	8
71951	2C	8
71952	2C	8
71953	2C	8
71954	2C	8
71955	2C	8
71956	2C	8
74471	3	12
74473	3	12
74479	3	14
75526	2C	4
75527	2C	4
75529	2C	4
75530	2C	4
75533	2C	4
75536	2C	4
75537	2C	4
75539	2C	4
75542	2C	4
75575	2C	4
75580	2C	4
75582	2C	4
75584	2A	18
75594	2A	18
75595	2A	18
75596	2A	18
75597	2A	18
76536	3	12
76537	3	12
76538	3	12
76539	3	12
76590	3	12
76592	3	14
76594	3	14
76595	3	14
76596	3	14
76597	3	12
76598	3	12
	3	12

Det nr Part No	Grupp Group	Sida Page
76599	3	12
76601	3	12
76602	3	12
76603	3	12
	3	12
76604	3	12
76605	3	12
76606	3	12
76607	3	12
76608	3	14
76820	3	10
76928	3	2
76973	3	2
76976	3	2
76977	3	4
77511	3	11C
77543	3	2
77586	3	14
77587	3	14
77659	3	2
77660	3	2
77664	3	2
77668	3	4
77669	3	4
77674	3	11C
77680	3	11A
77683	3	4
77691	3	1*1A
	3	11E
77692	3	4
77732	3	2
77800	3	12
80114	4	60
80506	4	64
80507	4	64
80508	4	64
80513	4	64
80536	4	2
80544	6	11C
80939	5	16
	4	4
80940	4	4
80969	5	20
81132	6	4
81369	4	62
81374	4	64
81375	4	64
81377	4	64
81379	4	64
81380	4	64
81382	4	64
81383	4	64
81384	4	64
81388	4	66
81400	3	34
81426	5	13
81803	9	2
	20	43
	9	4
81891	2C	2
	2C	2
82159	3	35
82385	3	35
	3	16
82387	3	2
82429	9	3
	8	42
	8	34
82660	8	10
	9	6
	8	10
82744	9	10
	9	2
	2A	2
83107	6	2
	4	70
83108	6	4
	4	70
83125	6	4

Det nr Part No	Grupp Group	Sida Page
3531286	6	4
3532422	4	6
3535387	3	19A
3535900	3	19A
3535911	3	19A
3536944	3	16
3536111	6	11A
3536112	6	11A
3536113	6	11A
3536116	6	10
3536117	6	10
3536118	6	10
3536227	6	8
3536284	6	8
3536287	3	12
3604433	4	52
3604600	4	52
3605006	4	58
3605007	4	58
3605535	4	16
3605578	4	60
3606660	5	13
3606999	4	15
3607113 *	4	46
3608300	5	20
3608351	5	20
3608856	4	00
3608889	4	64
	4	60
3608900	4	60
3608911	4	64
	4	60
3700102	4	10
3700104	4	14
3700333	6	2
	4	68
	5	4
3700711	4	14
3700713	4	14
3700788	4	14
3700799	4	14
3700811	4	14
3700855	4	14
3700866	4	14
3700877	4	14
3700886	4	14
3700899	4	14
3700900	4	16
3701233	4	12
3701477	4	10
3701766 *	4	14
3701955	2A	4
3701999	4	6
3745011	5	12
	5	8
3745022	5	13
3745044	5	12
	5	12
3745055	5	12
	5	12
	5	13
3745066	5	13
	5	12
3745077	5	13
	5	12
3745611	5	12
	5	12
3746233	5	13
	5	12
3746544	5	5
3746559	5	6

*Förekommer på flera sidor
Appears on several pages

Det nr Part No	Grupp Group	Sida Page
3750202	2B	4
3750606	3	16
3757212	4	6
3757713	4	0
3757714	4	6
3761414	4	48
3761447	4	58
3764548	4	62
	4	58
3764649	4	58
3765050	4	58
3765161	4	62
	4	58
3765353	4	58
3765454	4	60
3765555	4	64
	4	60
3765959	4	60
3766061	4	60
3766363	4	60
3767070	4	60
3768300	3	19A
3768311	3	19A
3768400	3	19A
3768933	4	64
	4	60
3769595	5	16
3769696	5	16
3769898	4	4
3769999	6	0
3771111	4	60
	4	60
3771535	4	16
3771636	4	16
3771740	5	4
	4	60
3771741	4	60
	6	4
3780707	3	16
3784242	2B	4
3791313	5	0
	5	2
3791616	5	0
	5	2
3791921	5	0
	5	2
3792525	5	0
3792626	5	0
3792828	5	0
3794444	4	50
3795959	4	2
3796050	4	2
3796262	4	2
3796363	4	2
3796464	4	2
3796565	4	2
3796666	4	2
3797212 *	4	54
3800113	4	58
3800114	4	58
3800250	3	16
3800351	3	19A
3800552	3	18
3800775	4	14
3801010	4	16
3801313	4	14
3802244	3	16
3802733	3	35
	3	19A
3803391	4	60
3804495	2B	4
	3	0
3805111	5	0
	5	2
3805400	5	0
3807006	4	60
3807066	4	00
	4	60

Det nr Part No	Grupp Group	Sida Page
3807726	4	64
3807752	3	30
3807754	6	2
3807755	5	0
	5	2
3807756	5	0
	5	2
3807833	20	43
	20	4
	20	43
3808114	6	10
3808830	5	10
	5	6
3808831	5	0
3808832	5	0
3809333	5	2
3809955	5	6
	5	2
3809997	5	6
3900447	4	10
3900536	4	58
3900537	4	58
3900538	4	58
3900539	4	58
3902255	2B	2
3902553	4	62
3902554	4	62
3902559	4	62
3902653	4	60
3902956	4	58
3903286	4	60
	6	4
3903669	6	14
	6	2
	5	16
3904112	5	16
3904288	3	38
3906522	5	6
	5	2
3906700	4	62
3906712	4	62
3906733	4	62
3906744	4	62
3906755	4	62
3906779	4	64
3906832	4	64
3907000	5	0
	5	2
3907033	5	6
3907044	5	6
3907055	5	2
	5	0
3907119	4	16
3907333	4	14
3908180	4	70
3908555	20	2
3908891	4	54
3909652	4	58
3909837	5	6
3909838	5	6
3909991	6	0
9106226	8	54
9110553	8	26
9115555	3	35
9119444	9	14
9124119	8	94
9124220	8	94
9125930	8	34
9126124 *	8	40
9135534	3	30
9139531	3	30
9139532	3	30
9140226	9	8
	9	2
	2B	6
9140381	8	64
	6	8
9140559	3	6

P 120

Nummerregister — Numerical register

Det nr Part No	Grupp Group	Sida Page
94100	3	6
94193	4	10
94341	8	40
	8	32
94641 *	3	24
94741	9	4
94785	3	30
94786	3	30
94789	3	30
94890 *	8	90
94942	8	62
	8	62
94944	8	62
	8	62
	8	62
94945	8	62
	8	62
	8	62
95018	3	32B
95066	8	40
	8	32
95067	8	40
	8	32
95068	8	40
	8	32
95084	3	22
95217	9	8
95258 *	9	8
95290 *	8	84
95327	9	8
95391 *	8	40
95514	3	24
95695	8	62
96556	8	62
	8	62
96635	3	22
96690	3	35
96692	3	35
	3	22
	3	35
96890	3	22
97245	8	80
	8	74
97267	8	74
	8	80
97330	8	72
97331	8	72
97333	8	74
97335	8	74
97348	8	68
97349	8	68
97350	8	68
97351	8	74
97354	8	72
97355	8	72
97358	8	74
97359	8	74
97360	8	68
97361	8	68
97366	8	70
97367	8	70
97372	8	68
97373	8	68
97375	8	74
97378	8	72
97379	8	72
97382	8	74
97383	8	74
97396	8	68
97397	8	68
97398	8	74

*Förekommer på flera sidor
Appears on several pages

Det nr Part No	Grupp Group	Sida Page
97967	8	68
97968	8	68
97969	8	68
97970	8	68
97971	8	70
97972	8	70
97973	8	70
97974	8	70
97975	8	78
	8	66
97976	8	78
	8	66
97986	8	72
97987	8	72
97989	8	80
	8	74
97992	8	74
97993	8	74
97994	8	76
	8	66
97999	8	68
98000	8	68
98001	8	68
98002	8	68
	8	78
98003	8	78
98004	8	78
98096	8	72
98097	8	72
98100	8	74
98101	8	74
98108	8	79A
	8	68
98111	8	78
	8	68
98112	8	68
	8	68
98116	8	74
98118	8	72
98119	8	72
98122	8	74
98123	8	74
98124	8	68
98125	8	70
98126	8	70
98127	8	70
98132	8	74
98269	8	72
98270	8	72
98273	8	74
98274	8	74
98279	8	68
98280	8	68
98283	8	74
98290	8	68
98291	8	68
98292	8	68
	8	79A
98293	8	79A
	8	68
98353	8	66
98354	8	66
98391	8	76
	8	66
98515	8	80
98516	8	80
98517	8	80
98518	8	80
98523	8	78
98524	8	78
98525	8	84
	8	79A
98526	8	79A
98527	8	79A
98533	8	80
	8	72
98536	8	80
98537	8	80
98538	8	80

Det nr Part No	Grupp Group	Sida Page
98539	8	80
98541	8	79A
98542	8	79A
98543	8	79A
98544	8	79C
98545	8	78
98546	8	78
98547	8	78
	8	68
	8	78
98548	8	80
98551	8	68
98552	8	70
98553	8	70
98554	8	70
98555	8	68
98556	8	70
98557	8	70
98558	8	70
98559	8	68
98560	8	70
98561	8	70
98562	8	70
98563	8	84
	8	79A
98564	8	79A
	8	84 *
98565	8	84
	8	79A
98566	8	84
	8	79C
98569 *	8	82
98581	8	80
98582	8	80
98583	8	80
98584	8	80
98585	8	79A
98586	8	79A
98587	8	79A
98588	8	79C
98589	8	78
98590	8	78
98591	8	79A
98595	8	80
98596	8	80
98597	8	80
98598	8	80
98599	8	79A
98600	8	79A
98601	8	79A
98602	8	79C
98603	8	78
98604	8	78
98605	8	79A
98606	8	79A
98607	8	79A
98697	8	74
	8	80
98726	8	80
98727	8	80
98728	8	80
98729	8	80
98730	8	79A
98731	8	79A
98732	8	79A
98733	8	79C
98734	8	78
98735	8	78
98736	8	79A
98737	8	84
	8	79A
	8	88
98738	8	88
	8	84
	8	79A
98747 *	8	66
98748	8	78
	8	68

Det nr Part No	Grupp Group	Sida Page
98801	8	80
98929	8	80
98930	8	80
98931	8	80
98932	8	80
98933	8	80
98934	8	80
98935	8	84
	8	79A
98936	8	84
	8	79A
98937	8	79A
	8	84
98938	8	84
	8	79C
98939	8	80
98940	8	80
98941	8	84
	8	79A
98942	8	79A
98943	8	79A
98946	8	78
	8	82
	8	88
98947	8	82
	8	84
	8	78
99162	8	76
	8	76
	8	76
99207	8	82
99209	8	76
99214	8	82
99215	8	82
99402	8	76
99405	8	82
	8	82
	8	88
99406	8	82
99407	8	76
99424	8	76
99426	8	76
	8	82
99447	8	76
99459*	8	78
99460*	8	78
99475*	8	82
99477	8	82
	8	82
	8	76
100101	2A	4
	4	58
100155	6	16
100185	4	6
100233	4	16
101703	8	6
	8	28
101908	6	11A
102045	4	46
	4	32
102039	4	64
102437	5	14
102701	4	2
102721	4	82
102754	4	54
104306	3	11C
105120	4	58
105137	4	22
	4	24
	4	16
105154	3	32B
	3	32B

Det nr Part No	Grupp Group	Sida Page
105164	4	60
105212	3	4
105215	3	4
105218	8	26
105229	3	32B
105829	20	8
	20	4
105847	8	14
105848	8	34
106709	8	60
	8	58
106805	4	10
106834	8	4
	8	2
106835	2C	12
106836	2C	14
106837*	2D	43
106841	6	4
106937	9	12
106938	8	6
	8	36
106948	8	42
106985	9	14
	3	18
106988	9	14
	3	18
107410	9	6
	4	4
	9	6
107430	8	2
111 2005	3	12
111 2064	3	12
111 4046	4	60
111 4257	4	64
111 4271	6	8
111 5001	3	4
111 5103	3	14
	3	10
	3	20
111 5105	3	8
111 5114	3	12
	3	1C
111 5116	3	28
	3	1E
	3	27A
111 5123	3	1C
111 5132	3	19A
111 5201	3	38
111 5209	3	20
111 5263	2C	4
111 5265	2C	4
111 5439	2D	38
111 5479	8	36
	8	42
111 5431	6	54
	3	18
	8	56
111 5493*	2D	4
111 5669	3	11A
111 5895	3	18
111 6006	4	56
111 6123	2A	14
120006*	2D	48
120023	3	10
120065	4	52
120080	3	38
120085*	8	38
120095*	8	40
120096*	3	38
120097*	8	60
120098	8	6
120109	4	10
120126	8	4
	8	4
120131	4	60
120132	4	60
120133	4	60
120141	5	8

Det nr Part No	Grupp Group	Sida Page
	5	2
120151	8	32
120164*	8	40
120166	3	16
120175	8	2
	8	2
	8	2
120213	3	4
120214	3	16
120265*	2C	20
120267	4	66
120290	9	4
120297	2C	8
120320	2A	8
120400	9	8
120405	3	19A
120406	8	42
	3	18
120409	8	2
120411	8	4
	8	2
120618*	8	49A
120621	4	64
120622	4	64
120623	4	64
120648	3	12
120649	3	14
120651	3	12
120654	3	12
120656	3	14
120657	3	14
120672	2C	12
120760	3	2
120763	2D	8
	2D	4
120787	8	30
	8	38
	8	94
120791	2C	10
120802	6	2
	6	4
	4	68
121572	5	16
130077	4	60
130078	2A	12
131015	3	14
131016	2C	12
133023	8	40
	8	32
140330	3	32
140348	3	32
150102	2A	10
150104	2A	2
150106	2A	8
150118	2C	14
150133	3	16
150134	3	38
150146	2A	6
150152	3	38
150182	2C	12
150183*	2D	43
150186*	8	80
150203	6	10
151205	3	32B
	3	32B
151206	2D	2
151207	2D	8
	3	4
151208	3	32B
151211	4	4
	4	4
151215	3	14
	3	27A
151223*	2D	4
151232*	3	14
151233	3	11C
152031	4	64

*Förekommer på flera sidor
Appears on several pages

P 120

Nummerregister — Numerical register

VOLVO
Reservdelskatalog
Parts catalogue

Det nr Part No	Grupp Group	Sida Page
153042	6	2
150553	4	60
	4	66
180007	4	52
180332	2C	12
180333	2C	12
180334	2C	12
180764	6	8
181063	4	44
181120 *	4	32
181130	6	6
181131	6	6
181132	6	6
181189	4	64
181190	4	62
181191	4	62
181217	4	64
181218	4	64
181232	4	60
181233	4	60
181252	4	52
181256	6	12
	6	12
181261	4	52
181273	4	18
181301	4	64
181302	4	64
181303	4	64
181304	4	64
181305	4	62
181306	4	62
181330	4	48
181331	4	48
182007	3	22
	3	20
182008	9	2
	3	32
182035	3	18
	3	18
182057	3	22
185501	8	78
	8	66
190029 *	8	84
900060	6	10
190064	8	40
190065	5	14
190066	2A	6
190071	8	44
	8	64
	8	36
190073	8	8
190075	8	8
	8	8
	8	46
190084	6	2
190086	8	39A
	8	32
190087	8	39A
	8	32
190092	8	38
	8	30
190113 *	9	6
190122	8	56
190142	6	4
190161	8	8
190219	2A	10
190222	2A	4
190253	9	6
190279	5	14
	4	4
190296	5	8
	5	8

*Förekommer på flera sidor
Appears on several pages

Det nr Part No	Grupp Group	Sida Page
190317	6	4
190319	8	58
	8	60
	3	32B
190320	3	6
	3	32
190339	3	32B
190340	9	2
190340	3	32B
	9	2
190342	8	42
	8	36
190349	2C	10
190350	3	35
0355	3	24
190362	2D	4
	2D	10
	3	35
190363	3	32
190364 *	2C	20
190365	3	32
190371	3	24
190372	3	24
190373	8	58
	8	60
	8	58
190376	8	60
	8	58
190377	8	54
190380	8	46
190384	8	36
	3	38
190387	8	52
190388	3	20
190398	3	32B
190404	3	35
190405	3	36
190406	3	16
190424	4	52
190425	4	52
190426	4	52
190427	4	52
190428	4	52
190443	6	11A
190481	2C	6
190485	3	20
190495	9	10
	9	2
190505	3	32B
190523	2A	4
	3	32B
190529	6	2
190534	8	52
190537	2A	4
190543	3	24
190557	3	4
190571	6	12
190573	6	14
190575	3	10
190577	3	10
	3	10
190581	3	38
190585	8	10
190589	2D	6
190590	2D	6
190596	8	39A
	8	32
190600	3	37A
190611	4	42
190614	3	4
190619	3	4
190630	3	19A
190656 *	4	24
190663	3	37A
190665 *	8	4
190666	6	2
	8	2
	4	10

Det nr Part No	Grupp Group	Sida Page
190672	3	24
190679	6	16
190682	2A	2
	2B	2
190684 *	4	20
190685	4	20
	4	38
	4	14
190686	4	20
	4	38
	4	14
190687	4	14
	4	20
	4	38
190688	4	14
	4	38
190690	9	14
	9	14
190691	2C	6
190702	6	12
190711	6	12
190718	3	11A
	3	11E
190721	3	10
	3	11C
190730	3	28
190735	3	24
190737 *	4	32
190738 *	4	46
190739 *	4	38
190740	3	27A
	3	27A
	4	20
190752	6	12
190764	6	8
190765	6	8
190766	6	10
190767	6	8
190768	6	8
190777	3	26
190782	6	12
190784	4	4
190798	2A	14
190804	3	4
190814 *	4	32
190815 *	4	18
190817	2A	6
190819 *	4	36
190833	8	50
190848	5	18
190852	2C	20
190888	3	10
190888	3	11C
	3	12
190912	5	14
190953	8	6
	4	52
190954	2C	20
	8	6
190967	2C	6
190990	4	36
	4	40
	4	50
190992	9	10
	9	4
191022	2B	2
191026	2C	2
191030	5	18
191038	3	6
191046	2D	4B
	2D	2
191058	3	37A
191085	8	8
191091	2A	6
191096	2D	6
191098	3	16
191101	2A	2
191105 *	4	38

Det nr Part No	Grupp Group	Sida Page
1 9 1 1 0 8	6	2
1 9 1 1 1 7	4	2 4
1 9 1 1 3 0	3	1 6
1 9 1 1 3 4	2 C	6
	2 D	4 B
1 9 1 1 3 6	9	1 0
1 9 1 1 3 8	9	1 2
	9	3 8
1 9 1 1 5 6	8	3 9 A
1 9 1 1 6 2	2 A	6
1 9 1 1 6 3	2 A	6
1 9 1 1 6 5	3	1 4
1 9 1 1 6 6	2 C	4
1 9 1 1 6 8	2 C	1 4
1 9 1 1 6 9	2 A	6
1 9 1 1 7 0	3	1 4
1 9 1 1 7 2	3	3
1 9 1 1 7 4	4	6
	4	0
1 9 1 1 9 8	3	2 0
	3	2 0
1 9 1 2 0 2	3	3 2
1 9 1 2 0 6	3	3 2
1 9 1 2 1 6	3	3 4
	3	1 6
1 9 1 2 2 8	2 C	1 2
1 9 1 2 4 2	2 D	6
1 9 1 2 4 5	2 D	2
1 9 1 2 4 6	8	4
	8	4
	8	4
1 9 1 2 4 8	2 D	8
	2 D	4
1 9 1 2 6 0	5	2 0
1 9 1 3 3 6	3	3 4
1 9 1 3 4 9	3	3 2
1 9 1 3 7 2	9	4
1 9 1 3 7 4	5	2 0
1 9 1 3 9 1	8	4 9 A
1 9 1 3 9 7	2 C	2
1 9 1 4 0 9	9	1 0
	9	2
1 9 1 4 7 1	9	1 0
1 9 1 4 7 2	4	1 0
	3	2 8 B
1 9 1 4 7 3	3	3 5
1 9 1 4 7 9	3	3 5
	3	3 4
1 9 1 4 8 0	3	3 5
1 9 1 4 8 7	3	3 7 A
1 9 1 4 9 3	4	4 0
	4	4 8
	4	3 4
1 9 1 4 9 4	4	4 0
	4	4 8
	4	3 4
1 9 1 4 9 5	4	4 0
	4	4 8
	4	3 4
1 9 1 4 9 6	4	3 8
	4	4 6
	4	3 2
1 9 1 4 9 7	4	4 8
	4	3 4
	4	4 0
1 9 1 4 9 8	4	4 0
	4	4 8
	4	3 4
1 9 1 4 9 9	4	4 0
	4	4 8
	4	3 4

*Förekommer på flera sidor
Appears on several pages

Det nr Part No	Grupp Group	Sida Page
1 9 1 5 2 9	4	3 8
	4	4 6
	4	3 2
1 9 1 5 3 7	9	1 4
1 9 1 5 4 3	9	1 4
1 9 1 5 5 2	3	3 4
1 9 1 5 5 3	3	3 4
1 9 1 5 6 3	8	3 8
1 9 1 5 6 5	3	2 5 A
1 9 1 5 6 6	3	2 5 A
1 9 1 5 6 8	3	2 4
1 9 1 5 8 3	2 C	2 0
1 9 1 5 9 4	3	2 5 A
1 9 1 6 2 2	6	1 1 C
1 9 1 6 4 4 *	8	4 0
1 9 1 6 5 0 *	2 D	4 B
1 9 1 6 7 1	3	3 2
1 9 1 6 7 2	3	3 2
1 9 1 6 7 6	3	3 2
1 9 1 6 8 5	4	3 8
	4	4 6
1 9 1 6 9 0	4	3 2
1 9 1 7 0 3	4	3 2
	4	1 8
1 9 1 7 2 8	3	2 5 A
1 9 1 7 6 1	8	4 0
1 9 1 7 6 4 *	2 C	4 8
1 9 1 7 8 1	3	1 6
1 9 1 7 8 2	3	1 6
1 9 1 8 0 7	4	6 2
1 9 1 8 3 3	8	9 6
1 9 1 8 3 4	4	6 4
1 9 1 8 3 5	4	6 4
1 9 1 8 3 6	4	6 4
1 9 1 8 3 7	4	6 4
1 9 1 8 3 8	4	6 2
1 9 1 8 4 0	4	6 4
1 9 1 8 4 1	4	6 4
1 9 1 8 4 8	2 A	1 0
1 9 1 8 5 3	9	1 4
1 9 1 8 5 5	9	1 4
1 9 1 8 6 1	9	1 4
1 9 1 8 6 2	9	1 4
1 9 1 8 3 2	4	4 0
1 9 1 9 1 8	4	5 0
	4	3 4
1 9 1 9 2 3	2 A	1 0
1 9 1 9 4 5	8	4 9 A
1 9 1 9 4 7	3	2 5 A
1 9 1 9 7 0	8	9 4
	8	9 4
1 9 1 9 8 5	4	1 0
1 9 1 9 9 1	4	1 0
1 9 1 9 9 3	8	2 8
1 9 1 9 9 9	4	1 0
	4	1 0
1 9 2 0 3 8	4	2 8
1 9 2 0 3 6	8	5 6
1 9 2 1 0 0	6	1 2
1 9 2 1 2 5	4	2 2
	4	2 4
1 9 2 3 2 0	8	9 6
1 9 2 5 2 5	3	3 4
1 9 2 5 8 0	3	2 8 B
1 9 2 5 9 7	4	6 4
1 9 2 6 1 2	3	3 4
2 3 3 1 6 9	3	1 8
2 3 3 1 7 0	3	1 8
2 3 3 2 6 0	3	4
2 3 3 2 6 1	3	2
2 3 3 2 6 2	3	2
2 3 3 2 6 3	3	2
2 3 3 2 6 4	3	2
2 3 3 2 6 7	3	2
2 3 3 2 7 0	3	4
2 3 3 3 3 3	3	1 8

Det nr Part No	Grupp Group	Sida Page
2 3 3 3 3 4	3	1 8
2 3 3 3 4 7	3	2
2 3 3 4 7 8	3	1 4
2 3 3 5 0 6	3	8
2 3 3 5 1 3	3	6
2 3 3 5 1 4	3	6
2 3 3 5 2 7	3	3 2
2 3 3 5 6 6	3	8
2 3 3 5 7 6	3	8
2 3 3 5 7 7	3	1 1 A
	3	1 1 E
2 3 3 6 3 0	3	8
2 3 3 6 6 7	3	1 0
	3	1 1 C
2 3 3 6 7 9	3	1 2
2 3 3 7 2 9	3	2
2 3 3 7 4 2	3	2
2 3 3 7 4 3	3	2
2 3 3 7 4 4	3	2
2 3 3 7 4 5	3	2
2 3 3 7 4 6	3	4
2 3 3 7 5 5	3	1 0
2 3 3 7 5 6	3	1 0
2 3 3 7 5 8	3	1 0
2 3 3 7 5 9	3	1 0
2 3 3 7 6 0	3	1 0
2 3 3 7 6 3	3	1 0
2 3 3 7 6 4	3	1 0
2 3 3 7 6 5	3	1 0
2 3 3 7 6 6	3	1 0
2 3 3 7 6 7	3	1 0
2 3 3 7 7 0	3	1 0
2 3 3 7 7 1	3	1 0
2 3 3 7 7 2	3	1 0
2 3 3 7 7 3	3	1 1 A
2 3 3 7 7 4	3	1 1 A
	3	1 1 E
2 3 3 7 7 5	3	1 1 E
	3	1 1 A
2 3 3 7 7 6	3	1 1 E
	3	1 1 A
2 3 3 7 7 7	3	1 0
2 3 3 7 7 8	3	1 0
2 3 3 7 7 9	3	1 0
2 3 3 7 8 0	3	1 0
2 3 3 8 6 1	3	4
2 3 3 9 1 0	3	2
2 3 4 0 0 2	2 C	4
2 3 4 0 0 3	2 C	4
2 3 7 0 0 5	2 C	1 0
2 3 7 0 0 6	2 C	1 0
2 3 7 0 0 7	2 C	1 0
2 3 7 0 0 8	2 C	1 0
2 3 7 0 0 9	2 C	1 0
2 3 7 0 1 0	2 C	1 0
2 3 7 0 1 1	2 C	1 0
2 3 7 0 1 2	2 C	1 2
2 3 7 0 1 3	2 C	1 2
2 3 7 0 1 4	2 C	1 2
2 3 7 0 1 5	2 C	1 2
2 3 7 0 1 6	2 C	1 4
2 3 7 0 1 7	2 D	4 B
	2 D	1 0
	2 D	4
2 3 7 0 2 3	2 C	8
2 3 7 0 2 4	2 C	8
2 3 7 0 2 5	2 C	8
2 3 7 0 2 6	2 C	6
2 3 7 0 2 7	2 C	6
2 3 7 0 4 1	2 C	1 0
2 3 7 0 4 2	2 C	1 0
2 3 7 0 4 3	2 C	1 0
2 3 7 0 5 0	2 C	1 0
2 3 7 0 5 3	2 C	1 0
2 3 7 0 5 4	2 C	1 0
2 3 7 0 5 6	2 C	3
	2 D	2
2 3 7 0 5 9	2 C	1 2

Det nr Part No	Grupp Group	Sida Page
237061	2C	12
237062	2C	12
237063	2C	12
237064	2C	12
237065	2C	12
237066	2C	12
237067	2C	12
237069	2C	10
237070	2C	10
237100	2C	8
237129	2C	10
237130	2C	10
237757	3	10
238102	3	14
238191	3	16
238192	3	16
238193	3	32
238229	3	14
238472	3	10
238479	3	10
238578	3	10
238579	3	10
	3	11C
238580	3	10
238581	3	10
238583	3	11A
238749	3	18
238767	3	8
238769	3	8
238775	3	18
238776	3	18
238777	3	14
238790	3	11C
238791	3	11C
238792	3	11C
238795	3	11C
238796	3	11C
238797	3	11C
238798	3	11C
238799	3	11C
238801	3	11C
238802	3	11C
238803	3	11C
238805	3	11EE
238806	3	11EE
238807	3	11EE
238839	3	32
238863	3	11C
238864	3	11C
238865	3	11C
238866	3	11C
238867	3	11C
238868	3	11C
238869	3	11C
238870	3	11EE
238871	3	11C
238872	3	11C
238873	3	11EE
250055	6	3
250056	6	8
250085	6	8
250086	6	8
254056	2B	4
254122	4	14
254161	4	18
254200	4	32
	4	24
254238	4	24
	4	38

*Förekommer på flera sidor
Appears on several pages

Det nr Part No	Grupp Group	Sida Page
254240	4	32
	4	24
254246	4	42
	4	26
254248	4	28
	4	32
254306	4	46
	4	24
254307	4	28
	4	46
260020	2C	2
275112	2A	2
	2A	1
275113	2A	2
	2A	1
275114	2A	2
	2A	1
275115	2A	1
	2A	2
275116	2A	2
	2A	1
275117	2A	1
	2A	2
275118	2A	2
	2A	1
275119	2A	2
	2A	1
275121	2A	8
	2A	1
275122	2A	8
	2A	1
275123	2A	1
	2A	8
275124	2A	8
	2A	1
275215	2A	1
275217	2A	1
275218	2A	1
275219	2A	1
275220	2A	1
275401	2A	1
275415	4	2
275416	4	2
275417	4	2
275418	2D	2
275420	2D	2
275652	3	2
275800	5	3
	5	6
275806	5	2
	5	3
275814	5	6
	5	3
275815	5	3
	5	2
275816	5	10
	5	3
275847	5	3
	5	4
275848	5	10
	5	3
275851	5	4
	5	3
275853	5	10
	5	3
276217	2D	2
276223	2D	2
276224	2D	2
276355	5	3
276357	4	2
276358	8	3
276361	3	2
276378	6	3
276379	6	3
276382	2D	2
276386	8	3
276387	8	3

Det nr Part No	Grupp Group	Sida Page
276392	4	2
276404	2D	2
276405	5	3
276410	3	2
276413	2D	2
276422	8	3
276425	2D	2
276426	2D	2
276444	6	4
	6	3
276445	4	2
	4	68
276451	4	2
276452	4	2
276461	5	3
276465	8	3
276654	2A	1
276655	2A	1
276656	2A	1
276657	2A	1
276658	2A	1
276659	2A	1
276660	2A	1
276686	2A	1
276687	2A	1
276688	2A	1
276689	2A	1
276690	2A	1
276691	2A	1
276692	2A	1
276693	2A	1
279054	9	14
279242	9	14
279243	9	14
279322	8	2
279700	3	30
279705	2A	8
301002	2C	4
306351	4	42
309832	8	10
319226	2D	4
	2D	8
320238	4	34
320551*	8	40
330107	4	34
	4	50
330112	4	34
	4	50
330113	4	48
330114	4	50
	4	36
330118	4	50
	4	36
330119	4	36
	4	50
330120	4	48
	4	34
330121	4	48
330122	4	48
330123	4	34
330124	4	48
	4	34
330127	4	32
	4	46
330128	4	46
	4	38
	4	32
330131	4	48
330132	4	34
	4	40
	4	48
330133	4	40
	4	48
	4	34
330134	4	48
	4	48
330135	4	40

Det nr Part No	Grupp Group	Sida Page
	4	50
	4	30
380136	4	38
	4	46
	4	32
380137	4	32
	4	46
380138	4	40
	4	46
	4	34
380140	4	46
380141	4	40
380141	4	48
	4	34
380142	4	34
	4	40
	4	48
380143	4	34
	4	40
	4	48
380145	4	40
	4	36
380148	4	40
	4	34
380150	4	34
	4	40
	4	48
380151	4	40
	4	34
380152	4	38
	4	34
380153	4	38
	4	32
380154	4	38
	4	32
380155	4	38
	4	32
380157	4	46
	4	32
	4	38
380159	4	34
	4	48
380161	4	40
	4	50
	4	36
380162	4	32
	4	46
380168	4	24
380170	4	24
380172	4	46
380174	4	48
380175	4	46
380182	4	38
380183	4	38
380184	4	38
380185	4	38
380186	4	26
380187	4	34
380188	4	50
	4	36
380189	4	36
	4	50
380190	4	38
	4	46
	4	32
380191	4	32
380192	4	24
380211	4	46
	4	32

*Förekommer på flera sidor
Appears on several pages

Det nr Part No	Grupp Group	Sida Page
380216	4	48
380217	4	48
380218	4	48
380219	4	32
380220	4	40
380221	4	40
380222	4	40
380224	4	40
380225	4	44
380226	4	26
380228	4	38
380231	4	48
380236	4	40
	4	34
380237	4	34
	4	48
380238	4	50
380239	4	50
380240	4	34
	4	40
	4	48
380242	4	44
380243	4	42
380244	4	44
380245	4	44
380246	4	44
380248	4	44
380249	4	42
380250	4	42
380251	4	44
380253	4	42
380254	4	42
380255	4	42
380256	4	44
380257	4	44
380258	4	42
380259	4	44
380260	4	42
380261	4	42
380262	4	42
380263	4	42
380264	4	44
380268	4	44
380269	4	44
380270	4	42
380271	4	44
380272	4	44
380273	4	44
380274	4	42
380275	4	44
380276	4	42
380277	4	42
380278	4	42
380279	4	44
380280	4	42
380281	4	44
380282	4	42
380283	4	42
380284	4	42
380285	4	44
380286	4	42
380287	4	44
380288	4	44
380290	4	42
380291	4	42
380292	4	42
380293	4	42
380294	4	42
380295	4	44
380296	4	42
380297	4	42
380298	4	42
380299	4	44
380300	4	44
380301	4	42
380302	4	44
380303	4	44
380306	4	44

Det nr Part No	Grupp Group	Sida Page
380307	4	44
380308	4	44
	4	44
380309	4	44
380310	4	44
380317	4	44
380318	4	44
380319	4	44
380320	4	44
	4	42
380324	4	42
380329	4	46
	4	32
380332	4	36
	4	50
380333	4	44
380334	4	44
380347	4	42
380348	4	44
380356	4	44
380373	4	50
	4	36
403017	2A	14
403021	2A	14
403022	2A	14
403028	2A	10
403038	2A	10
403039	2A	10
403045	2A	10
403046	2A	10
403047	2A	10
403048	2A	10
403050	2A	2
403051	2A	2
403052	2A	2
403068	2A	14
403073	2A	4
403074	2A	4
403075	2A	4
403079	2A	10
403086	2A	6
403087	2A	6
403090	2A	10
403097	2A	6
403098	2A	6
403103	2B	2
403110	2A	2
403111	2A	2
403112	2A	2
403122	2A	14
403125	2A	16
403126	2A	16
403155	2A	12
403161	2B	2
403163	2B	4
403181	2A	14
403182	2A	12
403187	2A	8
403194	2A	2
403232	2A	14
403269	2C	4
403276	2A	10
403281	2A	10
403282	2A	10
403283	2A	10
403284	2A	10
403285	2A	10
403315	2A	12
403349	2B	2
403352	2B	2
403378	2A	8
403383	2A	12
403385	2A	12
403386	2A	12
403390	2A	6
403392	2A	12
403393	2A	12
	2A	8

Det nr Part No	Grupp Group	Sida Page
4033411	2A	6
4033414	2B	2
4033464	2A	14
4033483	2A	14
4033484	2A	8
4033486	2A	12
4033489	2A	12
4033500	2A	12
4033515	2A	6
	2A	6
4033520	2A	6
4033546	2C	20
4033547	2D	4B
	2D	8
	2D	4
4033560	2A	12
4033561	2A	12
4033566	2A	8
4033568	2A	14
4033571	2A	14
4033582	2A	10
4033584	2A	12
4033669	2C	20
4033683	2B	2
4033689	2A	12
4033717	2A	12
4033736	2A	12
4033737	2A	12
4033747	2A	6
4033756	2A	8
4033759	2A	8
4033760	2A	8
4033793	2B	2
4033794	2A	16
4033806	2A	6
4033815	2A	6
4033825	2A	12
4033827	2A	14
4033831	2A	6
4033832	2A	6
4033833	2A	6
4033838	2B	2
4033839	3	8
4033843	2A	2
4033844	2A	8
4033845	2A	8
4033846	2A	8
4033853	2B	2
4033854	2A	10
4033855	2B	2
4033858	2A	6
4033860	2A	8
4033861	2A	8
4033862	2A	8
4033863	2A	8
4033864	2A	6
4033866	2A	8
4033867	2A	8
4033868	2A	8
4033869	2A	8
4033870	2A	8
4033872	2A	8
4033873	2A	8
4033874	2A	8
4033875	2A	8
4033876	2A	8
	2A	2
4033877	3	8
	3	8
4033878	3	8
	3	8
4033881	2A	12

*Förekommer på flera sidor
Appears on several pages

Det nr Part No	Grupp Group	Sida Page
4033882	2C	8
4033884	2A	14
4033887	2A	10
4033888	2A	10
4033890	2A	10
4033891	3	8
4033893	2A	4
4033894	3	8
	3	8
4033895	2A	6
4033903	2A	14
4033910	2A	18
4033913	2A	10
4033917	2A	6
4033918	2A	6
4033919	2C	18
	2C	18
4033924	2A	8
4033933	2A	4
4033934	2A	8
4033935	2A	8
4033936	2A	8
4033937	2A	2
	2A	2
4033938	2A	6
4033939	2A	6
4033940	2A	12
4033944	2A	12
4033946	2A	10
4033947	2A	10
4033948	2A	10
4033949	2A	10
4033950	2A	10
4033962	2A	14
4033969	2B	2
4033973	3	6
4033974	3	6
4033975	3	6
4033983	2A	18
4033984	2A	18
	2A	18
4033990	2A	6
4033994	2B	2
4033996	2A	6
4035101	2A	14
4035140	2A	12
4035557	2A	12
4123338	2B	2
4123376	2A	18
	2A	14
	2A	18
4130003	2A	18
4130004	2A	18
4130005	2A	18
4130006	2A	16
4130008	2A	16
4130009	3	8
4130012	2A	2
4130024	2B	2
4130025	2B	4
4130026	2A	18
4130029	2B	2
4130030	2A	18
4130031	2B	2
4130052	2C	14
4130053	2C	14
4130078	2A	18
4130079	2A	18
4130080	2A	18
4130081	2A	18
4130082	2A	18
4130083	2A	14
4130085	2A	14
4131101	2A	6
4131103	2A	14
4131121	2A	10
4131134	2A	4
4131161	2A	10
4131163	2A	4

Det nr Part No	Grupp Group	Sida Page
4131166	2A	4
4131167	2A	10
4131169	2A	10
4131170	2C	18
4131174	2C	18
4131175	2C	18
4131178	2C	18
4131179	2A	10
4131181	4	10
4131182	4	10
4131183	4	10
4131184	2C	8
4131186	4	10
4131187	4	10
4131192	2B	2
4131193	2A	2
4131194	9	10
4131195	2A	10
4131197	2A	6
4131198	2D	4B
4134221	9	10
4190005	2C	10
4190016	2A	6
4190017	2A	6
4190018	2A	14
4190019	2A	14
4190020	4	10
4190029	2D	4B
4190030	9	10
4190051	2A	4
4190052	2A	4
5317008	3	28
5317009	3	24
6317010	3	28
6317944	4	60
6319926	5	6
	5	2
6319927	5	6
	5	2
6519511	4	2
6519539	8	5B
6519940	4	2
6624136	2C	2
6624436	2D	4B
	2D	8
	2D	4
6630011	8	20
6630012	8	20
6630014*	4	30
6630015	8	18
6630018	8	20
6630019	8	20
6630025	8	12
6630026	8	12
6630032	6	2
6630033	6	14
6630034	6	14
6630035	6	11A
6630037	2C	20
6630045	8	16
6630046	8	18
6630047	8	18
6630051	4	56
6630051	4	52
6630052	4	56
	4	54
6630062	6	6
6630067	8	28
	8	6
6630068	8	28
6630074	4	24
6630080	8	28
6630081	8	6
6630082	2D	2
6630084	8	46
6630085	5	14
	4	4
6630092	4	8
6630093	4	3

Det nr Part No	Grupp Group	Sida Page
6553094	4	8
	4	4
6553098	4	6 C
5553099	6	1 1 A
6553105	8	6
6553117	4	4
	4	3
6553121	8	1 8
6553122	8	1 8
6553123	8	1 8
6553124	8	6
6553125	6	2 8
6553127	8	2 4
6553128	8	2 4
6553129	8	2 4
6553130	8	2 4
6553131	6	2
6553132	6	1 2
6553133	6	1 2
6553136	8	2 0
6553137	8	2 0
6553143	3	1 9 A
6553144	3	1 9 A
6553148	3	1 9 A
6553149	3	1 9 A
6553150	3	1 9 A
6553151	3	1 8
6553152	3	1 8
6553154	3	1 9 A
6553158	9	4
6553160	6	2 8
8553163	4	6 8
6553167	4	6 8
6553168	4	6 8
6553184	6	4
6553190	4	2 4
	2 A	4
	4	2 2
6553191	4	1 6
6553192	4	5 2
6553199	9	4
6553203	9	2
	9	8
6553207	9	8
	9	2
6553212	2 C	2
6553214	9	2
6553216	2 D	5
	2 D	2
6553227	8	2 6
6553228	8	2 6
6553229	8	2 6
6553230	8	2 6
6553233	4	5 2
6553238	5	1 4
	4	4
6553239	8	1 6
6553260	4	6 8
6553263	4	6 8
6553267	4	6 8
6553290	6	1 8
6553293	6	2
6553294	8	5 4
6553295	8	5 8
6553296	8	5 8
6553303	2 C	2 0
6553305	8	6 0
6553306	8	6 0
6553307	8	6 0
6553309	8	1 2
6553312	8	1 4

*Förekommer på flera sidor
Appears on several pages

Det nr Part No	Grupp Group	Sida Page
6553313	2 C	2 2
6553322	8	4 6
	8	8
6553326	4	6 6
	4	6 0
6553330	6	4
6553333	5	1 4
6553334	4	1 4
6553343	6	4
6553344	5	4
6553356	6	4
6553361	4	6 8
6553392	6	4
6553393	6	4
6553406	8	1 4
6553407	8	1 4
6553408	8	1 4
6553409	6	4
	6	2
6553410	6	2
	6	4
6553420	4	1 8
6553421	2 C	2
6553422	5	1 8
6553432	4	4
	5	1 4
6553433	4	4
6553435	2 D	2
6553442	4	6 8
6553443	4	6 8
6553445	4	6 8
6553449	5	1 8
6553453	8	1 6
6553454	8	1 6
6553456	4	6 8
6553459	5	1 4
6553460	4	6 8
6553461	4	6 8
6553465	5	1 8
6553466	5	1 8
6553542	5	4
6553552	8	2 4
6553553	8	2 4
6553558	8	3 2
6553559	8	3 2
6553560	4	3 9 A
6553561	8	3 9 A
6553567	2 3	4
6553568	2 3	4
6553572 *	8	8 8
6553573	8	1 2
6553576	5	1 8
6553579	5	1 8
6553580	8	1 8
6553592	4	5 8
6553593	4	5 8
6553595	4	5 8
6553599	6	1 2
6553606	8	5 8
6553607	8	5 8
6553608	5	1 8
6553614	8	1 0
6553617	5	1 8
6553618	8	1 8
6553619	5	1 8
6553620	8	8 0
6553621	8	8 0
6553624	4	8 0
6553623	8	8 0
6553624	5	2 0
6553625	5	1 8
6553626	8	8 0
6553627	4	8 0
6553632	5	1 1 A
6553633	8	1 4
6553636	2 C	2 2
6553642	5	4

Det nr Part No	Grupp Group	Sida Page
6553645	8	2 0
6553646	8	2 0
6553651	8	3 4
6553652	8	3 4
6553658	8	3 4
6553659	8	3 4
6553662	8	4 2
	8	3 4
6553687	8	1 2
	5	4
6553699	5	1 2
6553713	8	3 8
6553714	8	3 8
6553715	5	3 9 A
	8	3 2
6553716	8	3 9 A
	8	3 2
6553718	8	3 8
	8	3 0
6553719	8	3 0
	8	3 8
6553720	8	3 8
6553721	8	4 0
	8	4 0
6553726	8	3 4
6553730	8	4 0
	8	3 2
6553751 *	8	4 8
6553752	8	3 4
6553758	8	4 2
6553759	8	4 2
6553741	8	4 2
6553742	8	4 2
6553753	8	1 2
6553754	8	3 5
6553755	8	3 5
6553760	8	3 5
6553761	8	3 5
6553766	8	3 4
6553767	8	3 4
6553777	5	1 6
6553779	8	3 2
6553780	8	3 2
6553787	8	2 6
6553788	8	2 6
6553792	8	2 6
6553793	8	2 6
6553794	8	2 6
6553795	8	2 6
6553798	8	2 6
6553799	8	2 6
6553800	8	2 6
6553801	8	2 6
6553809	8	2 0
6553810	8	2 0
6553819	4	7 0
6553820	5	1 6
6553821	5	6
6553824	9	2
6553825	9	2
6553828	9	2
6553845	8	2 0
6553846	8	2 0
6553849	8	2 0
6553850	8	2 0
6553854	9	4
6553855	8	2 4
6553856	8	2 4
6553857	8	2 4
6553860	8	1 2
6553863	5	1 2
6553864	3	1 4
6553865	3	1 4
6553866	4	5 8
6553869	4	5 8
6553870	8	4 4
6553871	8	4 4

P 120

Nummerregister — Numerical register

VOLVO
Reservdelskatalog
Parts catalogue

Det nr Part No	Grupp Group	Sida Page
653874	3	37A
653875	8	20
653876	8	20
653881	8	20
653882	8	20
653883	8	20
653884	8	20
653896	8	42
653911	9	4
653914	9	4
553918	3	37A
653925	4	52
	5	14
	4	4
653940	8	79A
	8	68
653941	4	6
653943	8	40
653944	8	40
653951	8	42
653952	8	42
653954	8	42
653970	6	11C
653975	3	16
653976	3	16
653978	3	30
653989	6	11A
653990	8	64
653991	8	64
653995	8	14
653996	8	44
	8	56
	8	36
653997	8	42
	8	34
653998	8	34
653999	8	42
	8	34
654011	6	11A
654013	8	30
654014	8	30
654015	8	38
654016	8	38
654021	8	30
654022	8	38
654025	8	50
654026	8	26
654029	8	34
654035	3	20
654037	2A	4
654038	2A	4
654047	6	2
654048	6	2
654049	6	4
654050	8	14
654056	8	26
654057	8	26
654058	3	20
654060	3	38
	3	36
654061	8	64
654062	8	64
654063	9	10
	9	4
654067	8	12
654070	8	12
654071	8	12
654088	6	11A
654089	6	11A
654091	6	11A
654092	3	30

*Förekommer på flera sidor
Appears on several pages

Det nr Part No	Grupp Group	Sida Page
654093	3	30
654095	2D	4
	2D	8
654105	6	2
654106	6	2
654107	6	2
654108	6	6
654114	8	36
654115	8	36
654130	4	70
654133	8	38
	8	30
654134	8	38
	8	30
654135	8	30
654138	8	30
654139	8	30
654140	8	30
654141	8	30
654142	8	38
	8	32
654143	8	38
	8	32
654144	8	38
	8	30
654145	8	38
	8	30
654146	8	32
654149	8	18
654156	8	38
654157	8	38
654158	8	38
654159	8	38
654160	8	39A
654161	8	40
	8	32
654162	8	40
654163	8	40
654164	8	32
654165	8	32
654167	8	40
	8	32
654168*	8	40
654169*	8	44
654173	8	44
	8	36
654176	8	46
654177	8	46
654176	8	46
654180	8	46
654181	8	46
654182	8	46
654183	8	46
654186	8	4
654190	8	44
654191	8	44
654192	8	22
654193	8	22
654194	8	22
654195	8	22
654199*	8	82
654200*	8	82
654201*	8	78
654202*	8	88
654203*	8	88
654206	8	24
654207	8	20
654208	8	20
654216	8	20
654217	8	20
654219	8	20
654220	8	20
654226	8	4
654227	8	16
654228	8	16
654230	3	22
654231	3	22

Det nr Part No	Grupp Group	Sida Page
654240	3	22
654241	3	22
654242	3	22
654245	3	35
654264	8	56
654269*	8	84
654274	8	52
654280	3	22
654281	3	22
654282	3	30
654284	9	10
	9	2
654285	9	10
	9	2
654286	9	10
	9	2
654287	9	10
	9	2
654290	9	10
	9	2
654294	3	30
654295	8	56
654296	8	56
654297	8	56
654298	8	56
654299	8	52
654300*	8	82
654301*	8	78
654306	2C	16
654312	2C	16
654325	8	12
654327	8	12
654328	8	12
654333	9	4
	9	12
654334	9	4
654335	9	4
654346	6	10
654360	8	14
654364	3	35
654365	3	35
654366	3	35
654367	8	50
654368	8	50
654369	8	50
654370	8	50
654372	8	56
654383	6	10
654384	8	56
654385	8	56
654386	8	56
654387	8	56
654388	8	56
654389	8	56
654391	8	56
654393	8	56
654394	8	56
654395	8	56
654396	8	56
654403	6	4
654415	3	16
654417	3	16
654418	4	6
654423	8	16
654431	4	68
654436	2D	8
	2D	4
654437	2D	8
	2D	4
654441	9	12
	9	6
654442	9	6
	9	12
	3	30
654444	3	30
654446	3	6
654447*	3	30

Det nr Part No	Grupp Group	Sida Page
6544552	3	25A
6544554	3	25A
6544560	3	25A
6544562	3	25A
6544564	8	34
6544579	6	2
6544633	3	22
6544690	4	06
	6	8
	4	60
6544691	3	22
6544692	3	22
6544693	4	4
6545000	3	24
6545002	9	2
6545003	9	2
6545005 *	8	82
6545007	8	10
	3	37A
6545008	5	2
6545009	5	2
6545526	8	56
6545527	8	56
6545537	3	24
6545538	3	24
6545541	3	35
6545542 *	8	88
6545543 *	8	88
6545550	4	4
6545551	4	4
6545552	5	16
6545554	5	16
6545555	5	16
6545556	5	16
6545557	5	16
6545558	5	16
6545561	9	4
6545562	8	34
6545565	8	42
6545566	8	42
6545567	8	42
6545832	3	25A
	3	24
6545833	3	25A
	3	24
6545834	3	24
6545885	8	56
6545892	3	26
	3	24
6545933	3	30
6545935	8	22
6545936	8	22
6545937	8	36
6545938	8	36
6546111	8	36
6546112	8	36
6546113	8	44
6546122	8	22
6546123	8	22
6546124	3	33
6546125	3	33
6546128	3	32B
6546129	3	32B
6546130	3	32B
6546131	3	32B
6546132	3	33
6546139	3	33
6546140	3	33
6546143	3	33
6546149	6	11A
6546550	3	33
6546552	3	16
6546553	3	10
6546711	3	33
6546912	8	04
6546923	8	04
6546925	9	2
6546926	8	2C
6546999	8	2C
6547113	5	13
6547114	8	45
6547115	8	45
6547117	5	1
6547122	8	74
	8	80
6547123	8	80
	8	74
6547145	8	36
6547146	8	36
6547161	8	52
6547165	2C	22
	2C	20
6547166	3	20
6547167	3	20
6547170	3	20
6547171	3	20
6547172	3	20
6547173	3	20
6547174	3	20
6548193	8	52
6548195	8	52
6548196	8	54
	8	52
6548197	8	52
6548198	8	54
6549000	8	54
6549023	4	66
6549024	4	62
6549044	3	32B
6549045	4	62
6549130	5	18
6549131	8	46
6549189	8	54
6549900	8	54
6549906	8	64
6552115	8	80
	8	72
6552116	8	60
	8	72
6552117	8	72
	8	80
6552119	8	64
	8	6
6552221	3	24
6552222	3	32B
6552225	3	32B
6552226	3	33
6552227	3	64
6552231	8	58
6552256	8	70
6552261 *	8	90
6552262 *	8	80
6552296	8	38
6553367	3	36
	3	2
6553469	8	2
6553470	8	14
6553475	5	22
	5	79A
6553491	8	68
	8	6
6553533	2D	6
6553534	2D	6
6553535	2D	6
6553536	2D	2
6553545	8	2
6553556	2C	2
6553632	2D	6
6553638	8	2
6553699	8	2
6553717	2C	2
6553746	4	14
6553747	4	16
6553749	4	14
6553750	8	18
6553765	5	2
6553766	5	2
6553767	5	2
	5	6
6553768	5	2
	5	6
6553769	5	2
6553771	5	2
	5	12
6553772	5	2
	5	12
6553773	5	12
6553774	5	12
6553775	5	12
6553711	3	33
6553714	4	16
	4	20
6553715	4	16
	4	22
6553727	3	36
6553734	8	42
6553736	9	4
6553753	2D	6
6553765	3	25A
6553766	3	25A
6553789	9	4
6553790	9	4
6553792	9	4
6555800	8	30
6555802	8	30
6555804	8	46
6555816	8	4
6555819	2D	6
6555875	9	2
6555878	9	2
6555879	5	22
	5	14
6555906	3	32
6555907	3	32
6555967	8	6
6555968	8	6
6555969	8	6
6555986	3	6
6556009	8	4
6556011	4	16
5560119	4	24
	4	16
	4	22
6556020	4	24
	4	16
	4	22
6556029	8	56
6556032	8	10
6556033	8	8
6556095	8	8
6556096	8	94
6556116	3	22
6556138 *	4	20
6556139	4	14
6556140	4	14
6556145	8	10
6556146	8	10
6556155	9	4
6556159	6	11A
6561711	2B	4
6556181 *	8	64
6556182	9	6
	9	12
6556183	3	30
6556184	2D	4
	2D	4
6562537	3	30
6563238	9	6
	9	12
6563502	6	2

*Förekommer på flera sidor
Appears on several pages

P 120

Nummerregister — Numerical register

Det nr Part No	Grupp Group	Sida Page
656319	8	50
656320	8	50
656321	8	52
656337	5	2
	5	6
656349	5	22
656350	5	22
656351	5	22
656352	5	22
656353	5	22
656354	4	8
	5	22
656355	4	8
	5	22
656356	4	8
	5	22
656357	5	22
	4	8
656358	4	8
	5	22
656359	4	8
	5	22
656360	5	22
656361	5	22
656362	5	22
656363	5	22
656365	5	22
656366	5	22
656367	5	22
656368	5	22
656375 *	8	70
656376	8	48
	8	30
	8	46
656454	4	3
656455	4	3
656456	4	3
656457	4	3
656458	4	8
656459	4	3
656460	4	3
656461	4	3
656464	6	12
656465	6	12
656479	4	8
656480	4	8
656481	4	8
656483	4	8
656484	4	8
656485	4	8
656486	4	8
656498	6	12
656499	6	12
656500	4	18
656504	4	18
656505 *	4	18
656507	4	18
656508	4	18
656510 *	4	18
656512 *	4	46
656513	4	18
656514 *	4	18
656515	4	20
656516	4	18
656517 *	4	46
656518 *	4	34
656520	4	20
656523	4	20
656526	4	20
656527	4	18

*Förekommer på flera sidor
Appears on several pages

Det nr Part No	Grupp Group	Sida Page
656528	4	18
656529	4	20
656531	4	18
656533	4	20
656534	4	20
656535	4	20
656536	4	20
656537 *	4	40
656538	4	20
656539	4	20
	4	48
656540	4	20
656541	4	20
656542	4	50
	4	20
656544 *	4	22
656547	4	50
	4	20
656548	4	22
656549 *	4	20
656551 *	4	18
656553 *	4	20
656555	4	22
	4	24
656565	4	18
656567	4	18
656568	4	18
656569	4	20
656570	4	20
656572	4	20
656574	4	20
	4	50
656575	4	20
	4	50
656576	4	20
	4	50
656577	8	6
656598	9	2
	9	10
656600	20	2
656608	3	6
656610	3	38
656611	3	38
656612	3	38
656613	3	38
656614	3	38
656615	3	38
656616	3	38
656617	3	38
656618	3	38
656620	3	38
656621	3	38
656628	8	46
	8	49 A
656642	8	22
656643	8	22
656644	8	24
656645	8	24
656647	8	16
656648	8	16
656656	8	28
656664	8	14
656683	8	52
656684	8	52
656695	2C	6
656700	3	30
	3	30
	3	30
656701		8
656703		8
656704		8
656705	5	8
656706	6	8
656707	6	8
656708	6	8
656709	6	8
656710	6	8

Det nr Part No	Grupp Group	Sida Page
656711	6	8
656712	6	10
656713	6	10
656714	6	10
656715	6	10
656716	6	10
656717	6	10
656718	6	10
656719	6	10
656720	6	10
656721	6	10
656722	6	10
656723	6	8
656724	6	8
656725	6	10
656726	8	32
	8	40
656728	6	12
656729	6	12
656731	3	26
656732	3	26
656733	3	26
656734	3	26
656735	3	26
656736	3	26
656737	3	26
656738	3	26
656739	3	26
656740	3	26
656741	3	26
656742	3	26
656743	3	26
656744	3	26
656745	3	26
656747	3	26
656748	3	26
656749	3	26
656750	3	26
656752	5	20
656755	3	26
656756	3	26
656758	5	20
656761	4	56
656762	4	56
656763	4	56
656764	4	56
656766	4	56
656772	8	52
656775	5	20
656776	9	4
656778	6	12
656779	6	12
656784	8	50
656785	5	20
656786	5	20
656794	4	56
	4	52
656801	5	20
656802	2C	16
656814	2C	16
656825	3	20
656828	4	52
656832	8	52
656833	8	52
656843	8	50
656852	3	35
656864	3	16
656867	2C	16
656871	2C	16
656877	4	4
656880	8	56
656888	2D	8
	2D	2
656893	5	14
656894	3	24
	3	24
656921	8	12

Det nr Part No	Grupp Group	Sida Page
6557956	4	58
6557959	4	58
6557971	8	10
6557972	8	10
6557978	3	24
6557979	3	24
6557002	8	13
6557010	8	40
6557012	4	58
6557014	2B	4
6557053	8	60
6557058	8	6
6557059	8	6
6557060	8	6
6557064	8	6
6557066	8	6
6557068	8	8
6557069	8	8
6557071	8	8
	8	12
6557074	8	6
6557075	8	6
6557127	8	22
6557133	8	60
	8	58
6557140	8	13
6557146	4	58
6557162	4	22
6557163	4	24
	4	22
6557172	8	62
6557173	8	62
6557178	8	12
6557180	8	10
6557208	4	16
6557217	8	78
	8	68
6557229	2C	22
6557234	4	4
6557235	4	4
6557241	2D	6
	2D	2
6557263	8	56
6557264	8	56
6557265	8	56
6557266	8	56
6557271	2C	20
	2C	22
6557281	5	6
6557282	6	11C
6557287	2C	20
6557288	2C	22
6557289	3	6
6557291	3	6
6557298	8	56
6557317	3	30
6557379	3	33
6557380	8	18
6557381	8	18
6557384	9	4
6557444	3	32
6557452	8	12
6557453	8	12
6557473	8	40
6557474	8	42
6557475	8	32
6557476	8	34
6557490	8	2
6557528	8	18
6557532	8	12
6557538	5	18

Det nr Part No	Grupp Group	Sida Page
6557539	5	18
6557550	8	16
6557555	8	4
6557556	8	4
6557593	4	6
6557594	8	56
6557596	2C	20
6557615	8	12
6557617	8	12
6557618	8	12
6557619	8	16
6557620	8	16
6557623	8	16
6557631	8	18
6557633	8	20
6557634	8	20
6557635	8	20
6557636	8	20
6557640	8	16
6557650	8	16
6557651	8	12
6557652	8	12
6557656	8	12
6557754	8	34
6557755	8	34
6557779	8	16
6557781	9	2
6557783	2C	20
6557784	2C	20
6557785	8	8
6557786	8	8
6557793	8	8
6557796	8	8
6557797	8	8
6557798	8	8
6557799	8	80
	8	72
6557905	8	64
	8	62
6557913	2D	8
	2D	4
6557914	2D	8
	2D	4
6557924	2B	2
6557925	8	40
6557926	8	40
6557930	4	68
6557974	8	100
6557975	8	10
6557978	8	14
6557986	8	6
6558004	3	25A
6558009	8	18
6558011	2C	22
6558013	2C	20
6558026	8	80
	8	72
6558033	9	2
6558034	9	2
6558042	2D	8
	2D	4
6558043	6	2
6558050	8	12
6558052	6	2
6558053	8	52
6558131	2C	20
6558144	8	56
6558145	6	56
6558164	3	25A
6558171	2B	4
6558191	3	30
6558192	8	56
6558193	6	56
6558201	2C	22
	2C	20
6558202	9	4
6558203	9	4
6558204	9	4

Det nr Part No	Grupp Group	Sida Page
6558225	3	32
	3	30
6558233	2C	20
6558234	2C	20
6558235	2C	22
6558239	2D	6
6558253	8	66
	8	76
6558254	8	76
	8	66
6558255	8	78
	8	66
6558256	8	78
	8	66
6558257	8	78
	8	66
6558294	2B	2
6558332	5	18
6558333	3	22
6558431	6	16
6558432	6	16
6558438	8	62
6558439	8	62
6558467	8	14
6558496	2C	18
6558510	4	16
6558513	4	56
6558516	4	52
6558519	8	34
6558520	8	36
6558545	3	32
6558546	3	32
6558596	6	14
6558597	6	14
6558601	2D	6
6558608	3	32
6558609	3	32
6558620	4	62
6558621	8	94
6558623	8	94
6558624	8	94
6558649	2C	16
6558653	4	52
6558660	2D	8
	2D	4
6558666	9	12
	9	6
6558667	8	42
	8	34
6558668	2D	6
6558669	2D	6
6558673	2C	16
6558700	9	8
6558701	9	8
6558705	9	10
6558708	9	8
6558715	9	8
6558716	9	8
6558717	9	8
6558719	9	10
6558720	9	8
6558722	9	8
6558724	9	8
6558725	9	8
6558727	9	8
6558728	9	8
6558729	9	8
6558730	9	8
6558731	9	8
6558740	8	14
6558745	9	12
6558746	9	12
6558747	9	12
6558748	9	12
6558750	9	12
6558753	3	38
	3	36

Det nr Part No	Grupp Group	Sida Page
658754	3	38
	3	36
658769	6	2
658770	6	2
658771	2D	6
658772	2D	8
	2D	2
658773	2D	6
	2D	2
658776	3	20
658777	3	20
658785	8	10
658787	8	10
658789	8	10
658794	8	24
658795	8	20
658796	8	20
658821	8	49A
658829	8	48
658840	5	10
658841	5	10
658842	5	20
658843	5	20
658844	5	20
658847	8	24
658850	8	56
658852	8	20
658853	8	20
658857	8	16
658858	8	16
658859	8	16
658888	8	49A
658889	8	48
658891	8	4
658892	8	4
658898	8	24
658899	8	20
658900	8	20
658901	9	4
658906	9	4
658907	9	4
658908	9	4
658910	6	2
658930	9	4
658944	9	12
658956	6	6
658959	5	4
658960	5	4
658963	9	12
658979	8	28
658981	8	79C
	8	70
658982	8	70
	8	79C
658995	2D	8
	2D	2
658996	8	14
658997	8	14
659002	8	49A
659003	8	49A
659006	8	48
659008	8	12
659009	8	12
659017	9	12
659039	3	33
659048	5	14
	4	4
659052	9	4
659054	8	50

*Förekommer på flera sidor
Appears on several pages

Det nr Part No	Grupp Group	Sida Page
659061	9	12
659062	9	12
659076	3	28B
659089	3	20
659090	3	20
659091	3	20
659092	3	20
659093	3	20
659094	3	20
659095	3	20
659098	4	58
659103	8	8
659125	8	36
659126	8	36
659130	8	52
659131	8	52
659139	9	8
659142	8	10
659146	3	22
659151	8	8
659152	4	68
659154	4	68
659214	6	8
659218	6	10
659219	6	10
659220	6	10
659221	6	10
659222	6	10
659223	6	10
659224	6	10
659225	6	10
659227	3	38
659228	3	38
659229	3	38
659230	3	38
659235	3	38
659237	3	38
659239	3	38
659240	3	28
659241	3	28B
659242	3	28B
659248	3	28B
659252	3	30
659253	3	30
659289	8	49A
659325	4	68
659355	8	14
659357	9	10
659362	6	11A
659365	6	11A
659367	6	11C
659368	6	11A
659369	6	10
659370	6	10
659394	8	8
659395	8	8
659421	8	49A
659430*	8	84
659451	2D	6
659453	4	60
659454	2D	6
659459	2D	6
659489	8	62
659493	8	62
659497	8	64
659507*	8	79A
659508*	8	88
659519	8	64
659523	4	68
659534	3	38
659537	6	11C
659540	3	28B
659541	9	10
	9	2
659544	9	10
	9	10
	9	2
659545	9	10

Det nr Part No	Grupp Group	Sida Page
	9	2
659547	9	10
	9	10
	9	2
659571	3	22
659579	3	38
659580	3	38
659581	3	38
659582	3	38
659583	8	52
659584	8	52
659585	8	52
659586	8	52
659599	9	12
659603	5	18
659625	8	16
659629	8	16
659658	5	10
	5	10
659663	5	10
	5	4
659664	5	10
	5	4
659665	5	10
	5	4
659666	5	10
	5	4
659667	5	10
	5	4
659668	5	10
	5	4
659669	5	10
	5	4
659670	5	10
	5	4
659671	5	10
659672	5	10
	5	4
659673	5	13
	5	4
659674	5	13
659675	5	13
659676	5	11A
	5	4
659677	5	10
659678	5	10
659679	5	10
659680	5	10
659681	5	10
659682	5	10
659683	5	13
	5	11A
659684	5	13
659685	5	13
659686	5	13
659687	5	13
659688	5	4
659689	5	4
659690	5	4
659692	5	4
659694	5	4
659697	8	62
659698	8	62
659699	4	2
659701	8	62
659725	3	33
659738	8	6
659751	8	52
659752	9	8
659762	8	52
659766	8	28
659773	4	56
659774	3	28
659775	3	28
659776	3	28
659777	3	28
659778	3	28
659779	3	28

Det nr Part No	Grupp Group	Sida Page
65 97 30	3	28
65 97 31	3	28
65 97 32	3	28
65 97 33	3	28
65 97 34	3	28
65 97 35	3	28
65 97 36	3	28
65 97 37	3	28
65 97 38	3	28
65 97 39	3	28
65 97 92	3	28
65 97 93	3	28
65 97 94	3	28
65 98 02	2D	6
	2D	2
65 98 04	9	8
65 98 05	9	12
65 98 09	3	28 B
65 98 12	8	16
65 98 14	3	37 A
65 98 16	8	8
65 98 17 *	8	42
65 98 18	3	35
65 98 19	3	35
	3	22
65 98 21	3	32 B
65 98 22	3	32 B
65 98 23	3	32 B
65 98 24	3	32 B
65 98 25	3	33
65 98 26	3	33
65 98 34	3	32 B
65 98 42	3	33
65 98 43	3	33
65 98 44	3	33
65 98 45	3	33
65 98 46	3	33
65 98 68	4	64
65 98 91	8	28
65 99 04	8	42
65 99 23 *	8	64
65 99 49	8	32
	8	40
65 99 61	8	58
65 99 62	8	58
65 99 63	8	58
65 99 64	8	58
65 99 69	8	64
65 99 70	8	64
65 99 74	8	42
65 99 75	8	42
65 99 76	8	40
65 99 77	8	40
65 99 79	5	16
65 99 80	5	16
65 99 87	8	58
65 99 88	8	58
65 99 90	8	58
65 99 91	8	58
65 99 96	8	56
65 99 97	4	2
65 99 98	4	2
65 99 99	3	33
66 00 06	8	4
66 00 07	6	16
	6	14
66 00 08	6	16
	6	14
66 00 13	5	16
66 00 14	8	2
66 00 15	8	2

*Förekommer på flera sidor
Appears on several pages

Det nr Part No	Grupp Group	Sida Page
66 00 29	8	58
66 00 30	8	58
66 00 35	8	60
66 00 36	8	60
66 00 37	9	14
66 00 45	4	12
66 00 46	9	10
	9	2
66 00 47	9	10
66 00 51	6	4
66 00 81	2G	4
66 00 86	6	4
66 00 88	6	4
66 00 92	3	18
66 00 96	2B	4
66 01 20	8	62
66 01 21	8	62
66 01 22	8	62
66 01 24	8	62
	8	62
66 01 25	8	62
	8	62
66 01 27	8	62
66 01 47	8	34 A
	8	32
66 01 52	8	52
66 01 92	8	44 A
66 02 25	9	14
66 02 32	8	24
	8	24
66 02 34	8	24
66 02 35	8	52
66 02 36	8	54
66 02 58	3	20
66 02 64	8	24
66 03 30	8	42
	8	34
66 03 31	8	42
	8	34
66 03 37	8	42
	8	34
66 03 38	8	42
	8	34
66 03 57	3	25 A
66 03 58	3	25 A
66 03 59	3	25 A
66 03 62	3	25 A
66 03 73	3	25 A
66 03 74	3	25 A
66 03 75	3	25 A
66 03 76	3	25 A
66 03 77	3	25 A
	3	24
66 03 78	3	25 A
	3	24
66 03 79	3	24
66 03 82	3	24
66 03 89	3	27 A
66 03 90	3	27 A
	3	24
66 03 97	3	24
66 04 06	5	18
66 04 07	5	18
66 04 08	8	58
66 04 16	3	22
66 04 17	3	22
66 04 42	8	64
66 04 47	2C	18
66 05 23	4	2
66 05 24	4	2
66 05 25	4	2
66 05 26	4	2
66 05 29	9	12
	9	6
66 05 30	9	6
	9	12
66 05 33	2D	4 B
66 05 39	2C	20
66 05 49	2D	4 B

Det nr Part No	Grupp Group	Sida, Page
66 05 55	8	49 A
66 05 60	8	52
66 05 61	8	52
66 05 62	8	52
66 05 80	3	36
	3	38
66 05 81	3	36
	3	38
66 05 82	3	30
66 06 34	9	14
66 06 51	5	18
66 06 62	3	22
66 06 75	9	12
66 06 77	8	64
66 06 85	6	11 A
66 06 86	6	11 A
66 06 87	6	12
66 06 88	6	12
66 06 93	3	30
66 06 96	6	10
66 06 98	6	12
66 06 99	6	12
66 07 11	8	30
	8	38
66 07 12	8	30
	8	38
66 07 13	8	30
66 07 16	8	30
	8	38
66 07 17	8	30
66 07 18	8	32
	8	38
66 07 19	8	38
	8	32
66 07 22	8	38
66 07 23	8	38
66 07 24	8	38
66 08 28	8	6
66 08 38	8	48
66 08 39	6	11 A
66 08 40	3	36
66 08 41	3	36
66 08 68	8	72
66 08 74	3	36
66 08 75	3	36
66 08 99	8	18
66 09 79	6	12
	6	16
66 09 83	2D	4
	2D	8
66 10 28	8	62
66 10 50	8	10
66 10 52	8	56
66 10 53	8	56
66 10 54	8	56
66 10 55	8	56
66 10 63	9	10
66 10 88	3	36
66 10 89	3	36
66 11 03	4	52
66 11 04	6	4
66 11 26	6	38
66 11 27	8	38
66 11 34	4	66
66 11 51	8	38
66 11 52	8	38
66 11 55	8	38
66 11 69	4	24
	4	16
66 11 74	2D	4
	2D	4 B
	2D	8
66 11 85	3	6
66 11 89	9	14
66 12 07	8	30
66 12 08	8	30
66 12 29	8	94
66 12 30	8	94
66 12 32	6	16

P 120

Nummerregister — Numerical register

VOLVO
Reservdelskatalog
Parts catalogue

Det nr Part No	Grupp Group	Sida Page
661235	3	28
661252	8	80
661257	8	12
661258	8	12
661288	6	16
661289	6	16
661294	4	62
661345	8	30
661346	3	32B
661347	3	32B
661348	3	32B
661349	3	32B
661352	3	33
661353	3	33
661396	8	79C
	8	70
661397	8	70
	8	79C
661414	8	64
661415	8	64
661421	3	25A
661428	5	20
661439	2D	4B
	2D	8
	2D	4
661441	3	4
661442	3	4
661443	2C	2
661446	3	38
661447	3	38
661504	3	18
661506	2D	6
	2D	2
661515	4	62
661516	4	62
661518	4	62
661523	4	64
661527	4	62
661559	9	8
	9	8
661640	8	26
661641	3	18
	3	22
661691	8	94
661692	8	94
661693	8	94
661714	8	18
661747	2D	8
661748	2D	4B
	2D	4
661788	2A	4
661789	2A	4
661790	4	6
661791	4	6
661804	9	14
661857	8	96
661858	8	96
661859	8	96
661861	8	96
661867	8	96
661882	2C	2
661883	3	18
661902	3	27A
661903	3	27A
661904	3	27A
661905	3	27A
661906	3	27A
661907	3	27A
661908	3	27A

Det nr Part No	Grupp Group	Sida Page
661909	3	27A
661910	3	27A
661911	3	27A
661912	3	27A
661913	8	96
661914	3	27A
661915	3	27A
661916	3	27A
661917	3	27A
661918	3	27A
661919	3	27A
661924	8	2
661925	8	2
661931	6	2
661932	6	2
661933	6	2
661934	6	16
	6	12
661936	6	16
661938	6	16
661939	6	16
661942	6	16
	6	14
661943	6	16
	6	14
661944	6	14
661945	6	14
661949	8	96
661966	2D	4B
661974	8	12
661977	8	12
661987	8	2
661988	8	94
661989	8	94
661990	8	94
	8	94
662014	4	66
	4	58
662035	8	26
662036	8	26
662054 *	8	84
662093	8	64
662109	3	22
662114	5	16
662181	8	94
662186	5	23
	5	14
662292	4	26
662294	8	40
	8	32
662297	4	44
662336 *	8	90
662337 *	8	70
662344	4	56
	4	52
662345	6	8
662346	6	8
662347	6	8
662348	6	8
662349	6	10
662350	6	10
662404	8	62
662405	8	62
	8	62
662406	8	94
662408	8	96
662409	8	94
662410	8	96
662415	8	94
662417	8	94
662418	8	94
662419	8	86
662420	8	94
662422	8	96
662423	8	96
662453	3	28
662455	3	28

Det nr Part No	Grupp Group	Sida Page
662457	3	28
662459	3	28
662460	3	28
662461	3	28
662463	2C	2
662468	6	11A
662469	5	16
662470	5	16
662493	4	52
662527	4	58
662528	4	58
662529	2D	2
662594	8	62
662633	3	24
662644	2D	4
	2D	4B
	2D	8
662701	3	33
662702	3	33
662711	4	24
662716	4	24
662734	2D	4B
662737	2D	4B
662741	8	94
662742	8	94
662788	8	94
662789	8	94
662793	8	54
662799	8	54
662851	4	10
662852	4	10
662853	4	10
662854	4	12
662855	4	12
662880	3	27A
662881	3	27A
662889	4	12
662890	3	28
662891	3	28
662916	4	10
662917	4	10
662918	4	24
662919	4	24
662936	4	0
662950	3	1
662951	3	3
662953	5	4
662970	8	12
662974	3	33
662981	4	52
662982	4	54
662996	8	52
662997	8	52
662998	4	10
663007	4	24
663008	4	24
663009	4	24
663011	4	24
663012	4	24
663019	8	64
663040	4	10
663041	4	10
663042	4	10
663047	3	32
663048	3	32
663050	3	30
663052	2D	4B
663073	8	86
663074	8	86
663076	8	92
663080	8	86
663081	8	86
663089	3	32
663093	3	32
663094	3	32
663115	4	28
663118	4	28

*Förekommer på flera sidor
Appears on several pages

Det nr Part No	Grupp Group	Sida Page
663119	4	28
663122	4	28
663123	4	28
663124	4	28
663139	4	28
663141	4	28
663142	4	28
663144	8	12
663147	4	28
663148	4	28
663151	4	28
663152	4	28
663156	4	28
663158	4	28
663160	4	28
663161	4	28
663162	4	28
663164	4	28
663268	4	56
663270	8	6
663272	8	52
	8	88
	8	78
663289	2D	43
663293	2D	2
663294	2D	2
663304	2D	4
663320	6	11A
663344	4	28
663348	8	92
663350	8	96
663351	8	96
663354	8	48
663373	3	30
663377	3	30
663422	2D	43
663428	8	92
663431	8	92
663436	8	86
663438	8	86
663439	8	86
663454	8	38
	8	30
663455	8	38
	8	30
663482	8	40
	8	32
663483	8	40
	8	32
663527	2C	2
663558	8	56
663581	3	20
663606	6	12
663612	2C	16
663613	2C	16
663625	6	12
663628	6	12
663634	4	3
663641	3	28B
663642	3	28B
663643	4	28
663670	8	92
663690	4	28
663691	4	28
663745	8	96
663787	3	32
663788	3	36
663789	3	36
663807	8	96
663844	2C	20
663877	9	10
663885	8	92
663888	8	48
663889	8	48
663891	8	48
663892	8	48
663942	4	22
	4	24
663961	4	42
663972	4	68
663998	8	92
654553	5	16
666143	2D	43
666144	5	23
666145	5	23
666146	5	23
666147	5	23
666148	5	23
666149	5	23
666150	5	23
666151	5	23
666152	5	23
666153	5	23
666154	5	23
666155	5	23
666156	5	23
666170	8	92
662226	4	52
662229	8	48
663320	5	10
663321	5	10
663365	3	38
664003	3	16
664004	3	16
664443	9	14
664453	8	96
665668	8	12
666629	8	64
666809	8	50
666906	8	2
666918	4	28
666936	8	92
666976	4	24
	4	22
666977	3	28B
671132	3	6
671160	5	10
671166	5	13
	5	11A
671167	5	13
672228	3	30
675539	4	70
675975	5	10
690139	8	86
690140	8	86
690141	8	86
690143	8	86
690144	8	86
690145	8	86
690146	8	86
690147	8	86
690148	8	86
690149	8	86
690150	8	86
690151	8	86
690152	8	86
690153	8	92
	8	86
690154	8	92
	8	86
690155	8	90
	8	84
690156	8	84
	8	90
690157	8	90
	8	84
690158	8	90
	8	84
690159	8	88
	8	84
690162	8	92
690163	8	86
690164	8	86
690165	8	92
	8	86
690166	8	92
	8	86
690167	8	90
	8	84
690168	8	90
	8	84
690169	8	90
	8	84
690170	8	90
	8	84
690171	8	88
	8	84
690172	8	86
	8	92
690173	8	86
690174	8	86
690175	8	86
690176	8	86
690177	8	84
690178	8	84
690179	8	84
690180	8	84
690181	8	86
690182	8	86
690183	8	86
690184	8	86
690185	8	84
690186	8	84
690187	8	84
690188	8	84
690189	8	86
690190	8	86
690191	8	86
690192	8	86
690193	8	84
690194	8	84
690195	8	84
690196	8	84
690197	8	78
690224	8	92
690225	8	92
690264	8	86
690285	8	92
690286	8	92
690293	8	92
690294	8	92
690330	8	86
690331	8	86
690332	8	86
690333	8	86
719647	4	2
719648	4	2
719726	4	2
902226	4	16
902250	3	4
902251	2A	2
	2A	14
	3	37A
902252	2D	2
	3	14
902253 *	2A	10
902254	2B	2
902256	2A	14
902258	2A	14
	3	4
902273	4	14
902277	4	10
902278	4	14
	4	16
902279	2A	4
	2C	20
	2A	4
902280 *	4	16
902281	2A	14

*Förekommer på flera sidor
Appears on several pages

Det nr / Part No	Grupp / Group	Sida / Page
902282	2B	2
	3	8
902283	4	16
	4	60
902285	2B	2
902286	4	4
902287	2A	12
902288	2A	2
902303	4	14
902304	4	10
902306	2A	4
902309	4	14
906574	3	10
906575 *	8	94
906576 *	2A	4
906577	6	4
	4	70
906822	8	36
906824	9	12
	2C	16
	3	26
906825	8	28
906832 *	4	34
906981	3	4
906982	3	28
	3	28
906983 *	3	4
906985 *	8	10
906987 *	3	12
906988 *	4	42
906990 *	4	16
906992 *	4	70
906993 *	2D	8
906994 *	2A	4
906996	8	60
906998	3	11A
	4	16
907174	2C	12
907186	3	2
907812	2C	10
907820	8	52
907821	2D	2
	4	12
907822	2D	4B
	4	4
	5	14
907824	6	14
907843	8	8
	5	18
907844	4	12
907845 *	2D	6
907846	4	44
907849	3	14
	6	2
910115	3	11A
	3	11B
910121	2A	10
	2A	12
	2A	10
913125	4	12
913128	5	14
	4	4
914169	5	12
914450	4	12
914452	2A	12
914507	2A	8
	2A	2
914533 *	4	46
915516	3	27A
915522	9	8
921607	5	16
921623	2C	18
	2C	16

*Förekommer på flera sidor
Appears on several pages

Det nr / Part No	Grupp / Group	Sida / Page
921639	5	2
921659	4	52
921780	4	44
	4	42
921781	4	52
921782	4	64
	4	60
921802	5	8
	5	2
921803	5	11A
	8	2
	5	4
921804 *	6	11A
921805	8	6
	8	4
921810	9	8
921811	4	10
921821 *	8	26
921822	8	28
	4	18
	4	62
921823 *	5	18
921824 *	4	50
921825	2C	18
921827	6	2
921829	2C	22
921830 *	2C	20
921839	8	14
921840 *	4	22
921842 *	3	8
921843	4	38
	6	4
921844	6	10
921845	6	4
	6	2
921846	4	18
921847	5	4
	5	2
921851	6	12
921862	6	2
921864	4	62
921980	9	10
	9	10
921981 *	2C	22
921983 *	2A	4
924303	8	60
	8	60
924304	6	2
	8	60
924307	4	68
	4	62
924310	4	68
924313	6	2
926055	4	24
940090	8	40
	3	6
	9	10
940092 *	8	10
940093	8	52
940095	3	30
940096	2A	6
940097 *	9	14
940100	8	54
940102	3	10
940103	9	14
940108	3	32B
940113	8	49A
	8	12
	8	48
940114	8	96
940114	8	96
940115	8	58
	8	58
	2B	4
940118	8	10
940120	3	28
940123	8	14
940133	3	16
940135	5	14

Det nr / Part No	Grupp / Group	Sida / Page
	4	4
940142	2C	4
940147	3	14
940154	2D	4
	2D	4B
	2D	8
940155	2D	4B
	8	49A
940162	8	58
940166	9	14
940179	8	34
	8	10
	8	42
940188	2D	4
	2D	8
940199	2C	2
950003	2C	4
950009	9	12
	6	11C
	9	4
950012	8	52
950020 *	8	38
950021 *	8	10
950022	8	42
	2D	6
	8	34
950024	8	80
	8	72
950027	4	20
950033	2D	4
	2D	8
	3	30
950044	8	36
	3	16
950045 *	8	80
950046	9	2
950050	5	16
950052	4	36
	4	50
	4	40
950144 *	8	60
950147	8	30
	8	38
950158	8	26
	8	26
950231	3	32
950232	8	50
	8	72
950256	4	36
	4	40
	4	50
950332	2C	16
950333	8	96
950344	8	26
950352	2C	16
950364	2C	14
	3	8
950366 *	6	2
950388	4	60
950389	6	11A
950392 *	8	8
950393 *	6	2
950394 *	6	12
950396	8	60
950404	2B	4
950406	5	14
	6	2
950413	5	20
950428	4	34
	4	48
	4	20
950512	2A	10
950542	4	48
	4	20
950562	4	18
950568	4	28
950885	2C	6
	2C	6
951095	8	52

Det nr Part No	Grupp Group	Sida Page
951096	9	6
	8	52
951097	8	34
	8	36
	8	42
951101	4	18
951124	6	11C
951136*	8	82
951139*	2C	2
951194	4	10
951200	4	10
	6	16
	2A	12
951209*	2D	8
951213	4	16
951263	9	2
951271	3	26
951665	3	16
951668	9	4
	9	12
951669*	4	40
951670	4	28
951672	2D	6
	2D	6
951634	3	3
	2B	2
951691	8	52
951692*	3	6
951693*	8	30
951694	3	30
951695	3	4
	3	27A
951696*	9	10
951697*	4	6
951698	5	2
	2A	10
	6	4
951699	4	66
	8	10
	4	60
951701	4	22
	4	24
	4	16
951702	2D	3
	2D	4
	2D	4B
951704	5	14
951711	9	4
951713	9	14
	8	52
	9	3
951714	8	14
951716	8	32
	8	4
	2D	2
951717	2C	16
	4	10
951718*	8	58
951719	3	3
	6	11A
	6	12
951720	2A	4
951721	8	60
	8	60
951739	4	56
951740	2B	2
951742	3	26
	8	32
951758	6	10
951774	6	14
951738	4	10

*Förekommer på flera sidor
Appears on several pages

Det nr Part No	Grupp Group	Sida Page
	4	10
951792	2B	4
951796	2C	18
951797	2C	18
951798	2C	16
951901*	4	18
951947	2A	14
951965*	4	48
952075	2A	12
952076	2B	4
	9	10
	2B	2
952077	4	58
952078	4	62
952358*	4	18
952359	4	62
	4	58
952493	4	2
	5	10
952494*	5	2
952515	4	36
	4	40
952517	4	50
	4	20
952576	2D	4B
952626	3	32B
952651	9	10
952982	2C	16
953259	2C	20
953945	2D	2
953949	2D	2
954315	2C	2
954320	3	4
	4	4
	3	4
954321	4	4
954322	2C	2
954334	3	4
954336	2C	2
	2C	2
954341	3	4
954343	2C	2
	2C	2
954363	3	4
954443	3	33
954444	3	33
954445	3	33
954446	3	33
954447	3	33
	3	26
954448	3	33
954449	3	33
954450	3	33
954451	3	34
954453	3	34
954454	3	34
954455	3	34
954456	3	34
954457	3	34
954458	3	34
954461	3	34
954467	3	34
954469	3	34
954504	3	32B
954508	3	32B
954513	3	6
	3	6
954515	3	6
955081	2A	2
955082	2A	12
955084	4	18
955113	8	38
955117	8	36
	3	18
	4	24
955120*	8	4
955121	8	4
	3	32

Det nr Part No	Grupp Group	Sida Page
955122	9	14
955125	8	96
	8	96
955126*	3	32
955127*	8	78
955129	9	4
955133	8	22
955136*	9	10
955137*	9	8
955138*	8	14
955139	8	40
955141*	3	19A
955144	8	52
955149	8	54
955153	3	22
955154	9	4
955192	4	10
955294	2B	2
955298	2B	2
	3	8
955320	2A	4
955512*	2D	4B
955513	8	2
	2D	4B
955524	5	14
	8	96
955525	5	14
	3	8
955526	8	94
955536	4	28
955542	8	96
955638	4	42
955779*	8	96
955780	2D	4B
	2D	4B
955781	3	22
955825*	8	32
955826*	2C	8
955827	4	28
	8	96
955835	4	28
955847	8	96
	5	14
955848	4	68
	6	4
955850	9	14
955893	2D	4B
955894	2D	4B
	2A	6
955920*	8	96
955921	2C	2
	3	8
	2B	2
955922	2A	4
955945	8	96
	8	10
955946	8	44A
	8	44A
	3	22
955949	2B	2
	3	8
	9	14
955951	9	14
955954	4	46
	4	38
960514	3	8

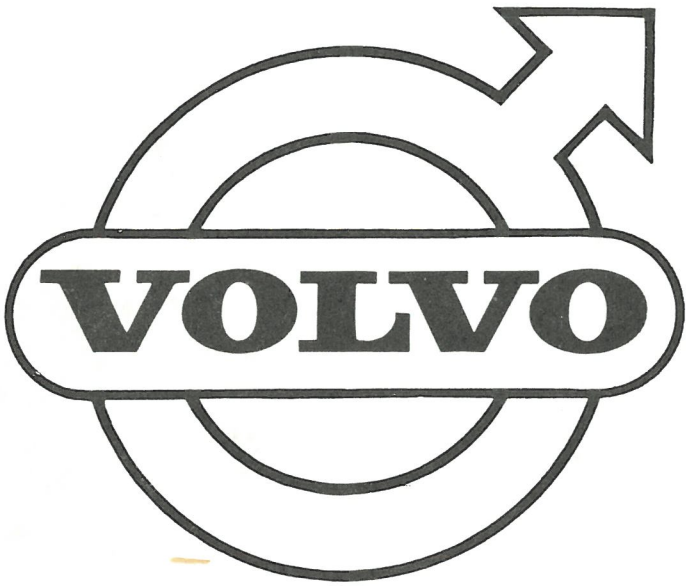
VOLVO