SPECIFIKATIONER M.R. 45 DK
JUSTERINGER OG REPARATIONS-FORSKRIFTER

Dauphine

GORDINI

RENAULT
RÉGIE NATIONALE

R. 1091

.18
13455

SPECIFIKATIONER JUSTERINGER OG REPARATIONS-FORSKRIFTER

M. R. 45 EDK
September 1959

Dauphine
GORDINI

TYPE R 1091

RÉGIE NATIONALE DES USINES
RENAULT
8-10, avenue Émile-Zola - BILLANCOURT (Seine)
Téléph. : MOL. 52-00 — INTER : MOL. 26-00
Adresse Télégraphique : RENOFER-PARIS
R. C. Seine 55-B-8.620 - N° d'Ent. 261 75012 9001
TELEX-PARIS : 20.094 - 20.095

85045 - 00 - 14

Alle rettigheder forbeholdes. Enhver form for eftertryk eller oversættelse
— også i uddrag — er kun tilladt med skriftligt samtykke fra :
RÉGIE NATIONALE DES USINES RENAULT — BILLANCOURT (France)

Trykt i Frankrig af : Imprimerie spéciale de la R.N.U.R. — Totaloplag 500

AJOUR-FØRING AF HÅNDBOGEN

Forandringer og forbedringer i produktion og arbejdsmetoder siden nærværende håndbogs udgivelse behandles i RENAULT-SERVICE-meddelelser.

Disse **R. S.-meddelelser** er forsynet med en særlig påskrift, og bør opføres i nedenstående oversigt med nummer, dato, emne og det kapitel i bogen, hvorunder meddelelsen henhører.

R. S. MEDDE-LELSE NR.	DATO	E M N E	KAPITEL
1 231	Oktober	1. Strømfordeler med vacuumregulator. 2. Standadiseret elektrisk udstyr.	
1 235	November	Ændring af motorblok.	
1 239	December	Kontrol af forbrændingsrummenes volumen.	
1 240	December	1. - og 2. gears synkromeshnav.	

R. S. MEDDELELSE NR.	DATO	E M N E	KAPITEL

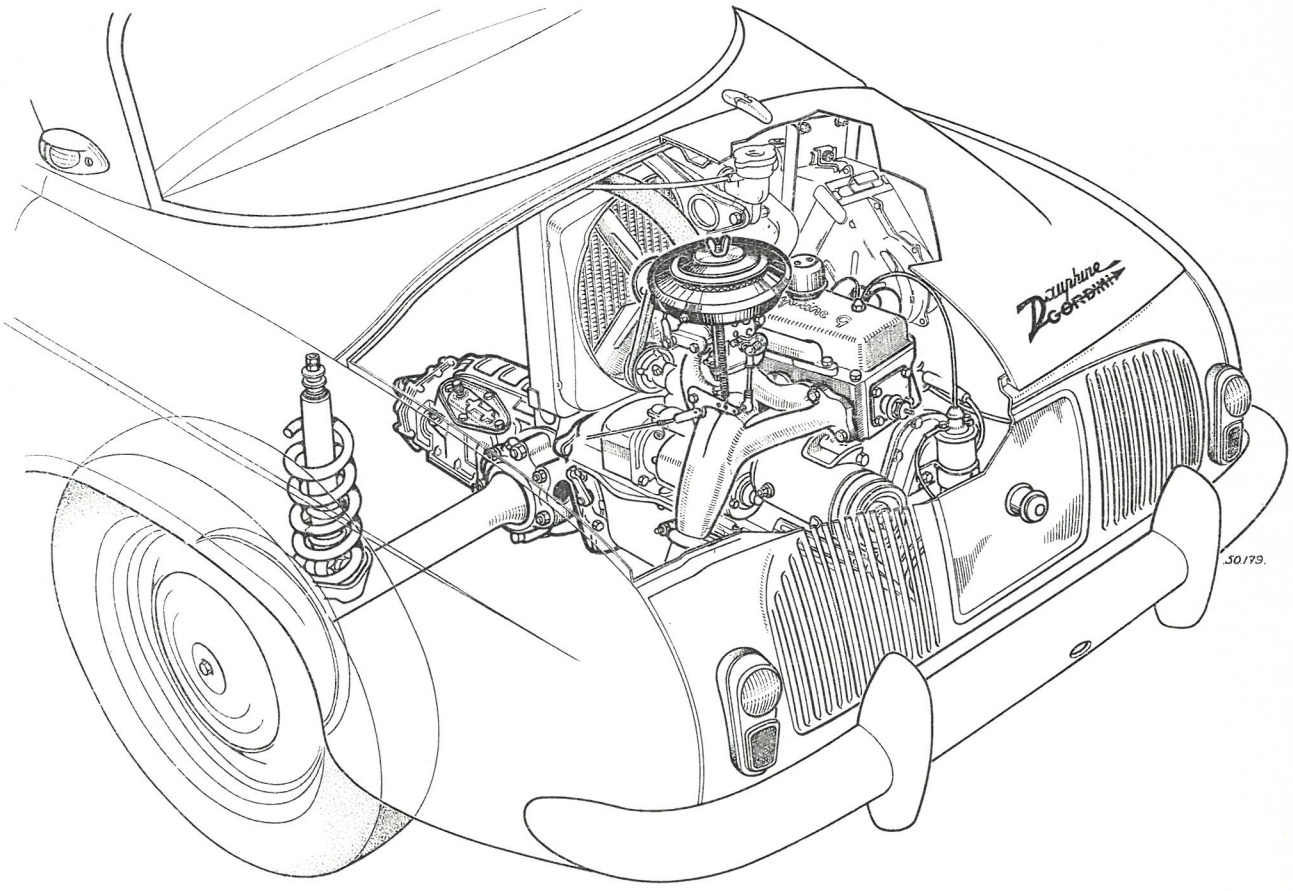

INDHOLDSFORTEGNELSE

KAPITEL	SIDE
1 - **Motor**	1
2 - **Benzin-system**	7
3 - **Gearkasse og differentiale type 316**	9
Gearkasse og differentiale type 318	22-1
4 - **Notater**	23

Denne reparations-håndbog for "DAUPHINE GORDINI" R 1 091 omhandler kun de enheder, som adskiller sig fra de i "DAUPHINE" R 1 090 anvendte.

Angående de enheder i ovenstående tre kapitler som er de samme i DAUPHINE R 1 090, samt alle øvrige enheder henvises til DAUPHINE reparations-håndbog M. R. 42.

BEMÆRK. — "DAUPHINE GORDINI" er udstyret med følgende dækstørrelser :

145 × 380 eller
5,5 × 15.

1. MOTOR

		SIDE
Specifikationer		2
Special-værktøj - se "DAUPHINE" reparations-håndbog.		
Demontering af motor ...	se "DAUPHINE" reparations-håndbog.	
Montering af motor		
Topstykke	Specifikationer, dimensioner og justeringer	3
	Tilspænding af topstykke	3
	Planslibning af topstykke	4
	Forbrændingsrummenes volumen	4
	Demontering, montering	5
	Adskillelse	5
	Samling	6
	Vippearme	5

BEMÆRK 1. — Topstykket på "DAUPHINE GORDINI" -motorer omfatter følgende dele, som er identiske med de i "DAUPHINE" R 1 090 anvendte :

Ventiler.

Ventilstyr (standard- og reparationsdimensioner).

Toppakning.

BEMÆRK 2. — Fra motor-nr. 5 736 er det dobbelte forbindelsesrør til køleren på topstykket erstattet med een kølerslange forbundet til en studs med termostat på vandpumpen.

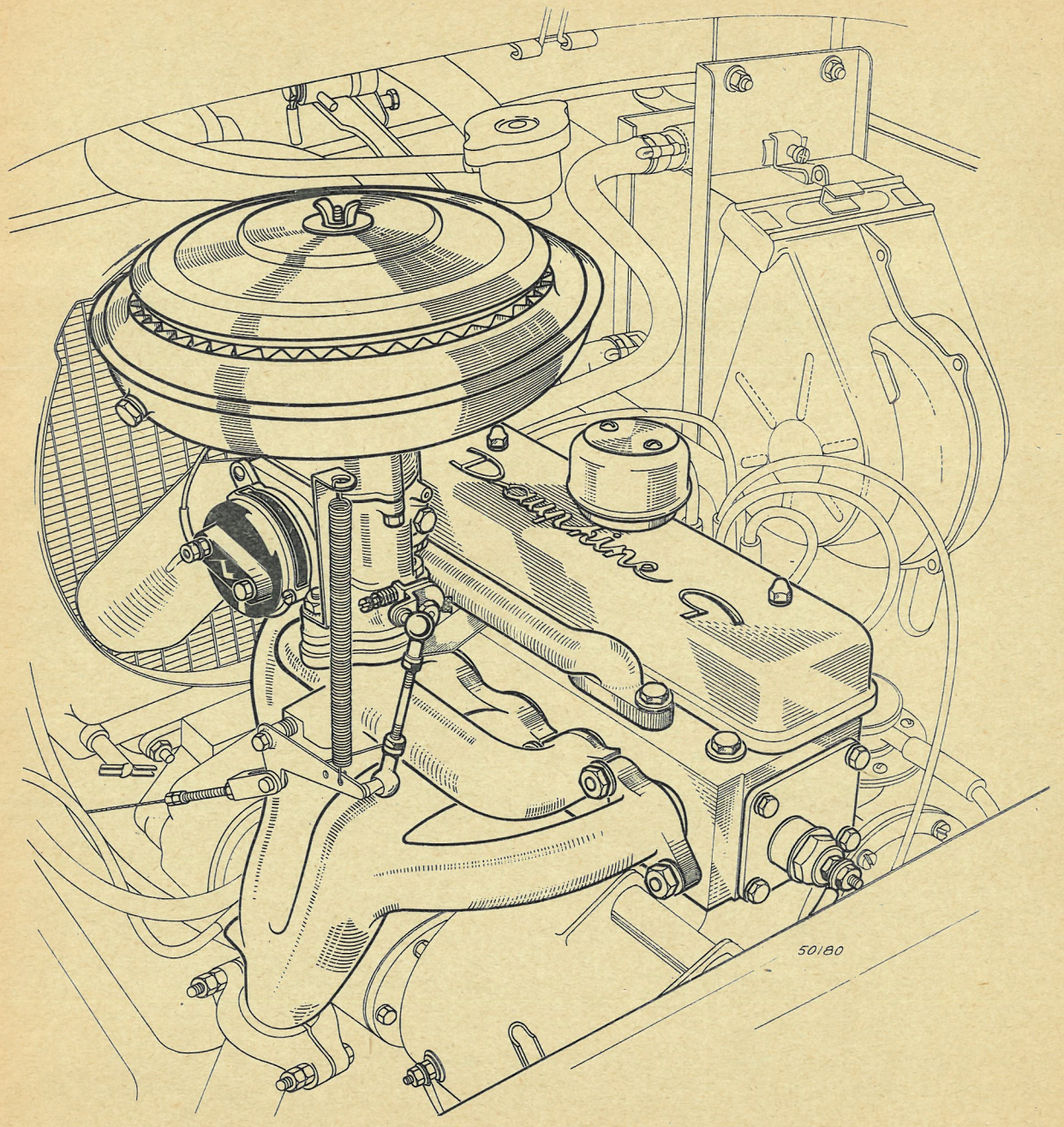

SPECIFIKATIONER

for DAUPHINE "GORDINI"-motorer

(Øvrige specifikationer : se M. R. 42)

Type : 670 - 4.	
Hestekraft	37,8 S.A.E. ved 5 000 omdr/min.
Kompressionsforhold	7,7 : 1
Tomgangshastighed	600/650 omdr/min.
Tændingsindstilling - på krumtappens remskive	6 - 8 mm

TOPSTYKKE

Topventilet. Ventilvinkel-position : 8°.

Ventilhovedets diameter :		
Indsugning	27	mm
Udstødning	25	mm
Ventilstammens diameter	6	mm
Tolerance mellem ventilstyr og -stamme :		
Indsugning	0,02 - 0,07	mm
Udstødning	0,03 - 0,10	mm
Ventilerne åbner :		
Indsugning	6,57	mm
Udstødning	6,96	mm
Sædernes vinkel	120°	
Ventilsædernes bredde :		
Indsugning	1	mm
Maximum	1,5	mm
Udstødning	1,3	mm
Maximum	1,8	mm

Fjedre.

Trådtykkelse	2,6	mm
Antal aktive vindinger	6	
Længde ved tryk på 12 kg	31	mm
Længde ved tryk på 19 kg	24,3	mm

Ventilstyr.

Udvendig diameter :		
Standard-dimension	10	mm
Reparations-dimension	10,25	mm

Ventilindstilling (kold motor).

Indsugning	0,10 - 0,15	mm
Udstødning	0,20	mm

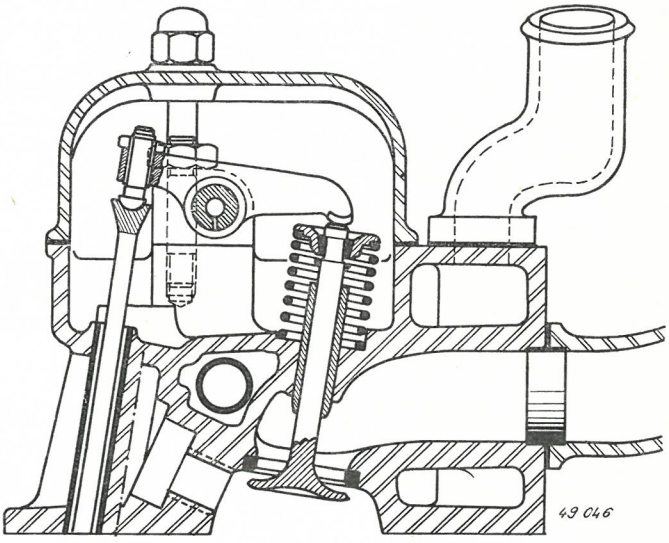

Tilspændingsmoment : 6 m.kg.

Tilspænding må kun foretages, når motoren er kold.

Følg den korrekte tilspændings-rækkefølge.

Efterspænd topstykket, når motoren er blevet kold efter 30 - 50 km prøvekørsel.

Ventilerne skal altid justeres, når en efterspænding af topstykket er foretaget.

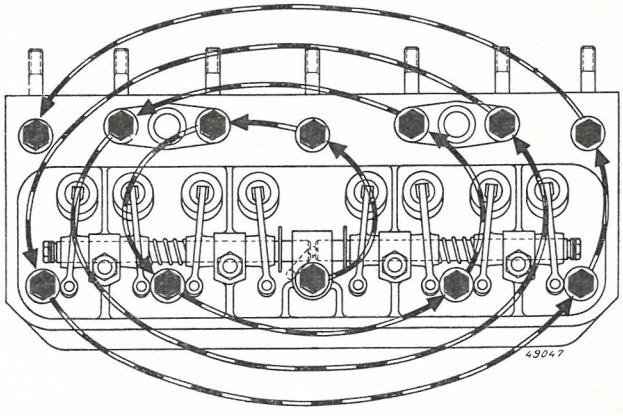

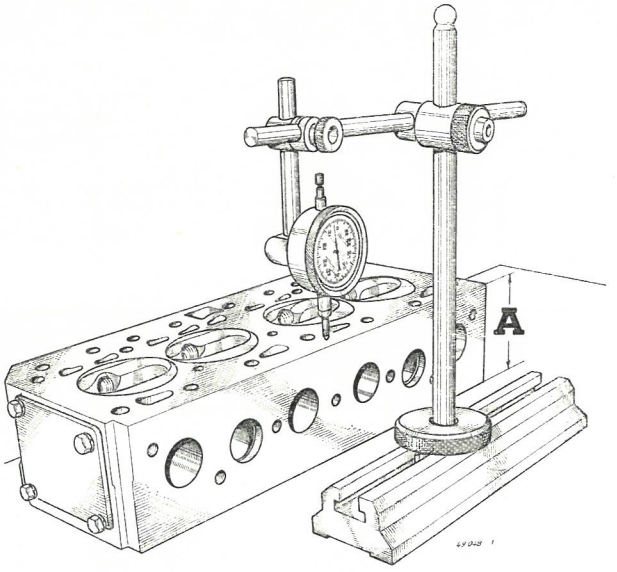

TOPSTYKKE

(Fortsat)

Topstykkets højde :

Standard-dimension .. **A** = 76 $^{+\ 0{,}10}_{-\ 0{,}10}$ mm

Minimum-dimension efter planslibning ..... 75,5 $^{+\ 0{,}10}_{-\ 0{,}10}$ mm

Toppakningens tykkelse ..... 1,20 mm

Beskadigelse af topstykkets plane flade :

Største tilladte ujævnhed ..... 0,05 mm

Konstateres en større ujævnhed, skal topstykket planslibes, dog uden at minimums-dimensionen overskrides.

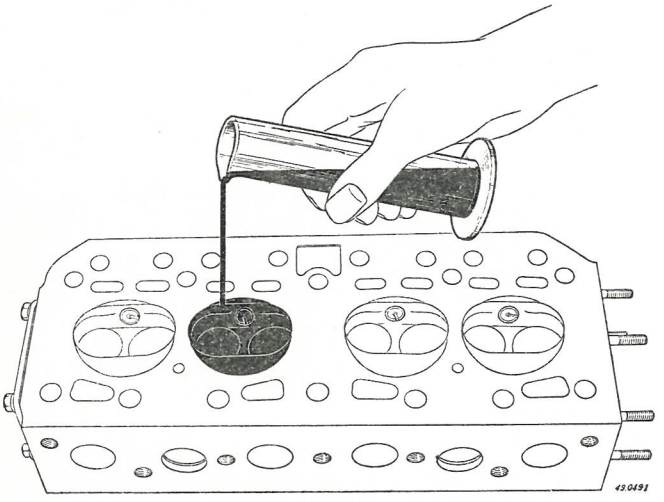

Forbrændingsrummenes volumen : 29, 5 cm³ ± 0,05 (med tændrør og ventiler monteret).

Kontrollering af forbrændingsrummenes volumen :

Efter planslibning udmåles forbrændingsrummenes volumen. Er disse under 29 cm³, gøres rummene større.

— Monter tændrør og ventiler (dæk ventilsæderne med talg for at sikre fuldstændig tæthed).

— Anbring topstykket vandret.

Ved hjælp af et måleglas med tynd olie fyldes forbrændingsrummet til randen, hvorefter rummets volumen aflæses direkte på måleglasset.

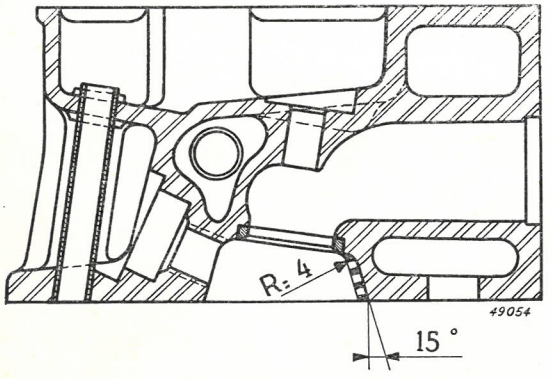

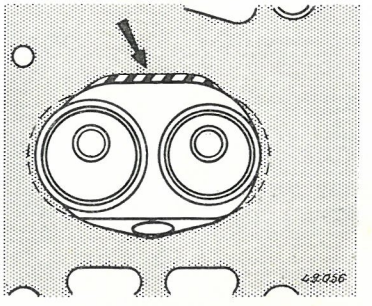

Udfræsning af forbrændingsrum.

Udfræsningen foretages ved hjælp af fræseværktøj, således at de angivne mål nøje respekteres, hvilkerer vist på hosstående tegning.

TOPSTYKKE

(Fortsat)

DEMONTERING AF TOPSTYKKE

Topstykket må ikke demonteres, før motoren er helt kold (for at undgå deformering).

Aftag kølerslangerne, manifoldet, speederforbindelsen, benzinrøret, ledningen til chokeren samt tændrørsledningerne.

Demonter kølerstivernes monteringsbolte på topstykket og endelig topstyk-boltene.

GENMONTERING AF TOPSTYKKE

Monter delene i omvendt rækkefølge. Påfyld vand (husk evt. frostvædske).

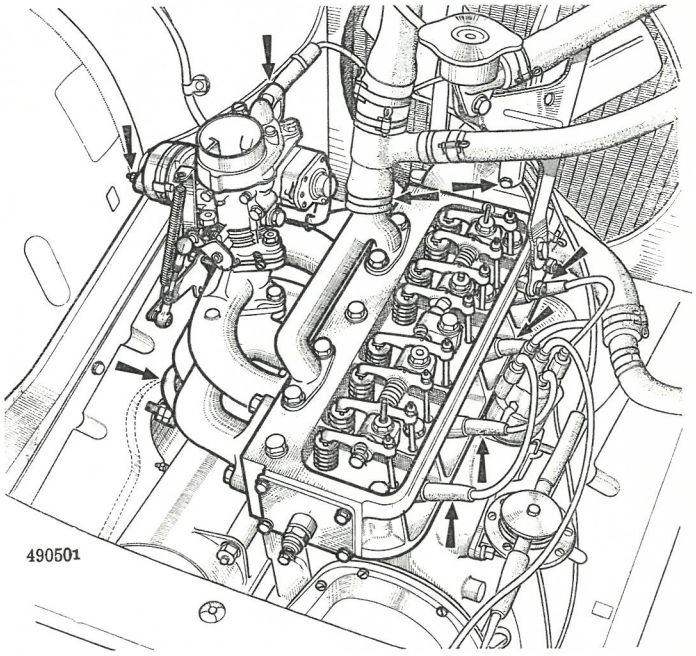

ADSKILLELSE AF TOPSTYKKE

Demonter vandpumpen.

Demonter de fire møtrikker, som fastspænder vippearms-enheden.

Aftag vippearms-enheden.

Adskil vippearme, aksler og holdere.

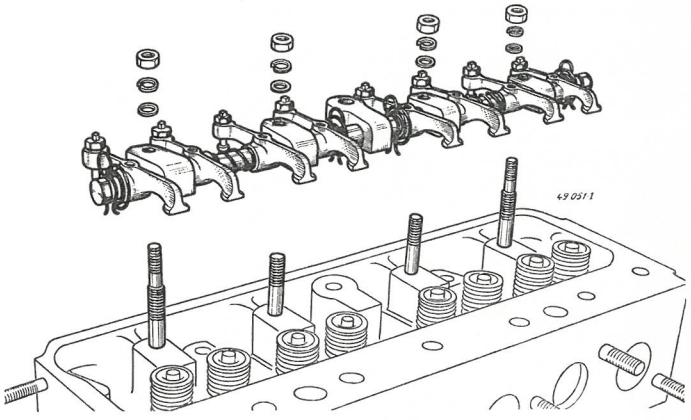

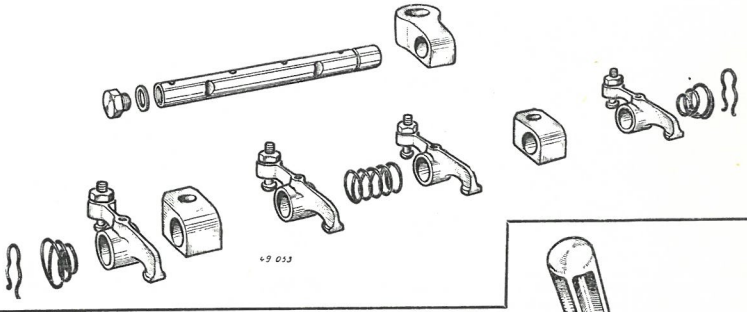

Demontering af ventiler :

Anbring topstykket på værktøj **Mot. 08** og tryk med værktøj **Mot. 02** fjedrene sammen, således at låsene kan fjernes.

Udtag derefter fjedrene og ventilerne.

Ved genmontering skal ventilerne anbringes samme sted.

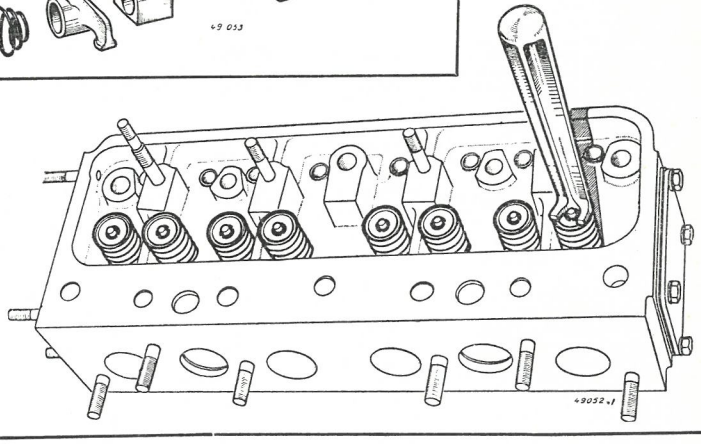

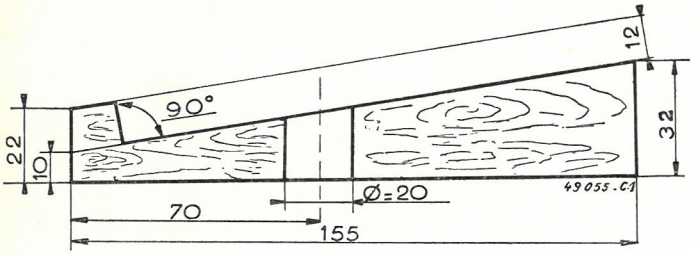

TOPSTYKKE (Fortsat)

ADSKILLELSE AF TOPSTYKKE (fortsat)

Om nødvendigt udskiftes ventilstyrene. **(Dorn Mot. 03 A).**

Det anbefales at anbringe topstykket på en holder som vist på hosstående tegning.

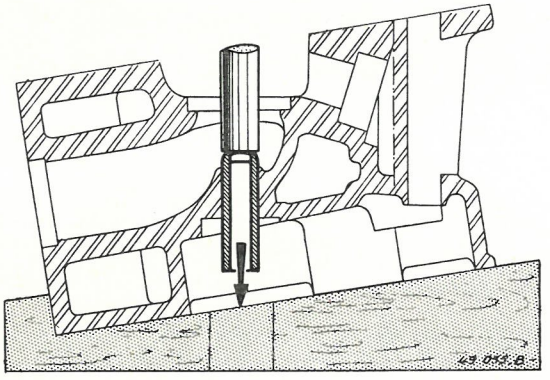

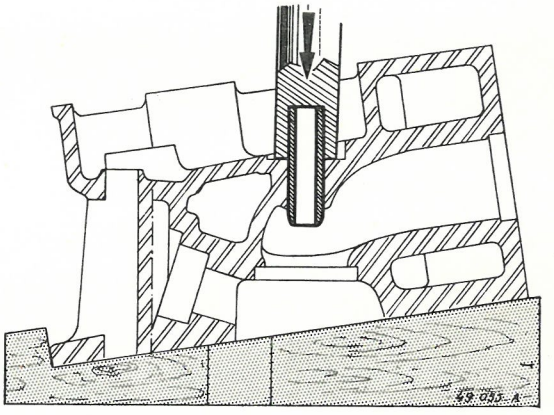

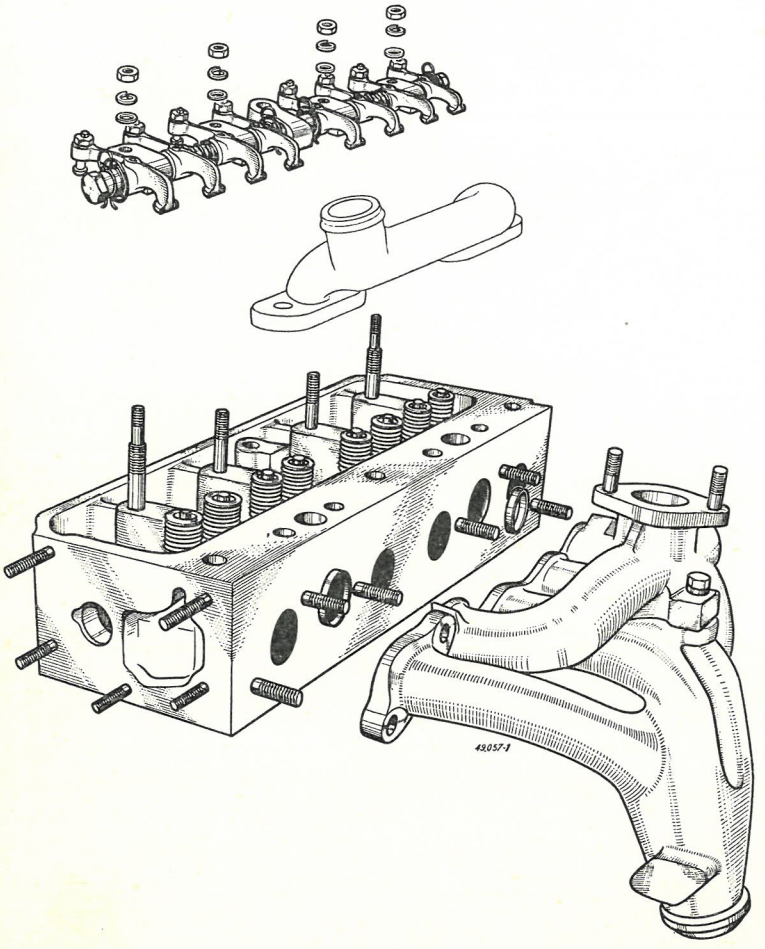

SAMLING AF TOPSTYKKE

Slib ventiler og -sæder.

Smør ventilstammerne og anbring ventilerne i topstykket.

Anbring fjedrene og skålene, tryk fjedrene sammen som ved adskillelsen, hvorefter låsene isættes.

Saml vippearms-enheden.

Efterse, at vippearms-akslernes smørehuller vendes nedefter.

Fastspænd vippearms-enheden til topstykket.

Monter manifoldet.

(Glem ikke manifoldets centreringsbøsninger).

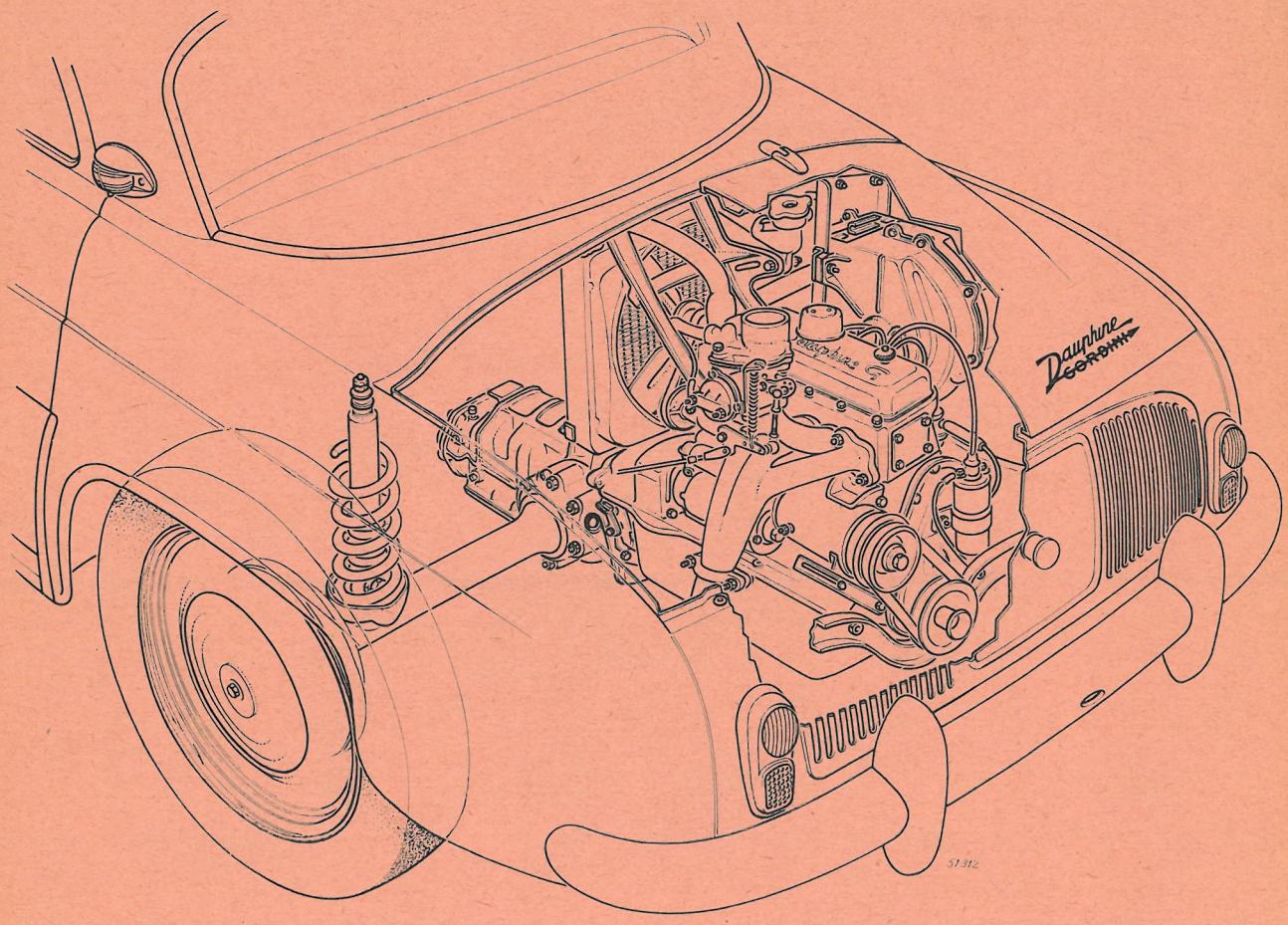

Den mest karakteritiske ændring på motoren er, at de dobbelte køleforbindelsesrør er erstattet af en enkelt køleslange, der er forbundet til en studs på vandpumpen, hvori termostaten er anbragt. Denne ændring kendetegner, at vognen er forsynet med gearkasse og differentiale type 318.

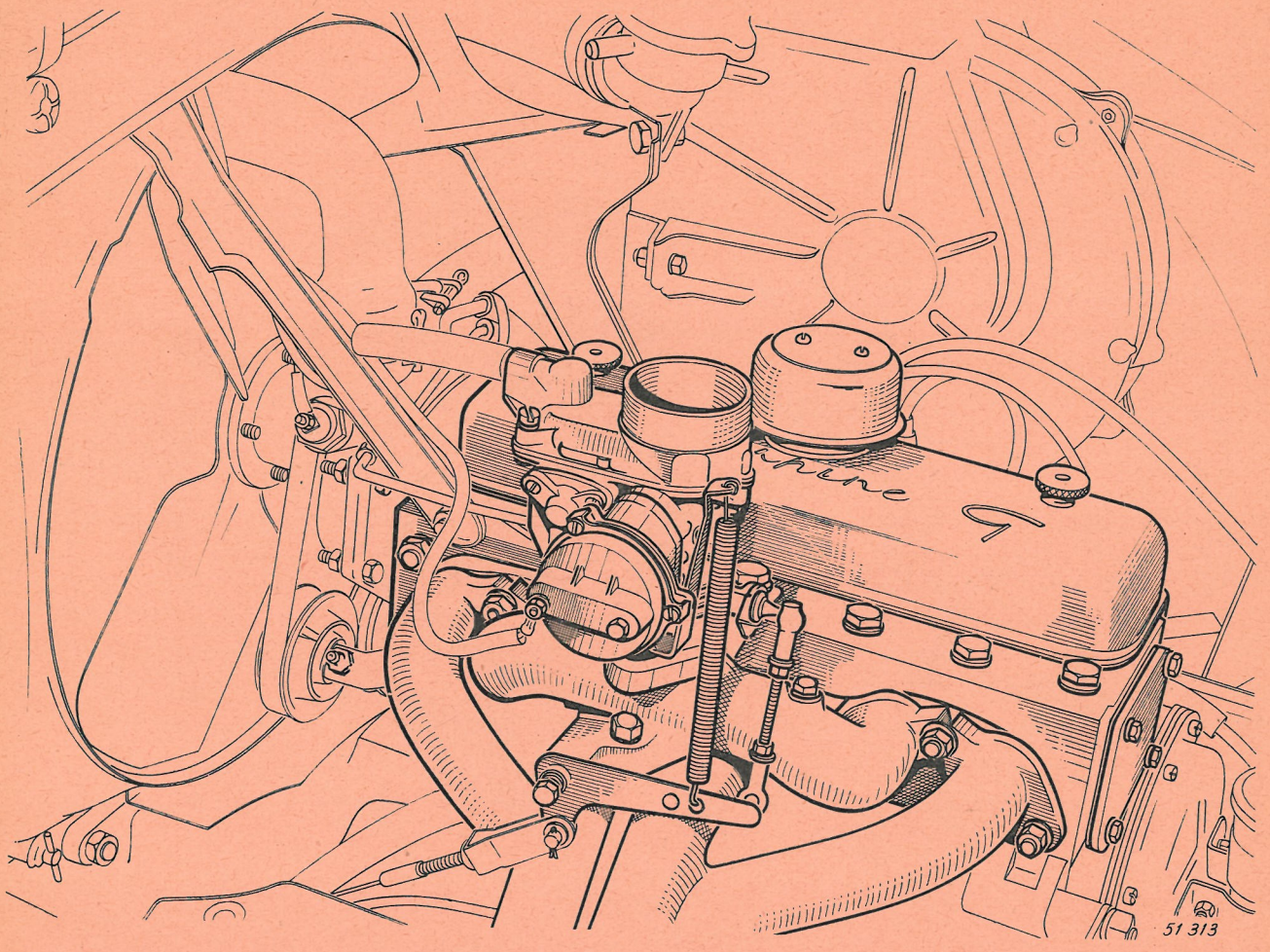

Ændringer på motoren se side 2.

Den nye anbringelse af kølerslangen og termostaten er vist herover.

Den tidligere anbringelse af termostaten er, som vist på illustrationen til højre — lige over det dobbelte køleforbindelsesrør.

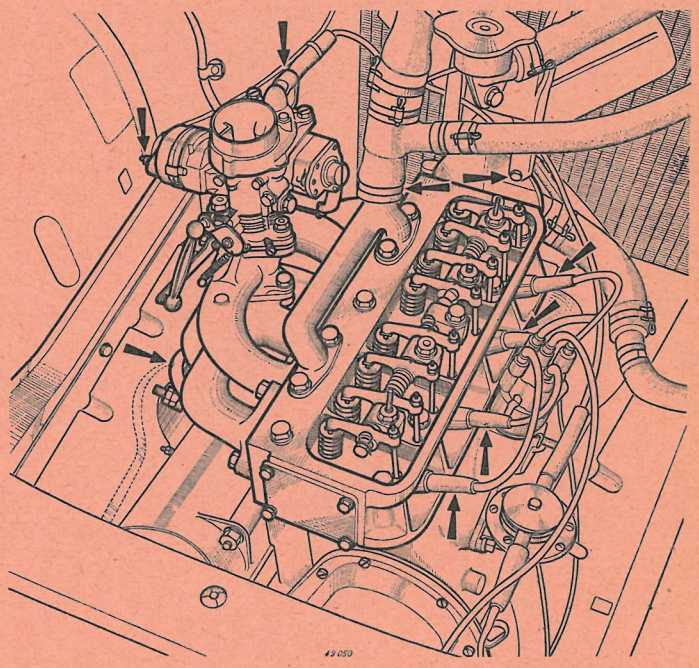

Ved den nye montering er det dobbelte køleforbindelsesrør udeladt, og termostaten anbragt i vandpumpens øverste studs.

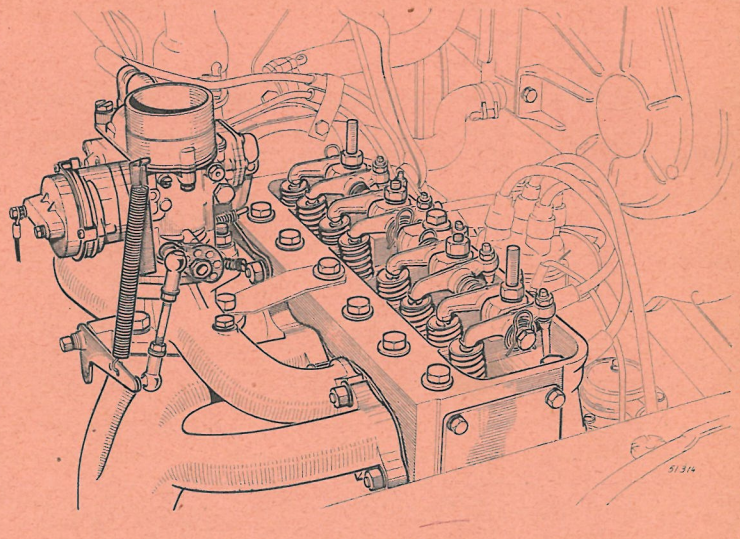

2. BENZIN-SYSTEM

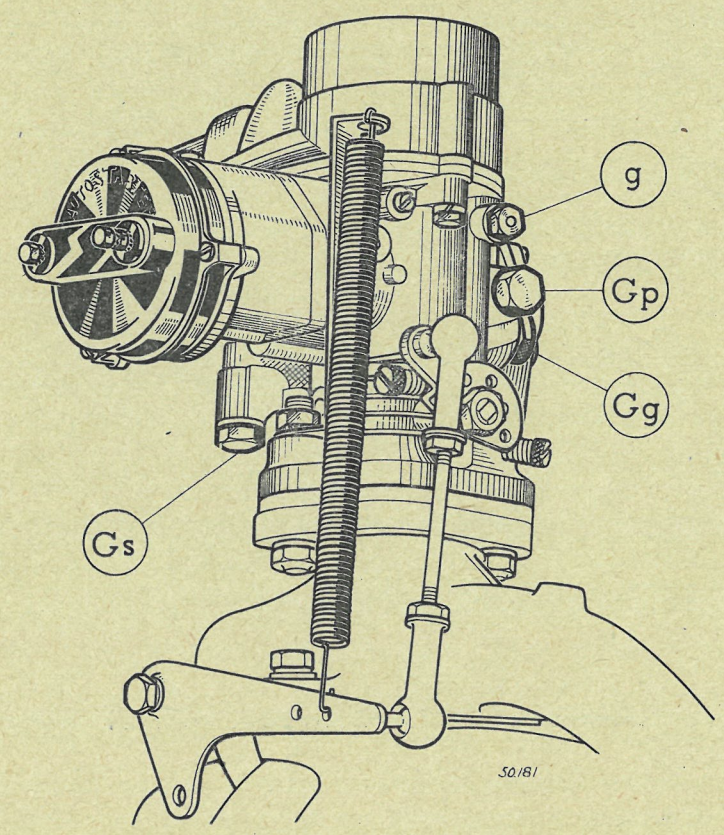

KARBURATOR : SOLEX 32 PICTB

med elektrisk automatisk choker

Chokerens virkemåde er identisk med det fra Fregate, Dauphine og 4 CV kendte system. Bi-metalfjederen opvarmes dog anderledes. I denne choker er bi-metalfjederen fastgjort til og vundet omkring et varmelegeme. Dette varmelegeme forsynes med strøm, når tændingen er tilsluttet.

Når varmelegemet har opvarmet fjederen, afbrydes chokeren.

Varmelegemets temperatur overstiger ikke 400° C.

Strømforbrug : 5 - 6 watt.

KARBURERING

Mærket 263 (på gasspjældets arm)

REF.		
	Forsnævringsring	24
Gg	Hovedstråledyse	115
	Luftkorrektionsrør	175
g	Tomgangsdyse	40
Gp	Accelerationspumpedyse	40
Gs	Startdyse	100

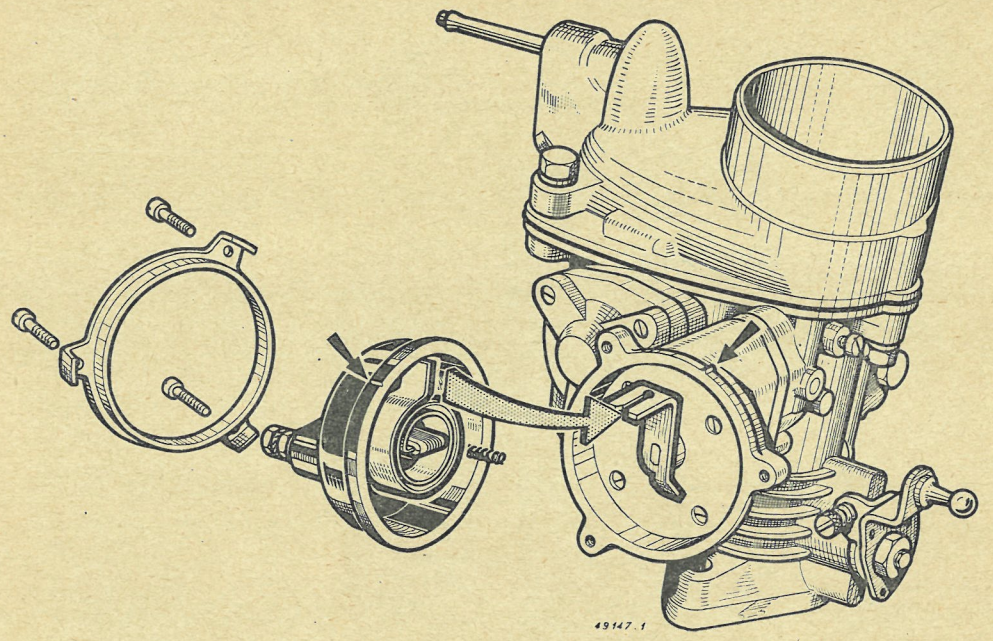

ADSKILLELSE AF DEN AUTOMATISKE CHOKER

Aftag ledningen.
Demonter chokerhuset (3 skruer).

SAMLING

Vær sikker på, at bimetalfjederens ende anbringes korrekt i chokerarmens udskæring.
Genmonter chokerhuset, idet de to afmærkninger anbringes over for hinanden.

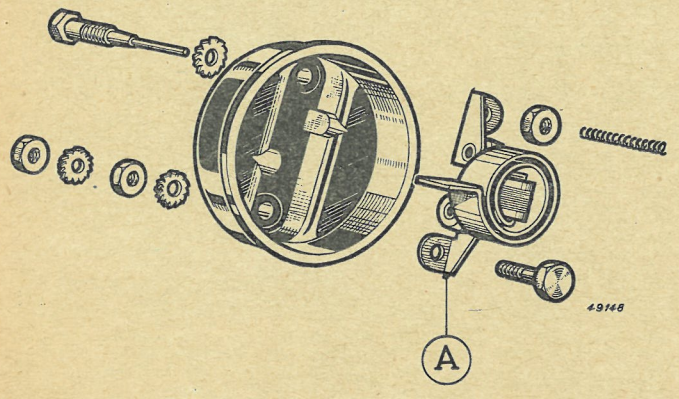

UDSKIFTNING AF VARMELEGEMET

Bimetalfjederen og varmelegemet er en enhed (**A**), som må udskiftes, såfremt blot een af delene er defekt.

Demonter skruer og møtrikker, som fastgør enheden til chokerhuset.

Ved samling skal stelforbindelsen anbringes korrekt.

3. GEARKASSE OG DIFFERENTIALE

Type 316

		SIDE
Specifikationer		10
Special-værktøj - se reparationshåndbog for DAUPHINE.		
Smøring		11
Demontering af gearkasse og differentiale / **Montering af gearkasse og differentiale**	Se reparationshåndbog for DAUPHINE.	
Adskillelse af	Differentiale	13
	Gearkasse	14
Samling af	Gearkasse	18
	Differentiale	22
Gear-låsesystem		17
Reparation af	Differentiale, Bagakselrør, Bagaksler, Kardanled, Gearstang, Gummiophæng	Se reparationshåndbog for DAUPHINE

GEARKASSE OG DIFFERENTIALE

Type 318

Specifikationer		10
Special-værktøj - se reparationshandbog for DAUPHINE.		
Smøring		22-2
Demontering af gearkasse og differentiale / **Montering af gearkasse og differentiale**	Se reparationshåndbog for DAUPHINE.	
Adskillelse af	Differentiale	22-2
	Gearkasse	22-3
Samling af	Gearkasse	22-6
	Differentiale	22-10
Gearlåse-system		22-6
Reparation af	Differentiale, Bagakselrør, Bagaksler, Kardanled, Gearstang, Gummiophæng	Se reparationshåndbog for DAUPHINE.

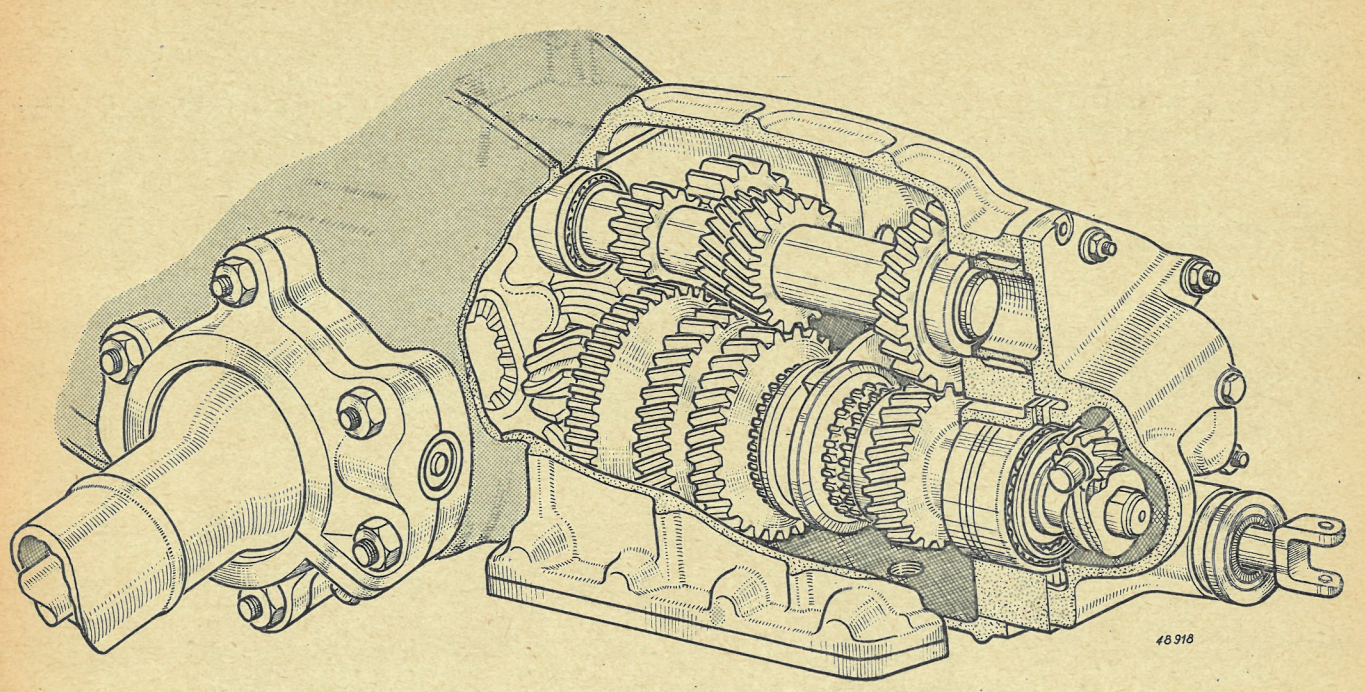

SPECIFIKATIONER

Gearkasse og differentiale Type 316

Gearkasse :

4 fremadgående gear samt bakgear. 2., 3., og 4. gear er synkroniserede.
Udveksling :

1. gear	3.7
2. gear	2.1
3. gear	1.46
4. gear	1.07
Bakgear	3.7

Differentiale :

Differentialehus sammenbygget med gearkasse.
Differentiale med 2 differérhjul og 2 planethjul.
Kronhjul (35 tænder).
Spidshjul (8 tænder) (gearkassens sekundære aksel).
Speedometertræk (Snekke : 5 skrueskår. Snekkehjul : 11 tænder).
Gearkasse- og differentialehusets oliekapacitet : 1 liter. (Gearkasse : 0,6 liter. Differentiale : 0,4 liter).

SPECIFIKATIONER

Gearkasse og differentiale type 318

Identisk med type 316 med undtagelse af :
— Speedometerudvekslingen (snekke : 5 skrueskår, tandhjul : 12 tænder).
— Oliekapaciteten, som er 1,25 liter.

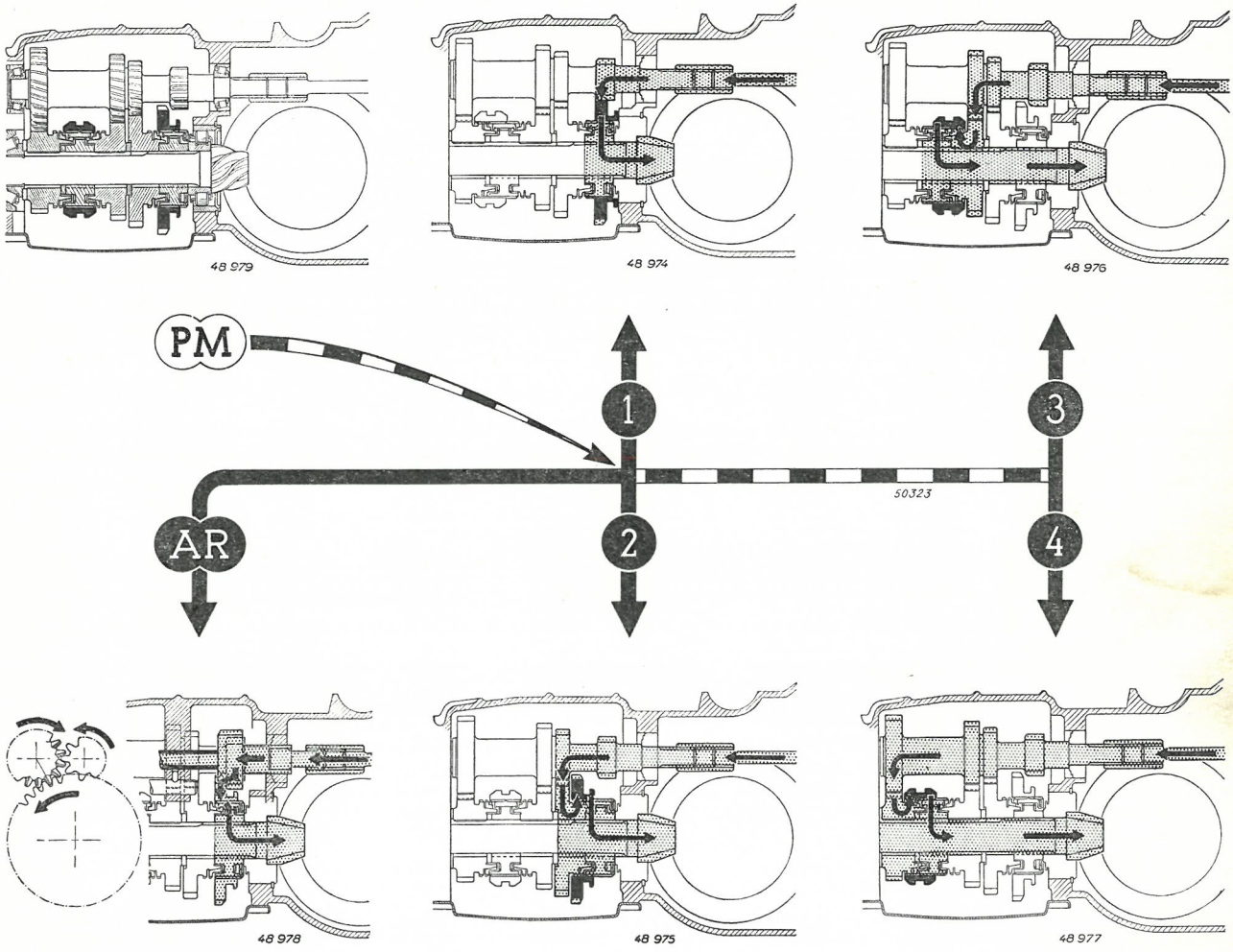

SMØRING

Gearkasse og differentiale smøres ved stænksmøring.

Gearkasse- og differentialehus er forbundet med hinanden.

Oliepåfyldning skør gennem åbningen (**1**). Aftapning af gearkasse gennem åbningen (**2**) og af differentiale gennem (**4**).

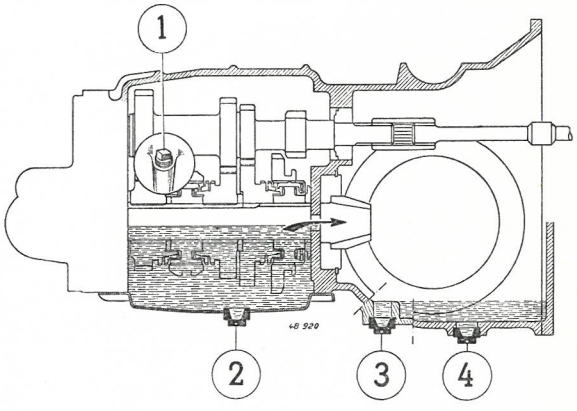

Påfyldning :

— Dette sker gennem åbningen (**1**) (1 liter olie).

Kontrol :

— Demonter proppen (**3**), således at den overskydende olie i differentialet løber ud.
— Påfyld enheden olie gennem (**1**), indtil der igen løber olie ud af hullet (**3**).
— Når al overskydende olie er løbet ud, påskrues proppen (**3**).

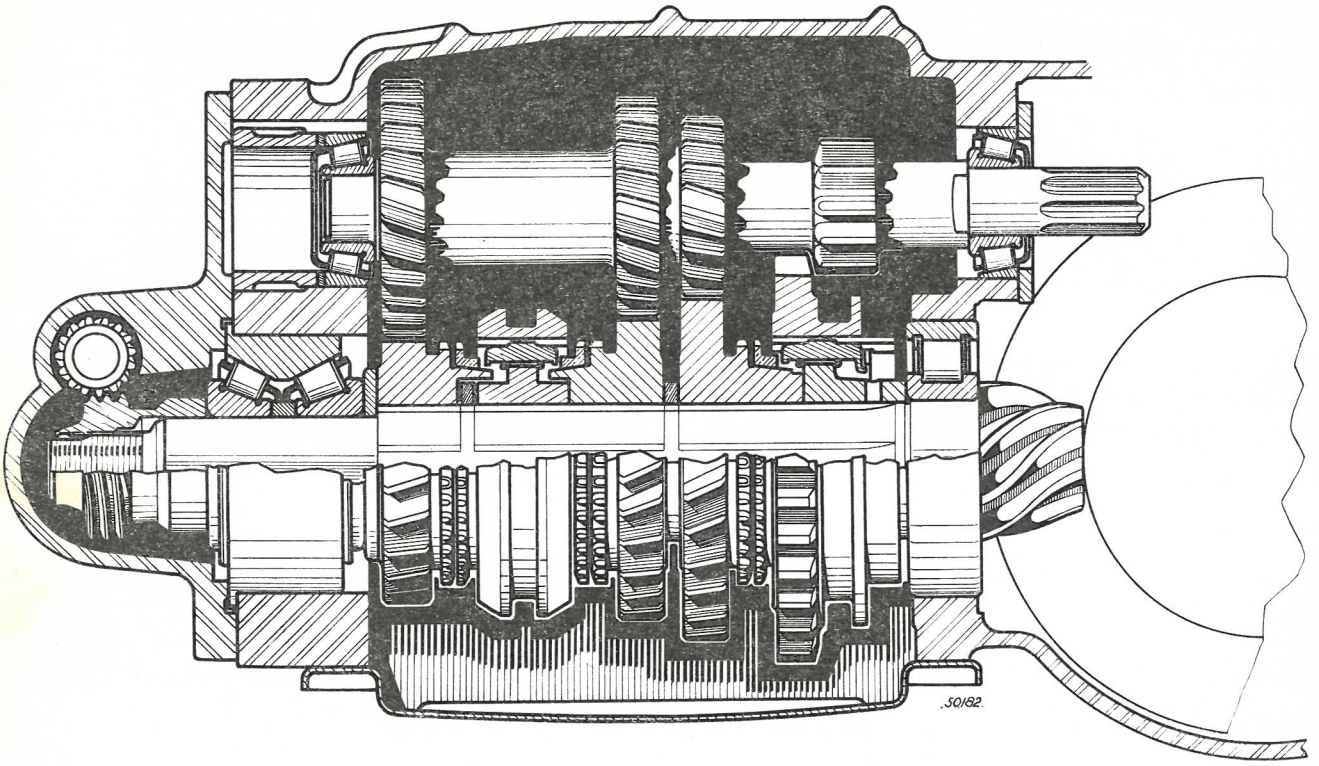
50/182.

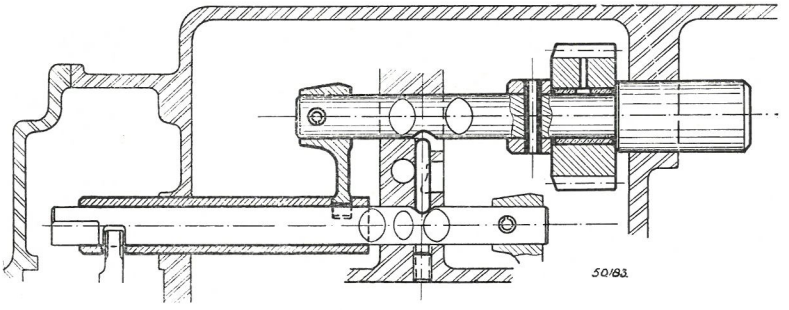
50/183.

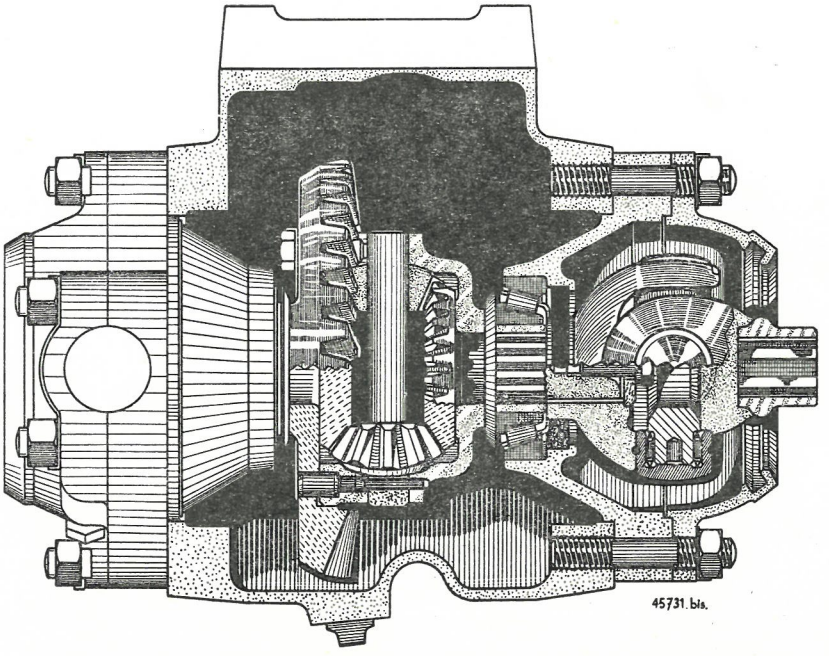
45731. bis.

ADSKILLELSE AF GEARKASSE- OG DIFFERENTIALEENHEDEN

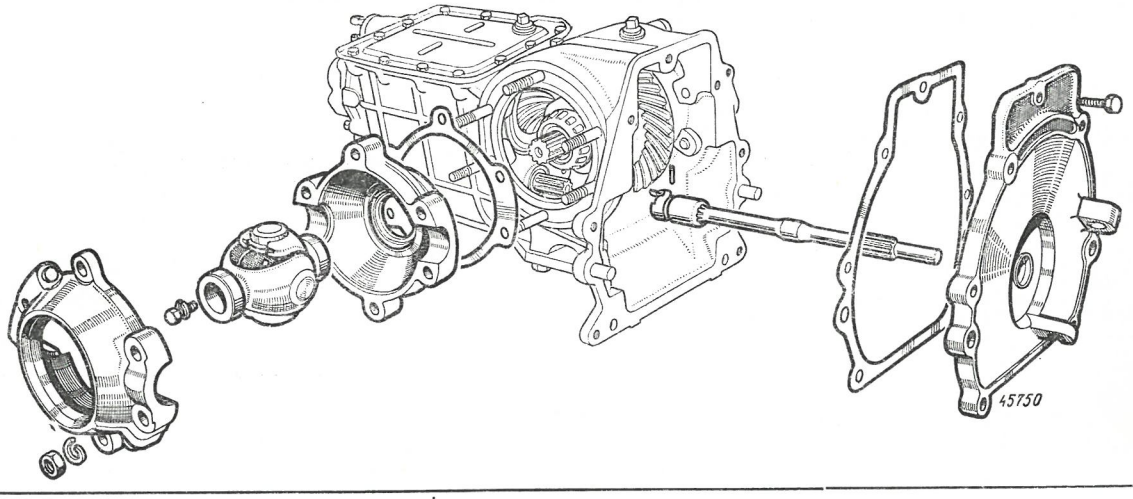

ADSKILLELSE AF DIFFERENTIALET

Enheden anbringes i fastpœndings-beslaget.

Demonter koblings-udrykkeraksien og det store endedœksel mod motoren.

Demonter koblingsaksien :

— Klem spœrreringens to ender sammen, træk ringen tilbage, hvorefter stiften fjernes.

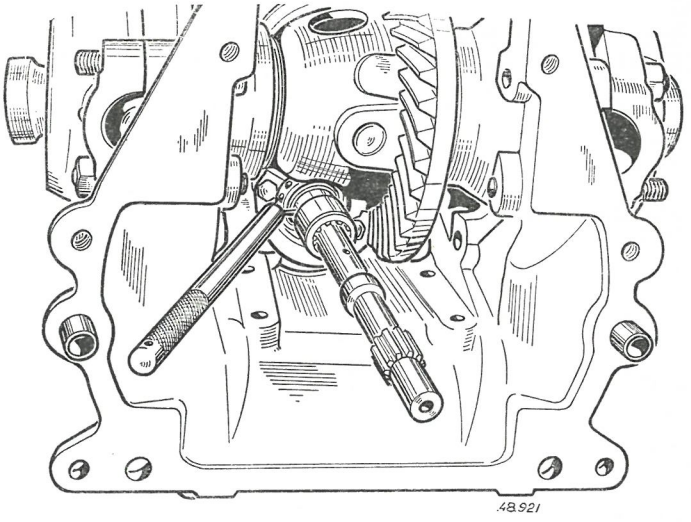

Demonter de udvendige kugleskåle, kardanleddene og de inderste kugleskåle, hvori differentialets sidelejer er anbragt.

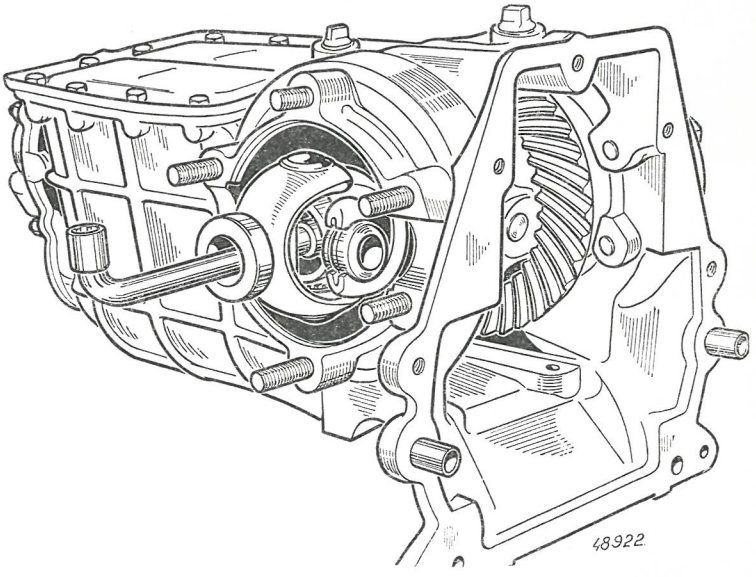

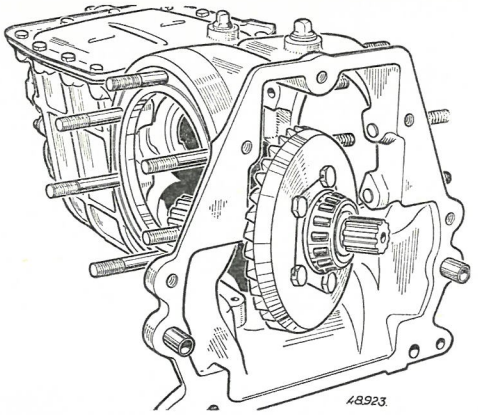

ADSKILLELSE AF GEARKASSE- OG DIFFERENTIALEENHEDEN

(Fortsat)

For at kronhjulet skal kunne udtages, må et af klokkens huller anbringes over den forhøjning i siden, hvori en støttebolt er fastgjort.

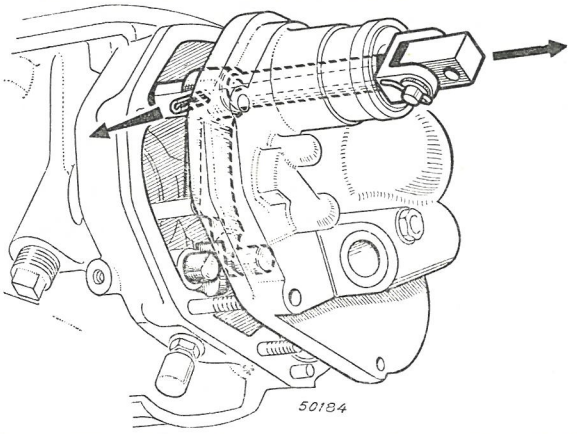

ADSKILLELSE AF GEARKASSEN

Demonter det nederste dæksel samt dækslet over skiftegaflerne (pas på låsekugler og -fjedre).

Demonter det bageste dæksel :

— sæt gearhjulene i 2. gear og træk dækslet tilbage,

— slå gearvælgerens spærrestift ud og træk akslen ud, hvorefter dæksel samt gearvælger kan demonteres.

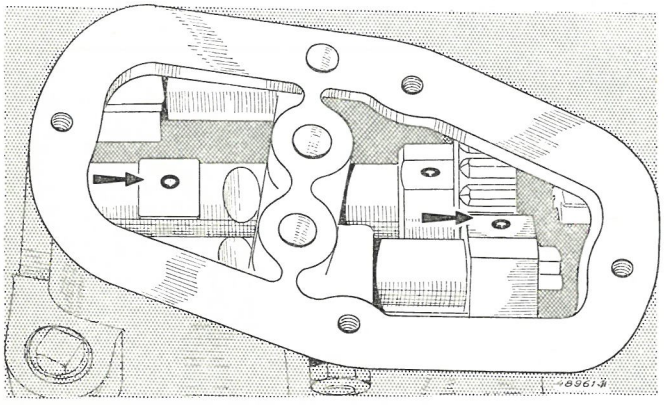

Demonter spærrestifterne fra 1. - 2. og 3. - 4. gear-skiftegaflerne og udtag disses aksler.

Fjern låsestifterne mellem de to aksler.

Demonter skiftegaflen for 3. - 4. gear.

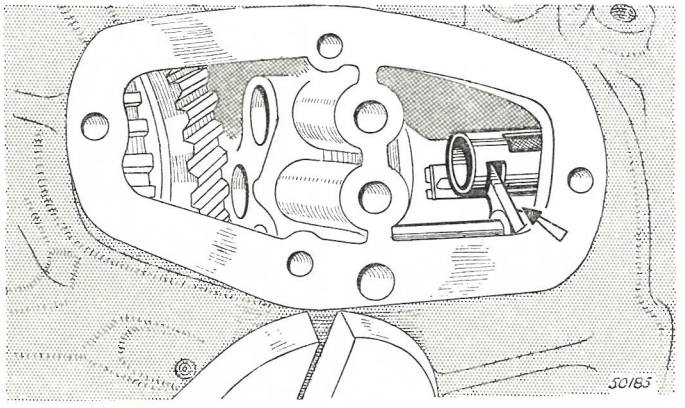

Drej bakgearakslen, således at styrearmen frigøres fra udskæringen i bakgears skifteakslen, som derefter kan demonteres.

ADSKILLELSE AF GEARKASSE- OG DIFFERENTIALEENHEDEN

(Fortsat)

Demonter den sekundære aksel :

— sæt gearhjulene i to gear, således at den sekundære aksel låses,
— demonter den kombinerede møtrik og snekke (sidstnævnte for speedometer),
— demonter lejeskålen og de to koniske lejer.

BEMÆRK. — Lejets inderste konus er mærket med et kryds.

— demonter spidshjulslejets låseplade i differentialehuset.

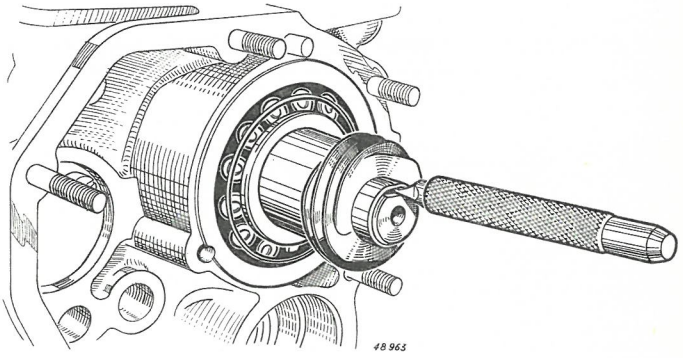

Fjern justerskiven samt gearhjulenes låsebjælke. Træk 4. gearhjulet helt tilbage for at frigøre syncromeshnavets låseskive.

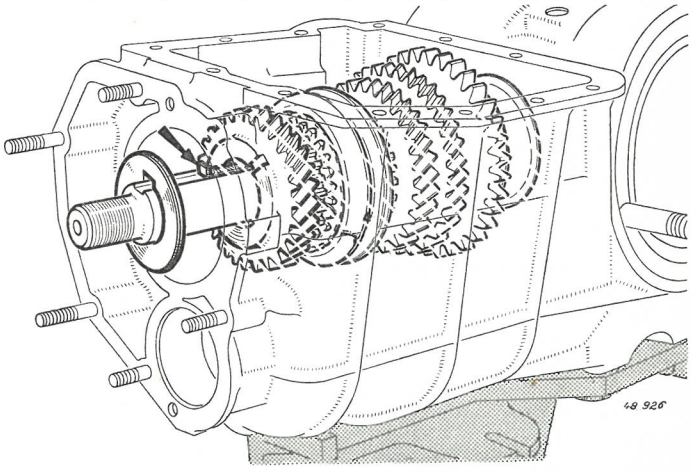

Drej låseskiven, indtil denne kan skubbes over akslens stråler.

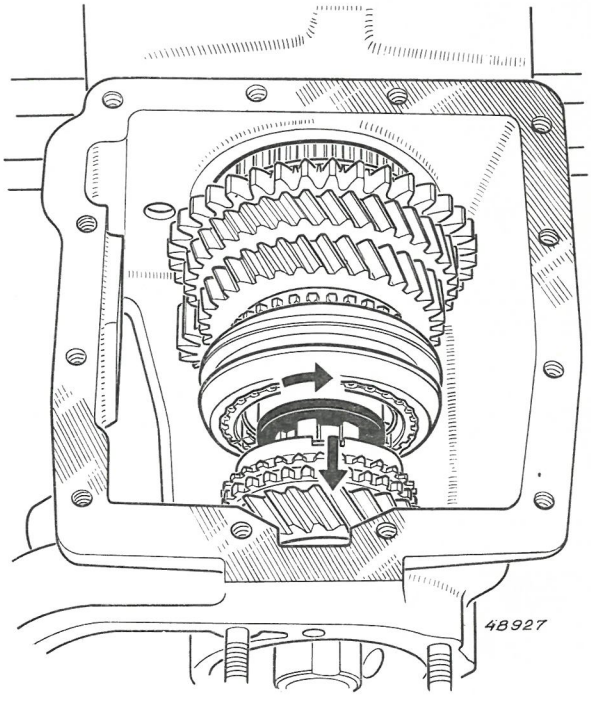

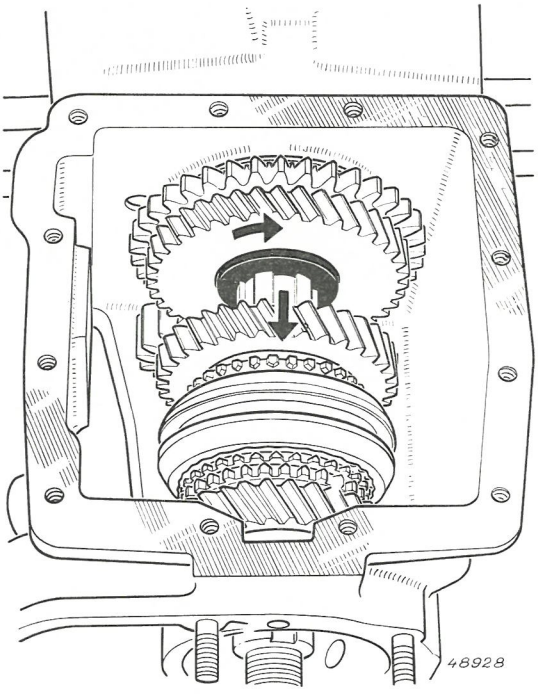

ADSKILLELSE AF GEARKASSE- OG DIFFERENTIALEENHEDEN

(Fortsat)

Træk syncromesh'en og 3. gearhjulet tilbage. 2. gearhjulets låsering, der nu er tilgængelig, drejes for at kunne trækkes tilbage over akslens stråler.

Da alle gearhjul nu kan bevæges på akslen, kan denne demonteres gennem differentialehuset.

Fjern gearhjulene fra gearkassen.

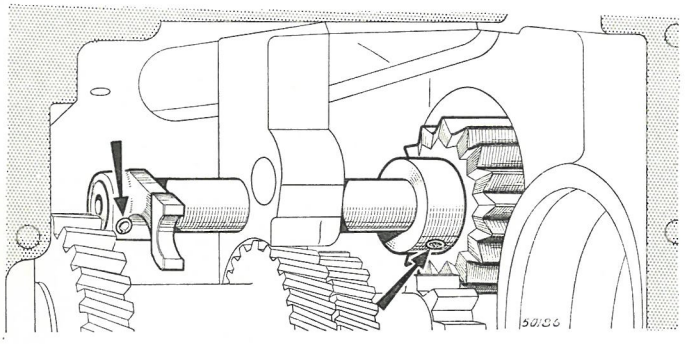

Adskillelse af bakgearsakslen :

Fjern spærrestifterne fra akslens styrearm og fra afstandsskiven. Akslen kan da demonteres gennem differentialehuset.

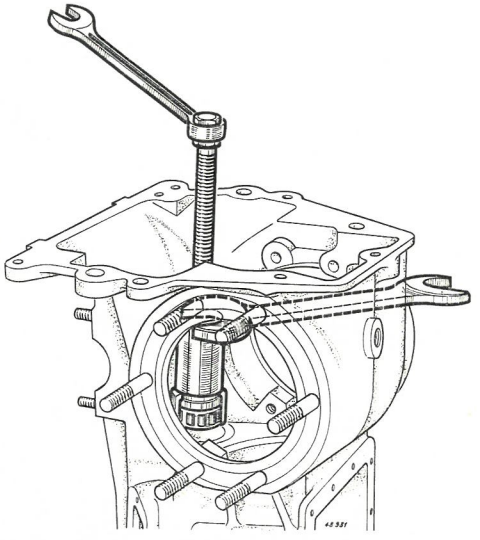

Demontering af den primære aksel :

— Driv akslen mod differentialehuset (idet værktøjet lægges an mod den udvendige lejeskål). Lejeskålene afmærkes således at disse anbringes samme sted, hvorefter de fjernes.

Akslen kan udtages, efter at lejet i differentiale-siden er demonteret ved hjælp af værktøjet **B. Vi. 22.**

ADSKILLELSE AF GEARKASSE- OG DIFFERENTIALEENHEDEN

(Fortsat)

Udtag den primære aksel fra huset, idet kanten af akslens recess tilpasses forhøjningen for spidshjulslejets anbringelse.

I tilfælde af, at akslens andet leje skal udskiftes, anvendes aftrækker-værktøjet **B. Vi. 22.**

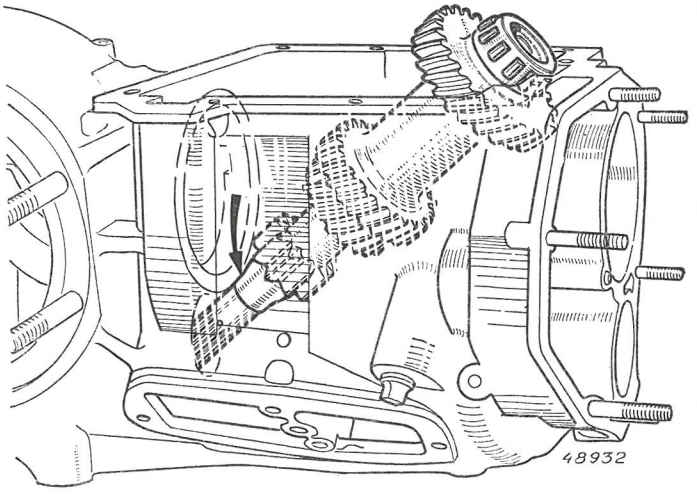

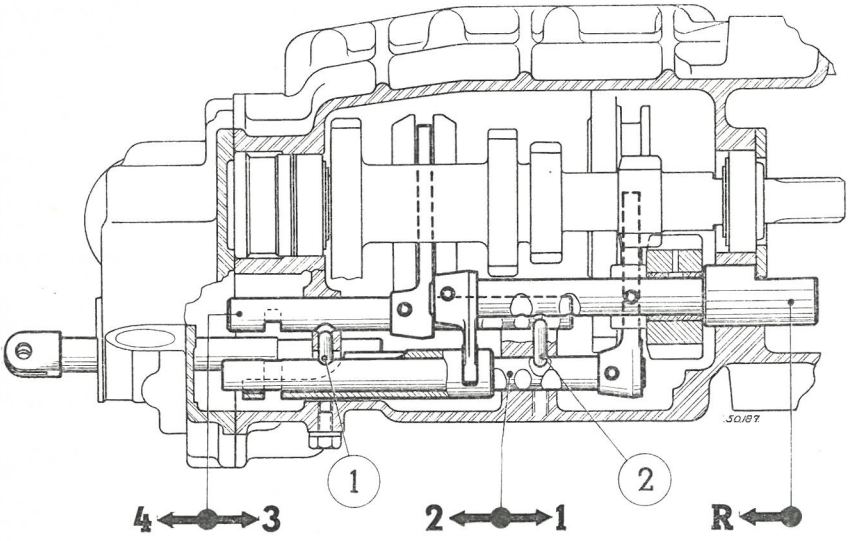

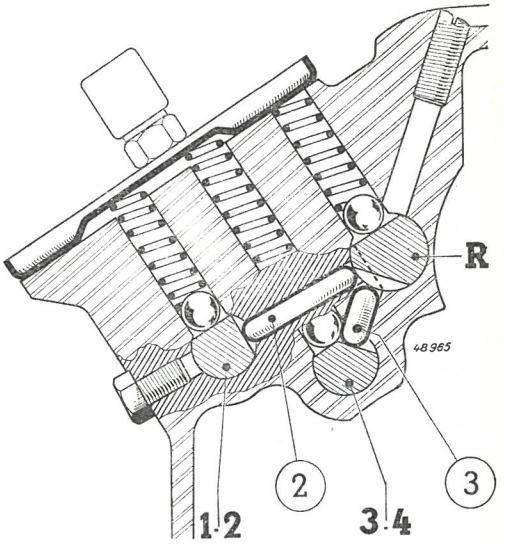

BEMÆRK. — Vær opmærksom på, at låsestifterne (**2** og **3**) er blevet demonteret, således at bortkomst under rengøring af gearkassen undgåes.

Låsesystemets virkemåde : hver skifteaksel er låst i enhver position ved hjælp af en kugle og en fjeder. Låsestiften (**1**), som er anvendt tilsvarende i standard gearkassen, låser 3. - 4. gearakslen, når første eller andet gear bruges og omvendt.

Bakgearsakslen låses :

— af låsestiften (**2**) når 1. eller 2. gear bruges,

— af låsestiften (**3**) når 3. eller 4. gear bruges,

— bakgears-skifteakslen låser 1. - 2. og 3. - 4. gears skifteakslerne ved hjælp af låsestifterne (**2** og **3**), når bakgearet bruges.

Skiftegaflernes aksler låses indbyrdes, når gearene bruges.

SAMLING AF GEARKASSE- OG DIFFERENTIALEENHEDEN

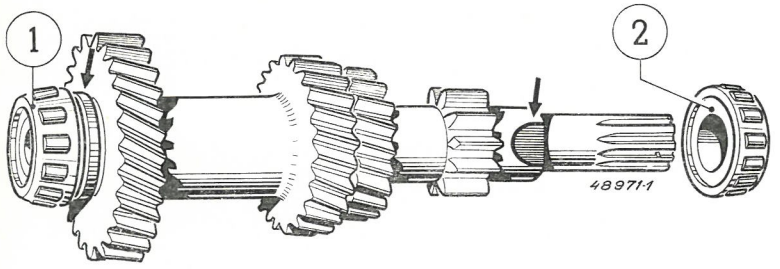

SAMLING AF GEARKASSEN

Monter lejet (**1**) på akslen hvis dette er aftaget. (Husk afstandsskiven mellem leje og gearhjul).

Anbring akslen i huset og monter lejet (**2**) ved hjælp af en presse. Monter derefter lejeskålene.

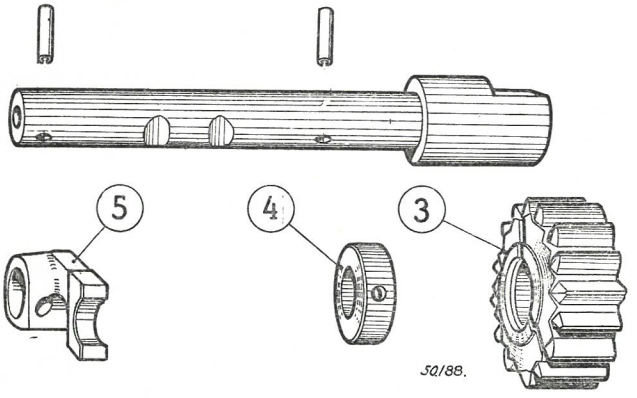

Monter bakgearshjulet (**3**) i gearkassen (tændernes reifning mod afstandsskiven).

Indsæt bakgearsakslen fra differentialehuset gennem gearhjulet (**3**), afstandsskiven (**4**) (skivens reifning modsat gearhjulet) og endelig gennem styrearmen (**5**).

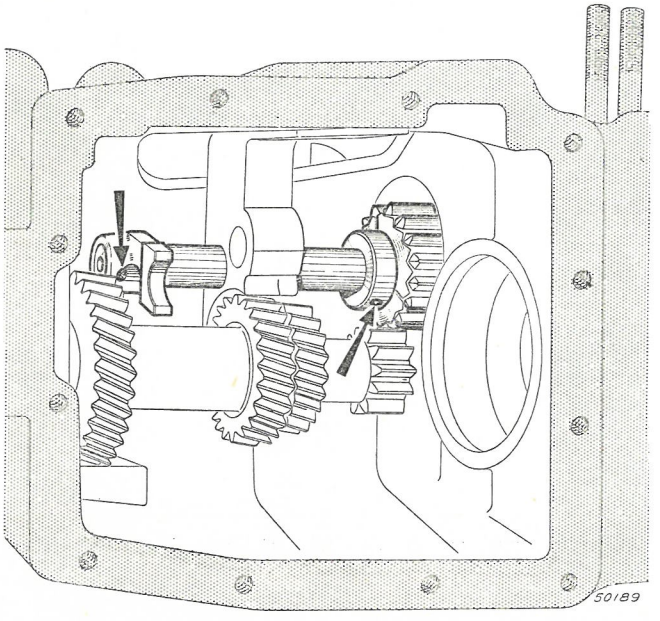

Afstandskiven og styrearmen drejes, således at spærrestifterne kan monteres.

Efterse, at akslen glider let, og at gearhjulet kan rotere.

SAMLING AF GEARKASSE- OG DIFFERENTIALEENHEDEN

(Fortsat)

Samling af 2. gears syncromesh :

Anbring bjælkeholderen (**7**) og de to fjedre (**8**) i syncromeshnavet (**6**) og derefter de tre låsebjælker (**9**) med fjedrenes ender anbragt i to forskellige låsebjælker.

For at undgå, at låsebjælkerne anbringes ukorrekt eller falder ud under monteringen, anbefales det at fastgøre disse med en tynd tråd.

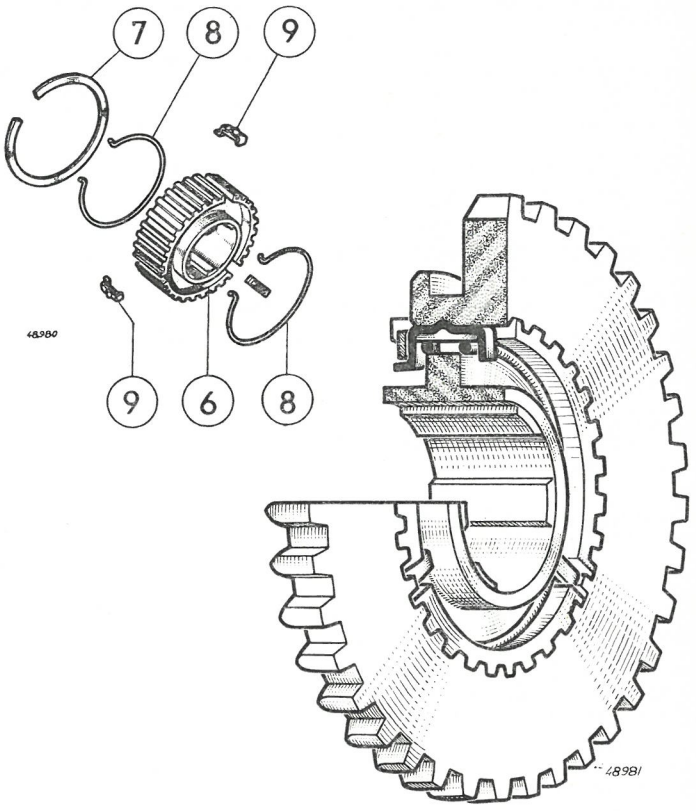

Samling af 3. - 4. gears syncromesh :

Anbring i skifteringen (**13**) :

— Navet (**10**).

— De tre låsebjælker (**12**).

— Låseringene (**11**) hvis ender anbringes i to forskellige låsebjælker.

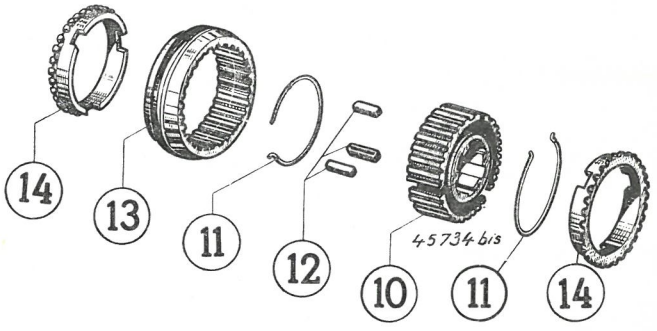

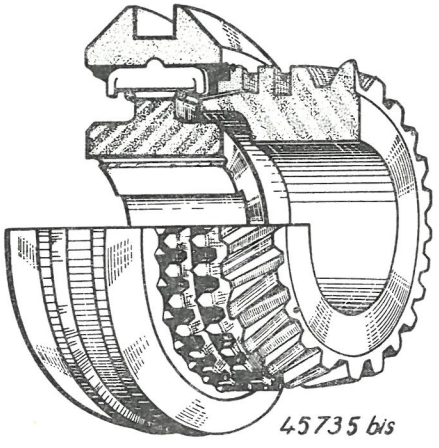

SAMLING AF GEARKASSE- OG DIFFERENTIALEENHEDEN

(Fortsat)

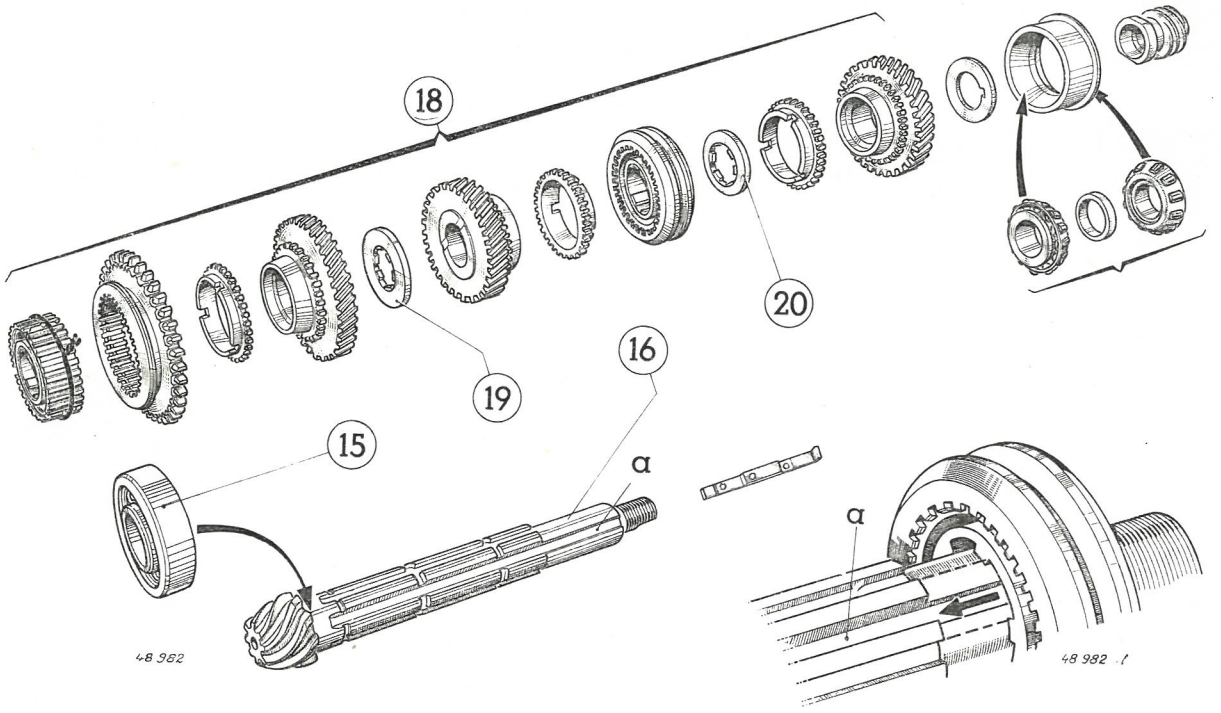

Monter lejet (**15**) på den sekundære aksel (**16**) ved hjælp af en presse, og anbring derefter syncromeshnavet.

Gearhjulene (**18**) og låseskiverne (**19** og **20**) anbringes på den sekundære aksel i den rækkefølge som vist på figuren.

BEMÆRK. — 1. Skiftegaflen for 1. - 2. gear monteres i skiftehjulet før dette monteres på akslen (**16**).
2. Låseskiven (**19**) har en større diameter end skiven (**20**).

Indsæt akslen gennem gearhjulene (**fig. 1**). Syncromeshnavet for 3. - 4. gear anbringes med største udskæring over notgangen (**a**).

Skyd gearhjulene på hver side af 2. gear syncromesh'ens låsering sammen og monter låseskiven (**fig. 2**).

Skyd 3. - 4. gear syncromeshhjulene sammen og monter den anden låseskive (**fig. 3**).

SAMLING AF GEARKASSE- OG DIFFERENTIALEENHEDEN (Fortsat)

Fig. 1

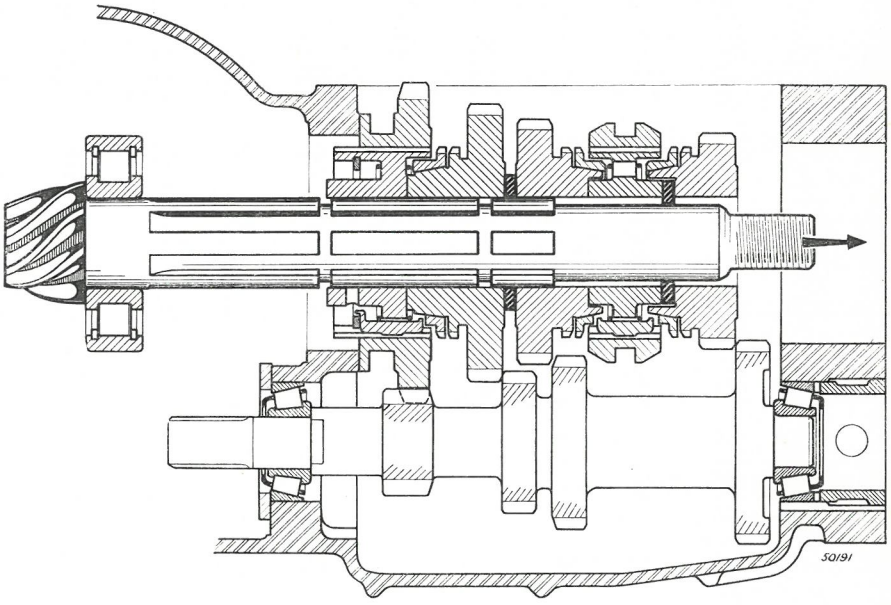

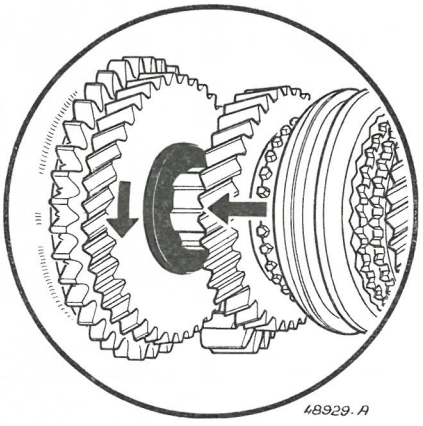

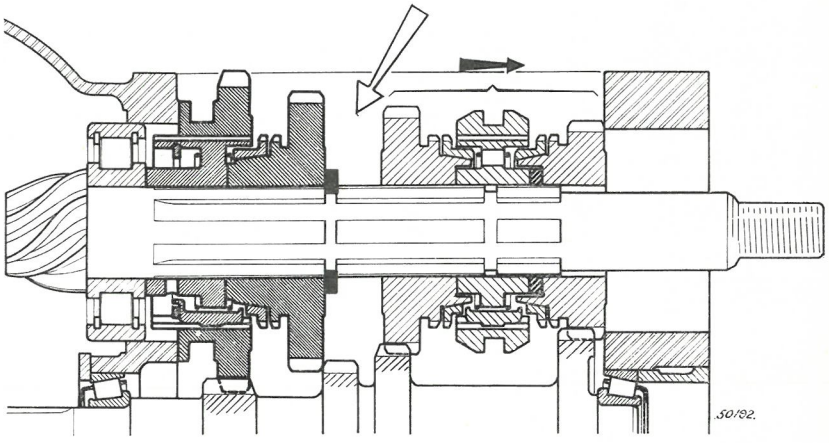

Fig. 2

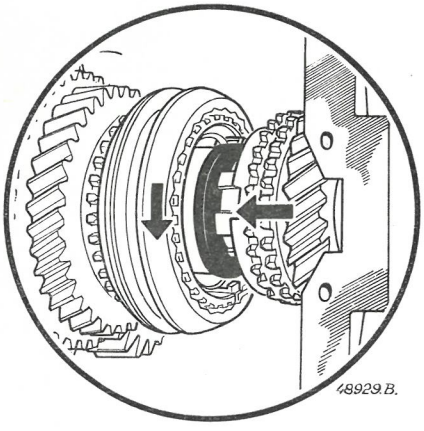

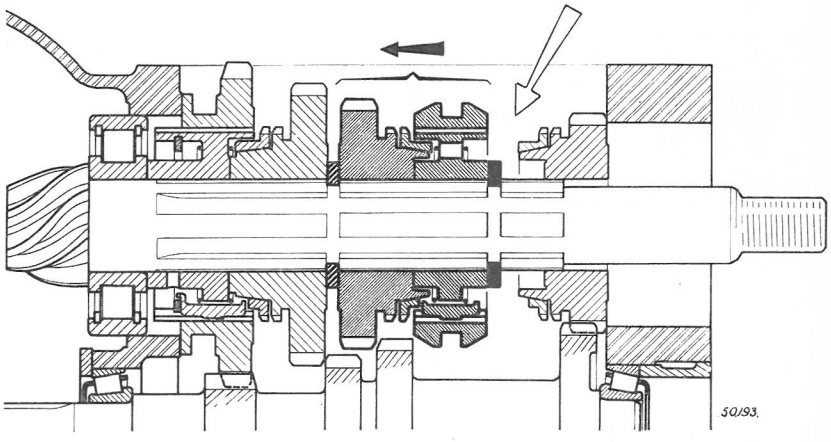

Fig. 3

SAMLING AF GEARKASSE- OG DIFFERENTIALEENHEDEN

(Fortsat)

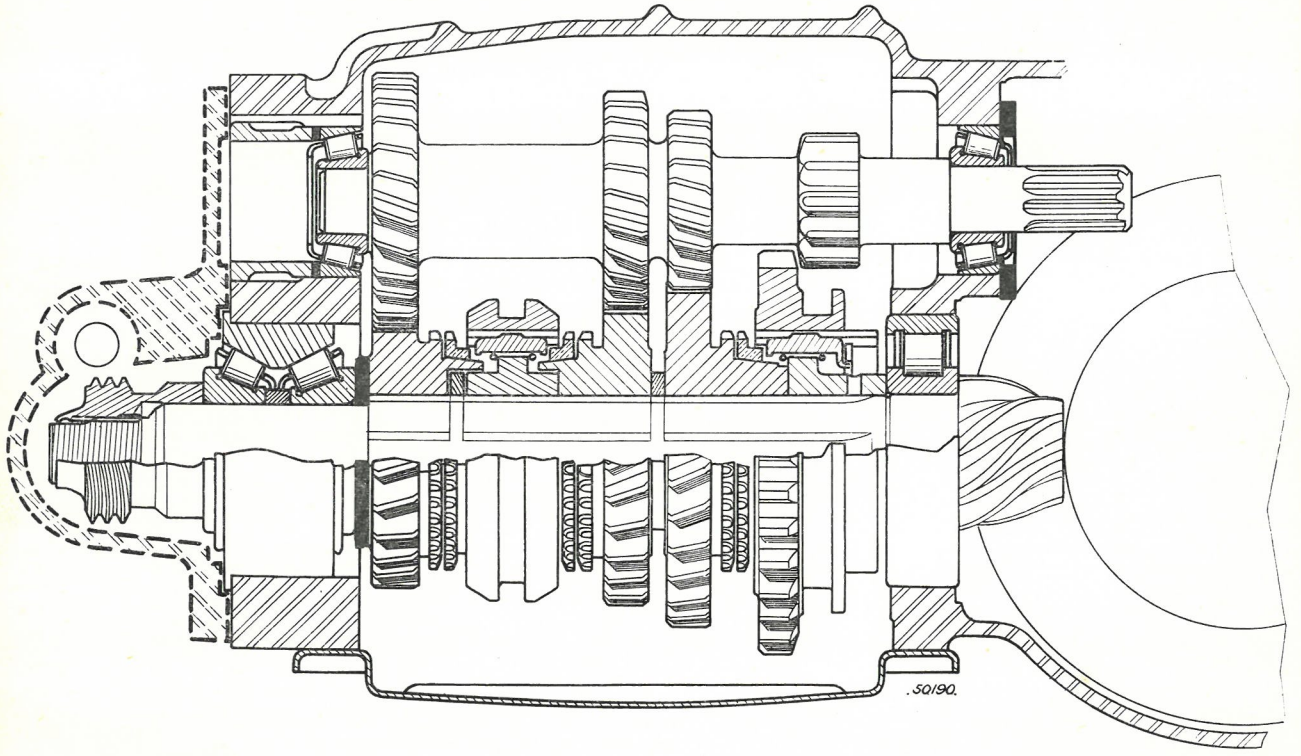

Skyd spidshjulslejet på plads og monter låsepladen (fjern tråden, som fastholder 2. gear syncromesh'ens låsebjælker).

Monter justerskiven og det dobbelte rulleleje (det med kryds mærkede mod gearkassen) i akslens modsatte ende.

Spænd den kombinerede møtrik og snekke, som ikke låses.

Juster spidshjulsafstanden (se reparationshåndbog for Dauphine).

SAMLING AF DIFFERENTIALE

Samling og justering af kron- og spidshjul (se reparationshåndbog for Dauphine).

GEARKASSE OG DIFFERENTIALE TYPE 318

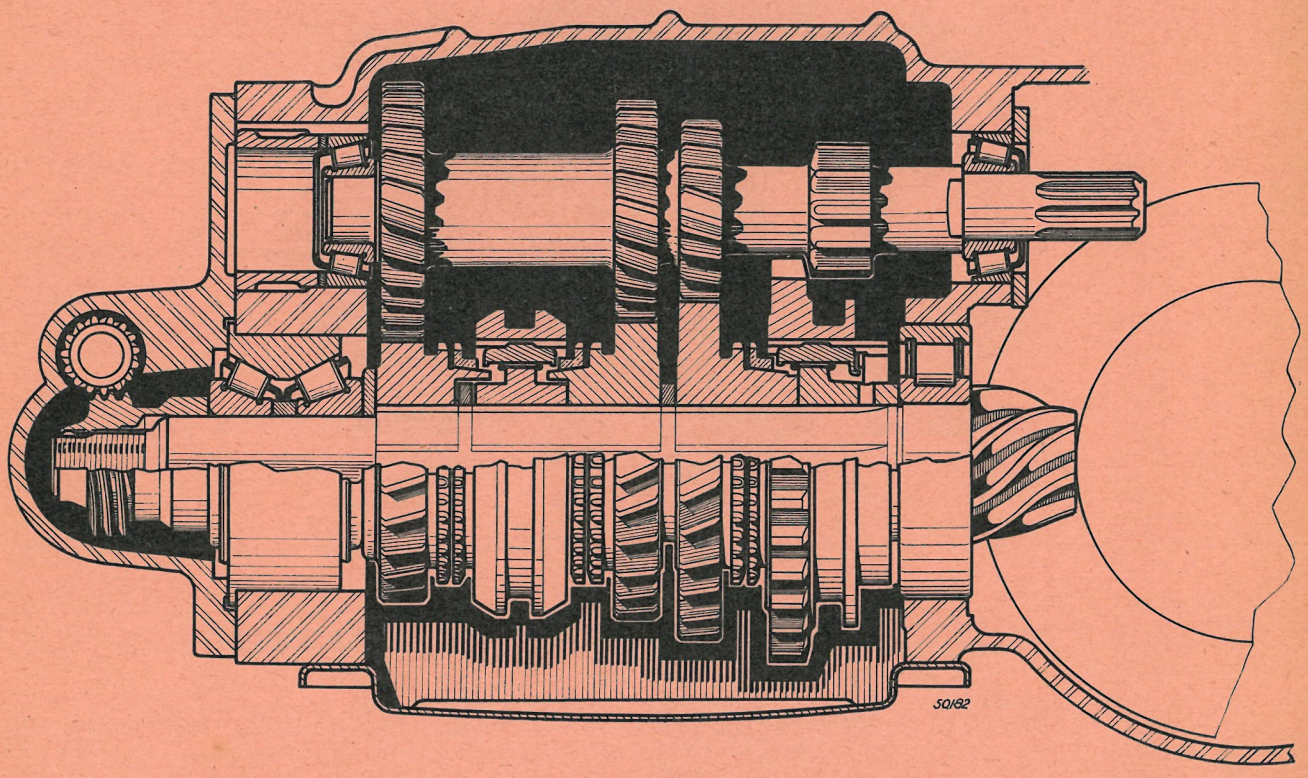

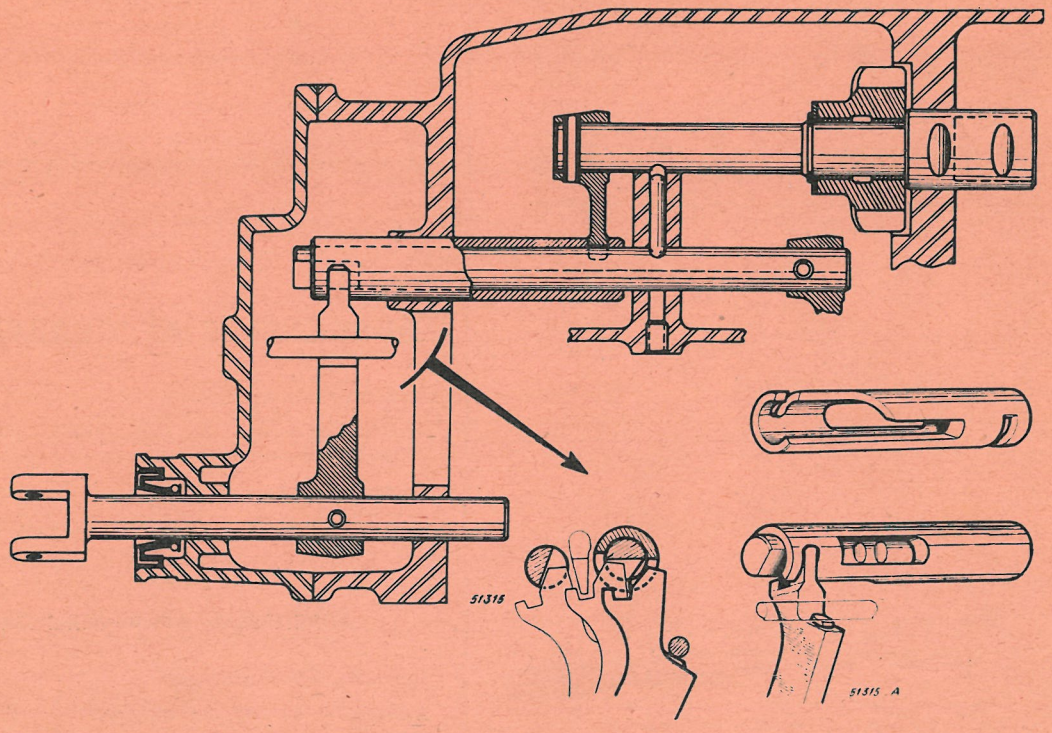

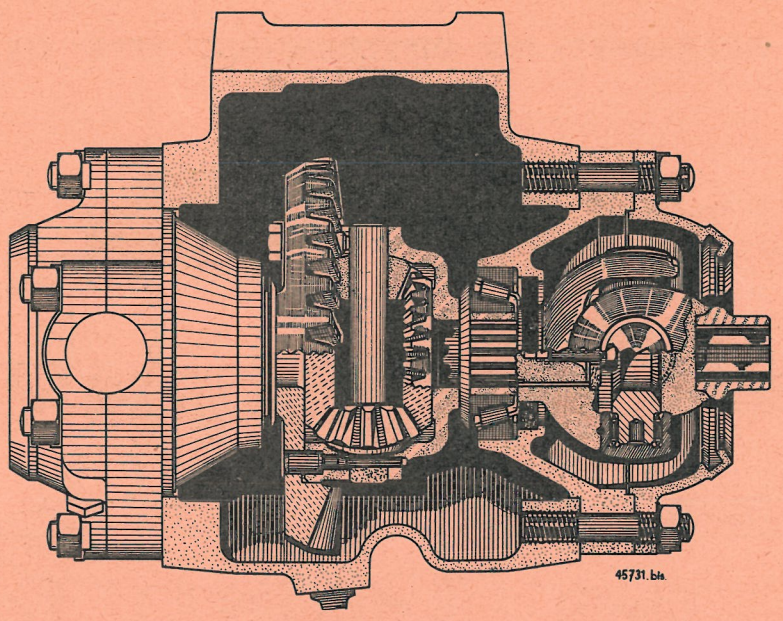

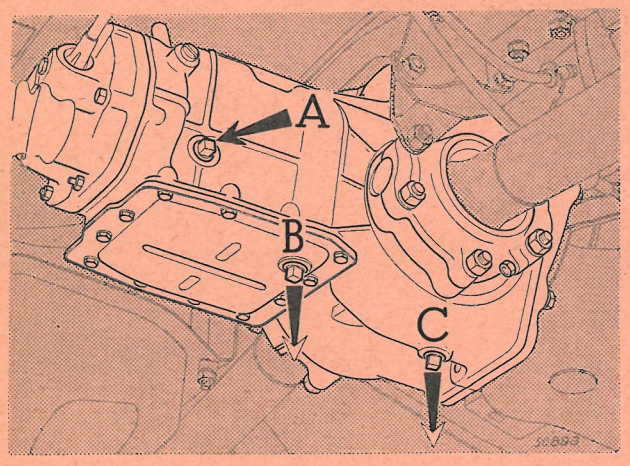

SMØRING

Oliepåfyldning sker gennem åbningen (**A**) i siden af gearkassehuset, hvorefter olien fordeler sig mellem dette og differentialehuset. Abningen (**A**) hvortil olien skal gå, anvendes samtidig til kontrollering. Aftapning foretages ved propperne :

(**B**) for gearkasse,

(**C**) for differentiale.

Oliekapacitet : 1,5 liter. Kvalitet : EP 80.

Kontrollering : demonter proppen (**A**), olien skal da lige nå op til åbningens nederste del.

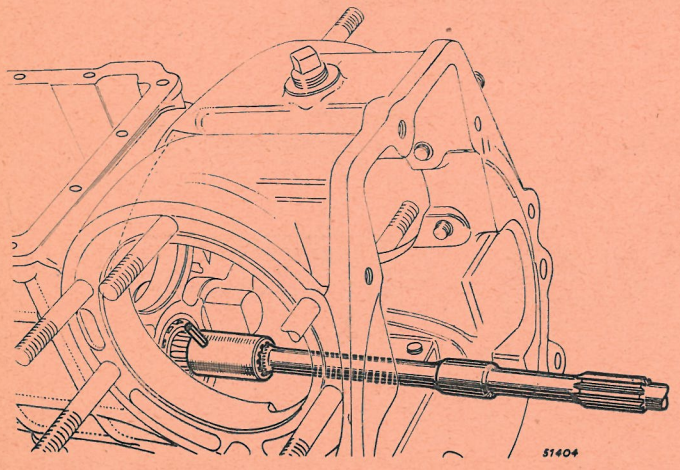

ADSKILLELSE AF GEARKASSEN

Demonter koblingsakslen.

Anbring gearkasse og differentiale-enheden i opspændingsbeslaget.

Demonter dækslet ved differentialehuset.

Slå spærrestiften ud af koblingsakslen og fjern denne.

ADSKILLELSE AF DIFFERENTIALET

Demontering af kronhjulet
Adskillelse og samling af differentialet } Se side 13

ADSKILLELSE AF GEARKASSE OG DIFFERENTIALE

(Fortsat)

ADSKILLELSE AF GEARKASSEN

Demonter gearkassens nederste dæksel.
Demonter det bageste dæksel.
Skift til 2. gear og træk dækslet så langt tilbage som muligt mod gaflen. Slå derefter gearvælgerens spærrestift ud.
Demonter dæksel, gearvælger aksel og arm.
Sæt gearhjulene i frigear.

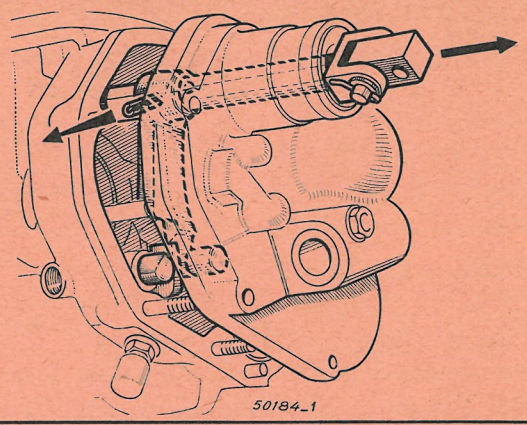

Slå spærrestifterne for 1. - 2. og 3. - 4. gears skiftegafler og aksler ud.

Demonter skruen der holder fjedre og kugler, og udtag fjedren og kuglen for 1. og 2. gears skifteaksel.

Demonter :

— Skifteakslen for 1. og 2. gear.
— Stiften (**1**).
— Skifteakslen for 3. og 4. gear.
— Kuglen og fjederen for 3. og 4. gears skifteaksel.
— Stiften (**2**) (side 22 - 6) mellem 1. - 2. og bakgears skifteaksler.

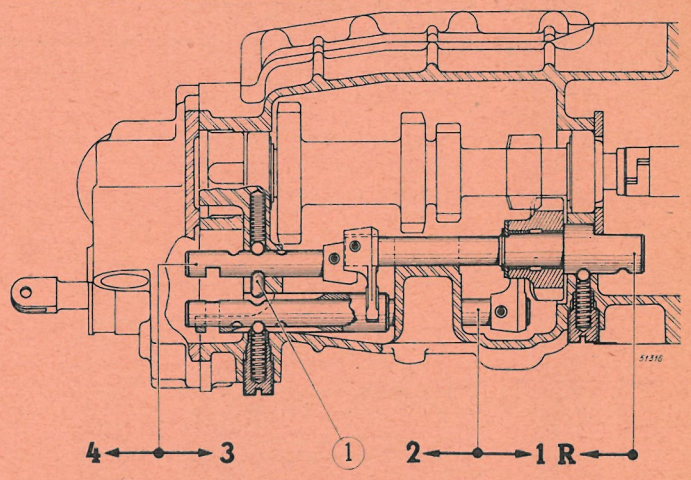

Demontering af den sekundære aksel.

Sæt gearhjulene på akslen i to gear.

Demonter den kombinerede speedometersnekke og møtrik.

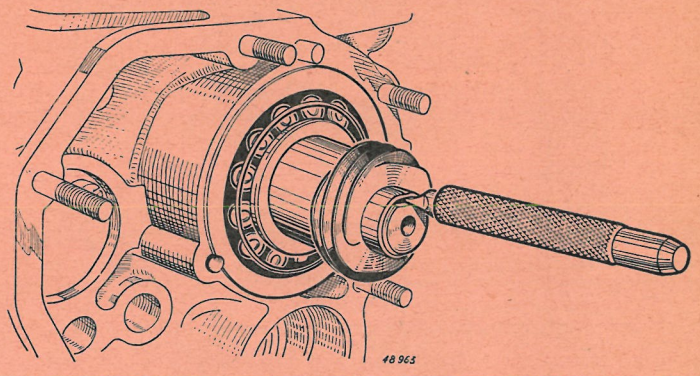

Demonter :

— Det dobbelte koniske rulleleje.
— Afstandskiven.
— Låsebjælken der låser skiverne mellem gearhjulene.

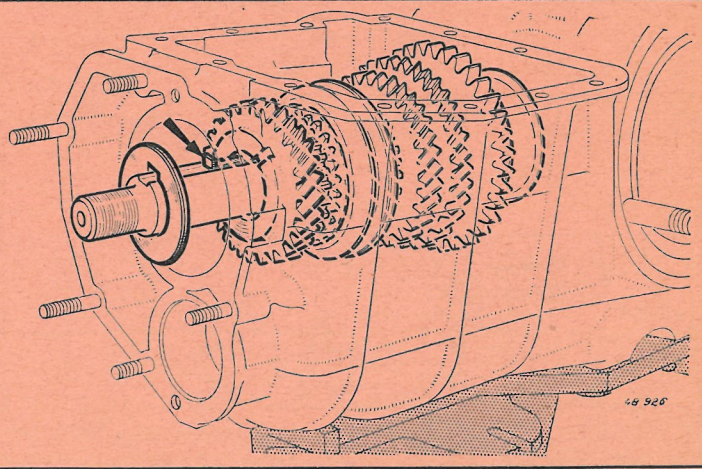

ADSKILLELSE AF GEARKASSEN

(Fortsat)

Sæt gearhjulene i frigear.

Skub 1. og 2. gearhjulene helt frem differentialehuset.

Træk den sekundære aksel en smule tilbage.

Træk 4. gearhjulet bagud. Skiven, der derved bliver synlig, drejes således at den kan trækkes over akslens stråler.

Træk derefter 3. og 4. gearsenheden tilbage.

Låseskiven, som kommer tilsyne, drejes så den kan glide på akslen.

Træk derefter den sekundære aksel ud og fjern gearhjulene.

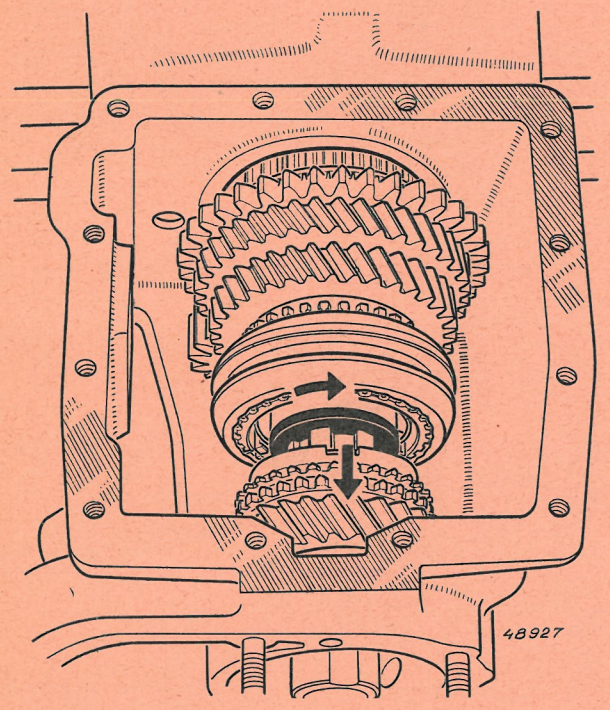

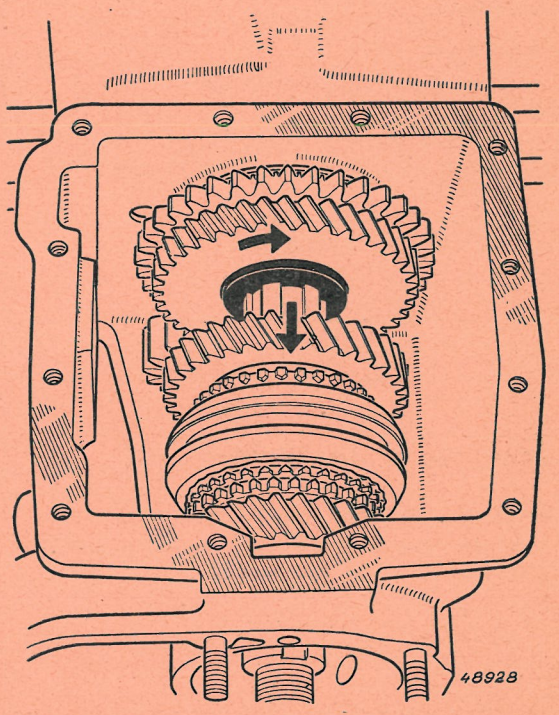

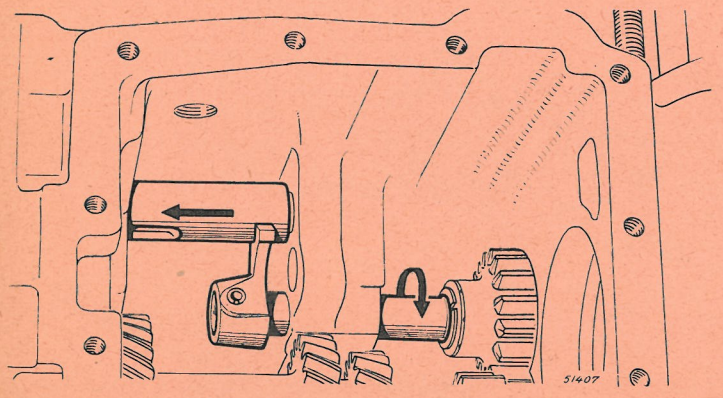

Demontering af bakgearhjulene.

Træk låseskiven og stopskiven på bakgearakslen tilbage.

Demonter skruen, fjedren og kuglen der holder bakgearsakslen.

Drej bakgearsakslen indtil skiftearmen er helt fri af skifteakslen.

Demonter skifteakslen.

ADSKILLELSE AF GEARKASSEN

(Fortsat)

Slå spærrestiften ud af bakgearsakslens skiftearm.

Fjern låseringen, trykskiven og tandhjulet.

Demonter skruen der holder bakgearsakslens stopskive i differentialehuset.

Udtag bakakslen.

Fjern stiften (**3**) (side 22 - 6).

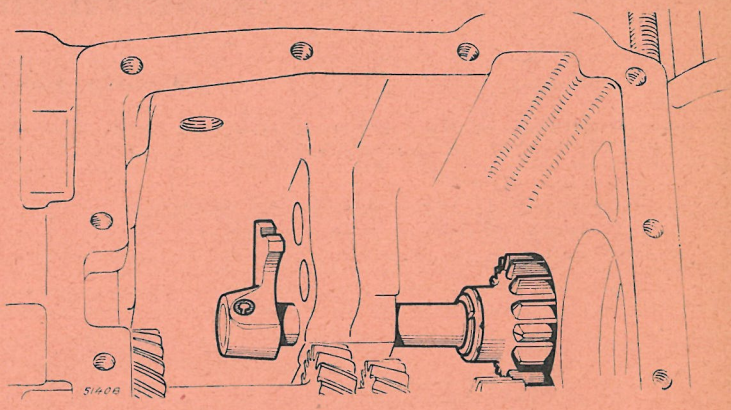

Demontering af den primære aksel.

Skub akslen mod differentialehuset.

Demonter lejeringen ved endedækslet om nødvendigt.

Træk lejet af akslen ved differentialehuset ved hjælp af aftrækker **B. Vi. 22.**

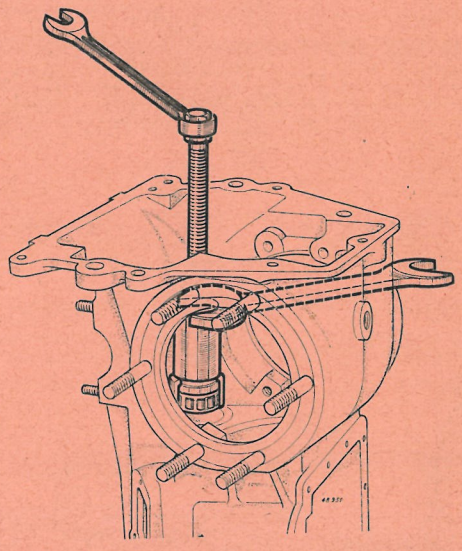

Akslen kan nu demonteres uden at fjerne det andet leje.

I tilfælde hvor dette skal demonteres, gøres dette i en presse.

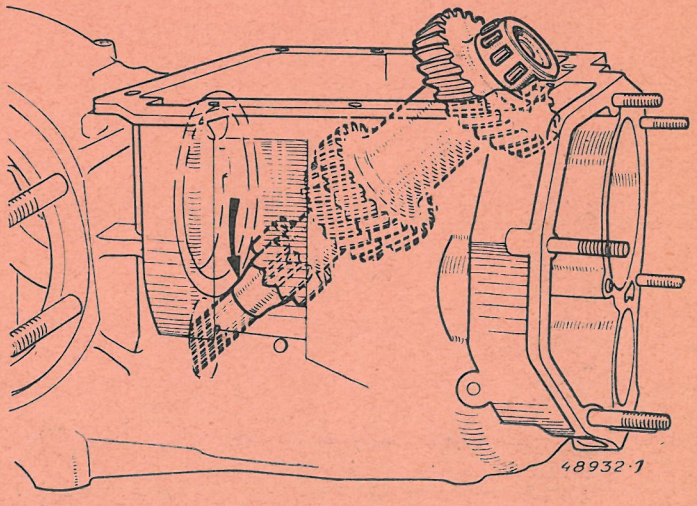

GEARSKIFTE-SYSTEMET

SYSTEMETS VIRKEMÅDE

Hver skifte aksel er låst i enhver position ved hjælp af en kugle og en fjeder. (Både i frigear og i gear).
Stiften (**1**) låser 3. - 4. gearsskifteakslen, når der er skiftet til 1. eller 2. gear og omvendt.

Bakgearakslen (**R**) er låst :
— af låsestiften (**2**), når 1. eller 2. gear anvendes,
— af låsestiften (**3**), når 3. eller 4. gear anvendes,
— låsestifterne (**2**) og (**3**) låser 1. - 2. og 3. - 4. gear skifteakslerne, når bakgearet anvendes.

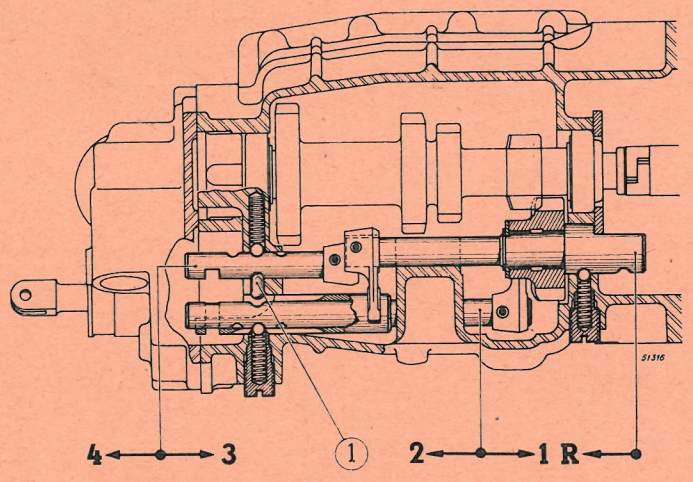

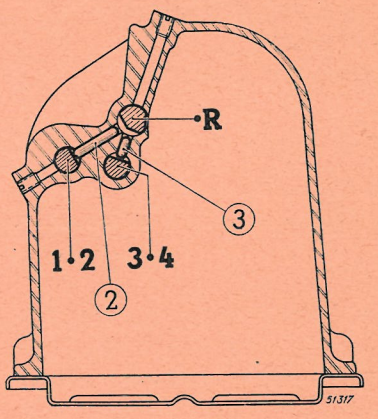

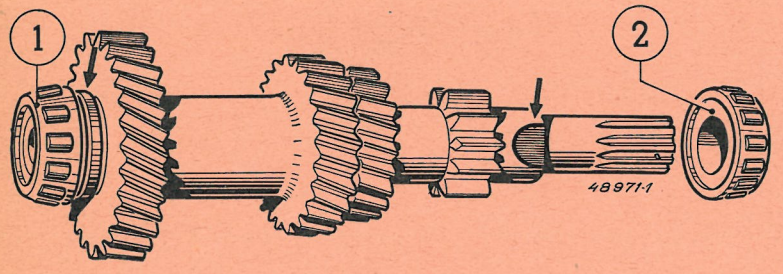

SAMLING AF GEARKASSE OG DIFFERENTIALE

SAMLING AF GEARKASSEN

Montering af den primære aksel.

Monter lejet (**1**) på den primære aksel.
Anbring akslen i gearkassen.
Monter den yderste lejering i gearkassehuset.
Monter lejet (**2**) på akslen og lejeringen i huset.
Reguler endesløret (se M. R. 42).

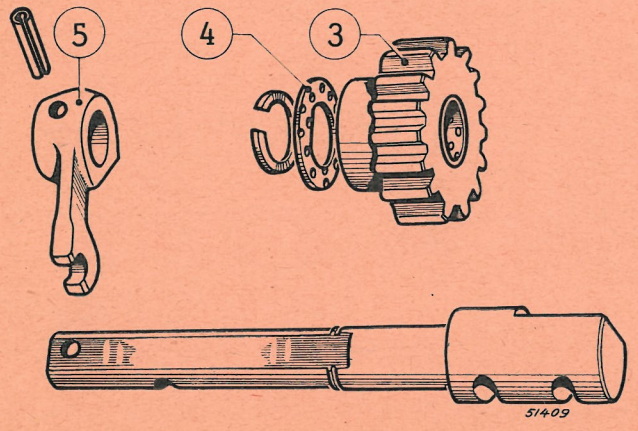

Montering af bakgearsakslen.

Anbring skifteakslen for 3. og 4. gear samt stiften (**3**) i huset.

Anbring bakgearhjulet i gearkassen med tænderne mod differentialehuset.

Anbring bakgearsakslen i gearkassen gennem differentialehuset og monter : gearhjulet, trykskiven (med broncesiden mod gearhjulet), og **en ny låsering.**

SAMLING AF GEARKASSE OG DIFFERENTIALE

(Fortsat)

Monter styrearmen (**5**) på bakgearakslen.

(Dette gøres ved hjælp af en ny spærrestift nr. 8 539 375).

Monter bakgearskifteakslen (se side 22 - 4).

Drej bakgearakslen og anbring styrearmen i skifteakslens udskæring.

Monter spærre- og låseskiverne for bakgearakslen.

Træk 3. - 4. gearsakslen tilbage.

Monter stiften (**2**).

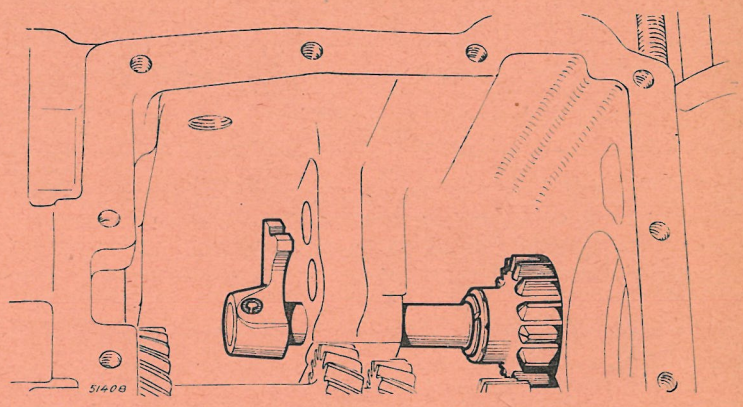

Montering af den sekundære aksel.

Samling af 2. gear synkromeshen :

Anbring bjælkeholderen (**7**) og de to fjedre (**8**) i synkromeshnavet (**6**) og derefter de tre låsebjælker (med fjedrenes ender anbragt i to forskellige låsebjælker).

BEMÆRK. — Nav og skiftering er nu en enhed.

Tandhjulet skal vende med tænderne modsat bjælkeholderen.

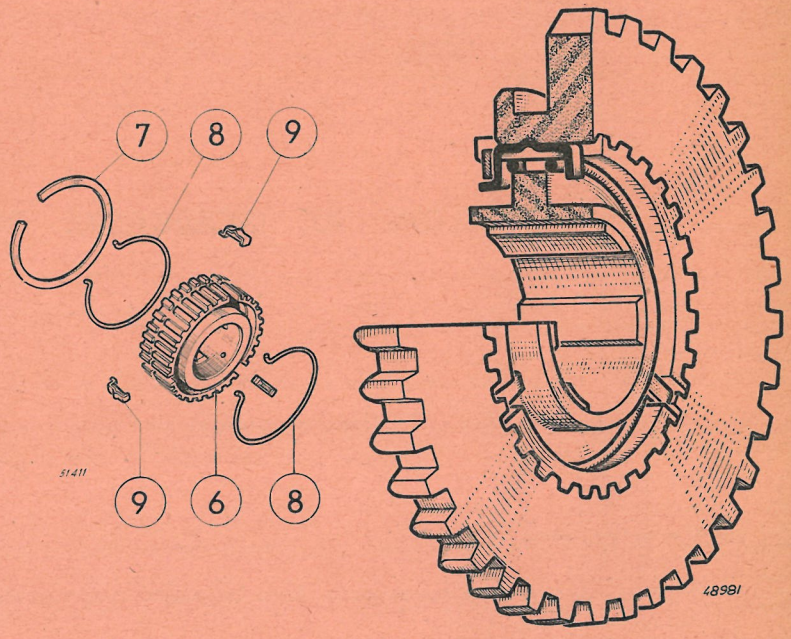

Samling af 3. og 4. gear synkromeshen :

Anbring i skifteringen (**13**) : navet (**10**), de tre låsebjælker (**12**) og de to fjedre hvis ender anbringes i to forskellige låsebjælker.

BEMÆRK. — Nav og skiftering er nu en enhed.

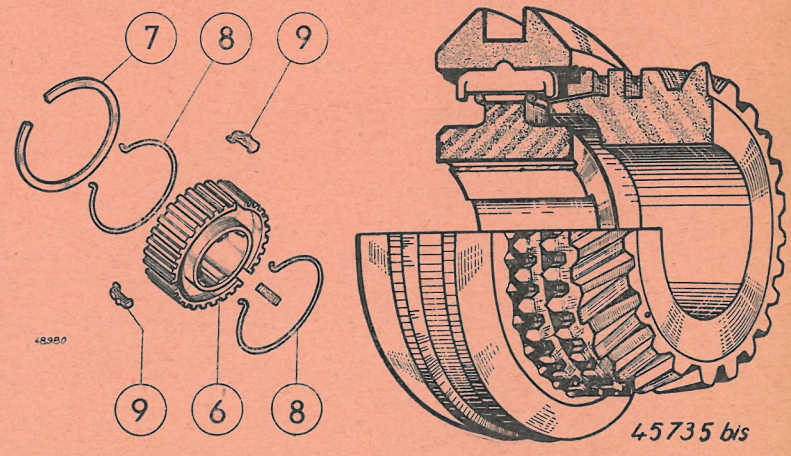

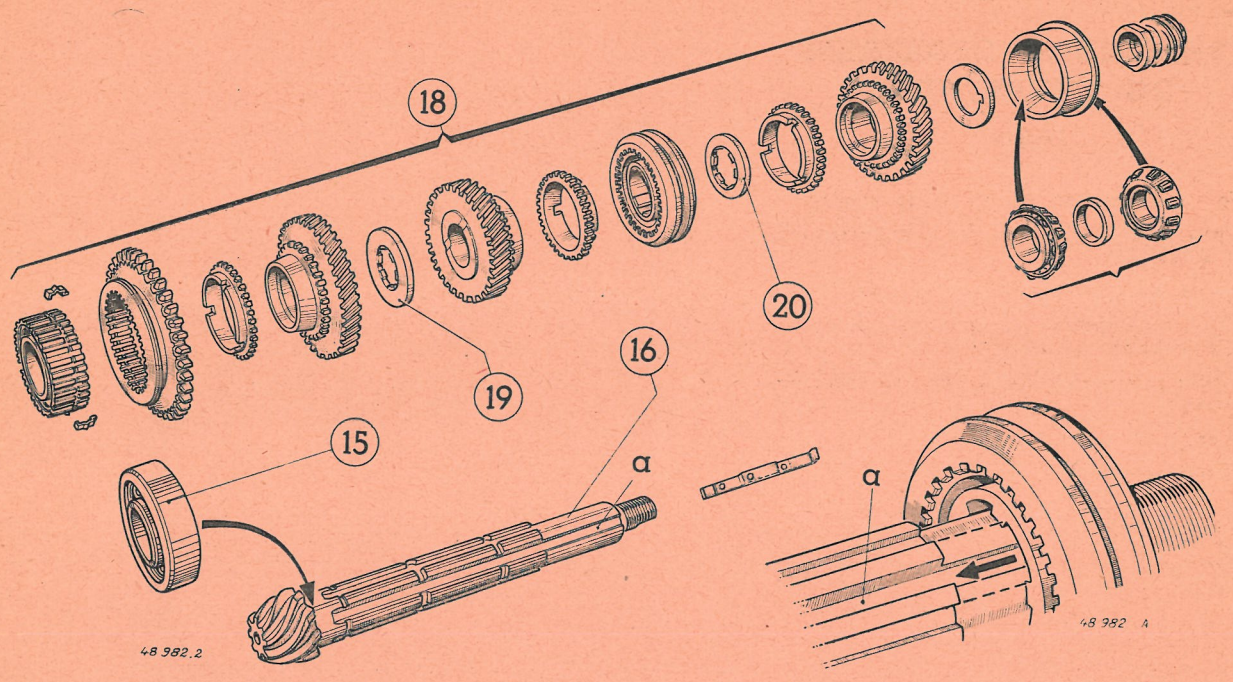

SAMLING AF GEARKASSE OG DIFFERENTIALE

(Fortsat)

Monter lejet (**15**) på den sekundære aksel (**16**) ved hjælp af en presse.

Anbring akslen (**16**) i huset idet følgende monteres på denne :

— 1. og 2. gear-enheden (tænderne mod endedækslet) **med skiftegaffel** (det er ikke muligt at montere denne senere),
— 2. gearhjulet,
— låseskiven (**19**),
— 3. gearhjulet,
— 3. og. 4. gear synkromesh-enheden. Dette anbringes med den største udskæring over notgangen (**a**) i akslen.
— låseskiven (**20**),
— 4. gearhjulet.

Skub 1. og 2. gear-enheden tilbage mod differentialehuset og anbring låseskiven (**19**) ved at dreje denne i akslens udskæring.

Træk 3. gearhjulet og 3. - 4. gear synkromeshen mod differentialehuset og anbring låseskiven (**20**) ved at dreje den således, at hjulene låses.

Monter låsebjælken i notgangen (**a**).

Anbring justerskiven.

Monter det dobbelte koniske rulleleje.

BEMÆRK. — Lejet leveres justeret, og må derfor ikke omjusteres. Viser det sig, at den sekundære aksel roterer tungt, bør intet foretages, da dette er normalt. Benyttes det demonterede leje påny, bør det sikres, at der ikke er slør i akslen. Er dette tilfældet, skal lejet udskiftes.

Sæt gearhjulene i to gear. Spænd den kombinerede speedometersnekke og møtrik. (**12 m.kg**). Lås ikke møtrikken.

Sæt gearhjulene i frigear.

Udmål spidshjulsafstanden (se M. R. 42).

Spænd og lås møtrikken efter eventuel regulering.

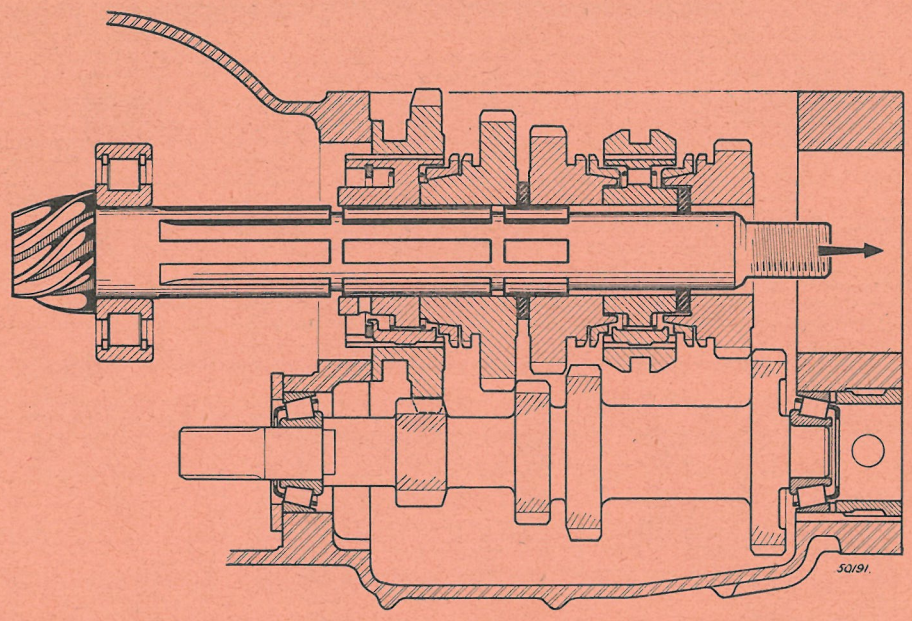
50191.

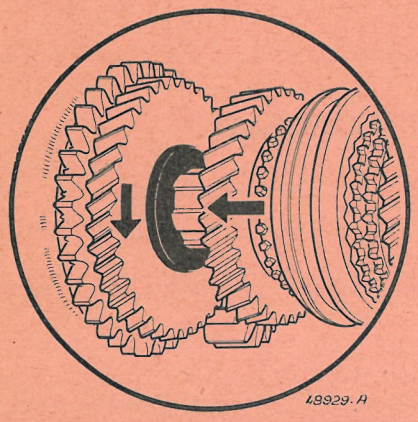
48929-A

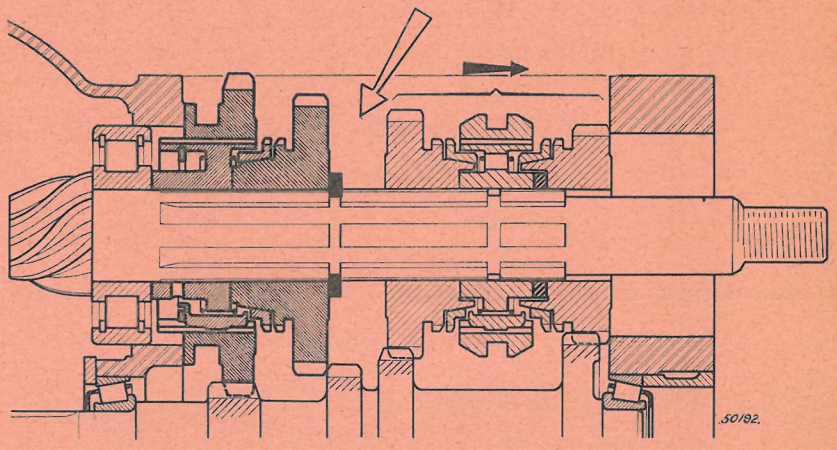
50192.

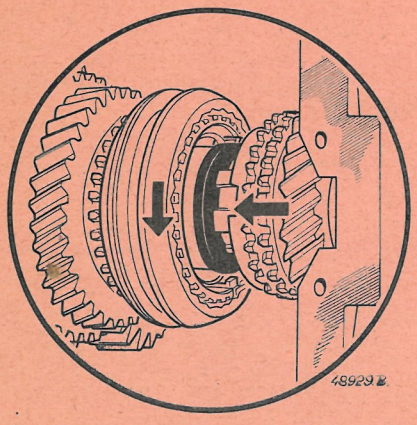
48929 B

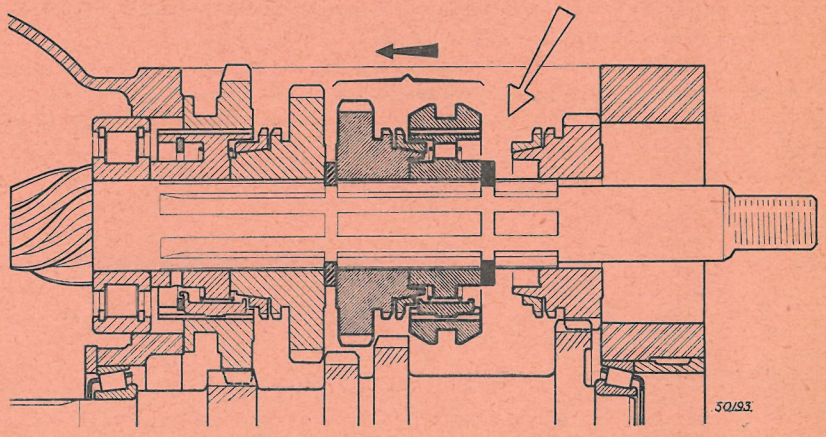
50193.

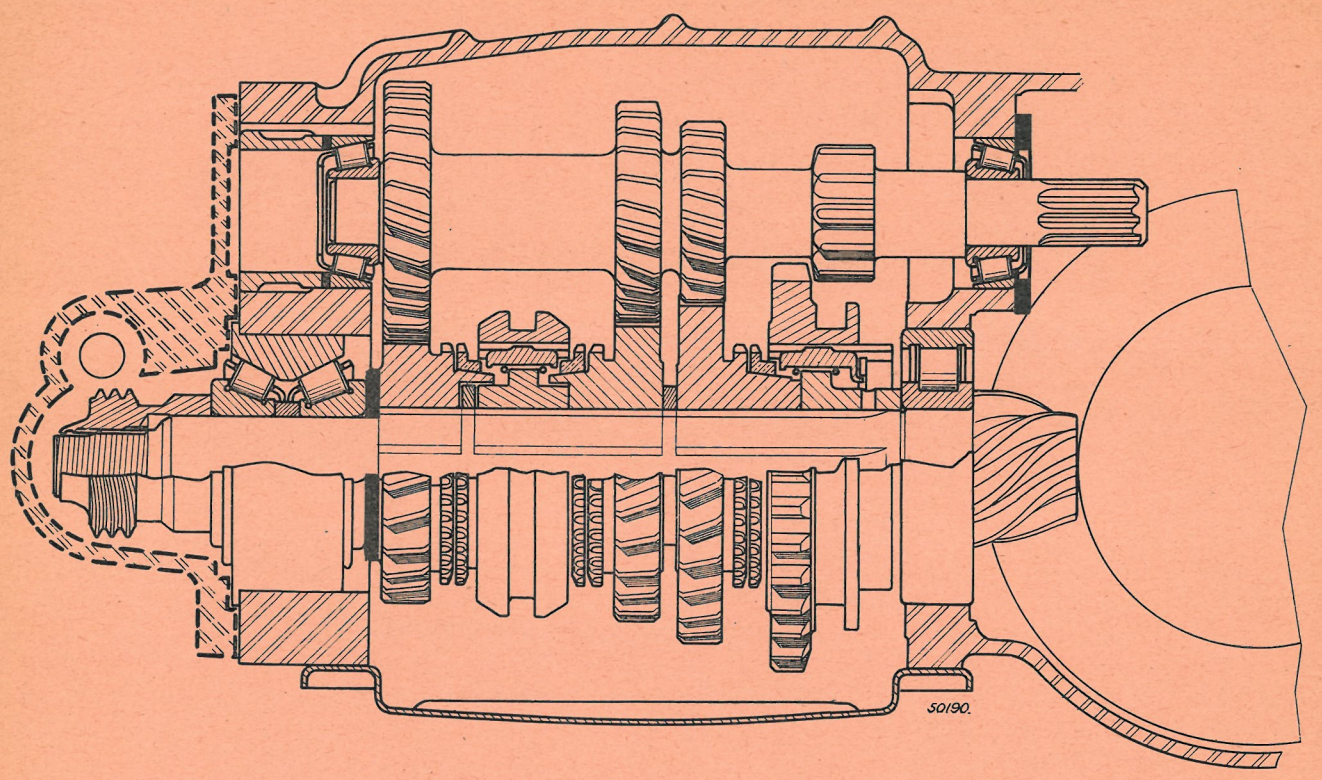

SAMLING AF GEARKASSE OG DIFFERENTIALE

(Fortsat)

Montering af skiftegafler og -aksler.

Monter kugle, fjeder og skrue for bakgearsskifteaksel.
Anbring fjeder og kugle for 3. og 4. gears skifteaksel.
Monter derefter den korte skrueprop.
Monter 3. - 4. gears skifteakslen i huset og skiftegaflen på denne.
Anbring stiften (**1**).
Monter 1. og 2. gears skifteakslen i huset og skiftegaflen på denne.
Anbring kugle, fjeder og skruen og **den længste skrueprop.**
Monter skiftegaflerne til akslerne med **nye spærrestifter (nr. 8 539 375).**
Påse, at akslerne kan bevæges normalt.
Anbring papirpakningen indsmurt i tætningsmiddel på det bageste dæksel.
Anbring gearvælgerarmen i skiftegaflernes udskæringer.
Monter gearvælgeraksel med dæksel til gearvælgerarmen med **en ny spærrestift** (nr. 8 540 765).
Monter det bageste dæksel.
Anbring en papirpakning indsmurt i tætningsmiddel på det nederste dæksel og monter dette.

SAMLING AF DIFFERENTIALET

Ved montering og justering af differentialet (kron- og spidshjul) se M. R. 42.

Specialværktøj.

Det til gearkasse og differentiale type 314 anvendte værktøj, skal også anvendes til type 318.

4. NOTATER

NOTATER (Fortsat)