Buick
Et mekanisk Vidunder

Specifikationer

Modeller med Akselafstand 2,94 Meter

Motor:
Boring: 84,14 mm
Slaglængde: 117,47 mm
Slagvolumen: 3,92 Liter
Effektive Hestekræfter: 74

Bagakslens Udvekslingsforhold:
Model 20 og 27: 4,9 : 1
Model 25: 4,454 : 1
Model 26 og 26 S: 4,636 : 1

Dæk:
30×5,50" Ballonringe

Hjul:
Artillerihjul af Træ

Sporvidde:
For 143 cm — Bag 147 cm

Højde over Vejen:
20,8 cm

Benzinbeholderens Kapacitet:
Cirka 60 Liter

Venderadius:
5,79 m til højre og venstre

Modeller med Akselafstand 3,07 og 3,27 Meter

Motor:
Boring: 92,07 mm
Slaglængde: 127 mm
Slagvolumen: 5,07 Liter
Effektive Hestekræfter: 90½

Bagakslens Udvekslingsforhold:
Model 41, 47, 50 L, 51, 57, 58: 4,636 : 1
Model 46, 46 S, 49, 54 CC: 4,454 : 1
Model 44, 55: 4,077 : 1

Dæk:
32×6,50" Ballonringe

Hjul:
Artillerihjul af Træ

Sporvidde:
For 143 cm — Bag 147 cm

Højde over Vejen:
21,8 cm

Benzinbeholderens Kapacitet:
Cirka 72 Liter

Venderadius:
Modellerne med Akselafstand 3,07:
6,40 m til højre og venstre
Modellerne med Akselafstand 3,27:
6,70 m til højre og venstre

Ret til Forandring i Specifikationen forbeholdes.

GENERAL MOTORS INTERNATIONAL A/S

1929

DET BERLINGSKE BOGTRYKKERI A/S

DANSK VETERANBIL KLUB
FRA K. KLING
8-3-1972

I 25 Aar har Buick paa den værdigste Maade hævdet sin Førerstilling inden for Automobilindustrien.

I 25 Aar har Navnet Buick været ensbetydende med teknisk Overlegenhed, Paalidelighed og Skønhed.

I 25 Aar har Buick leveret et haandgribeligt Bevis for, at det bedste altid formaar at hævde sig.

GENERAL MOTORS INTERNATIONAL A/S

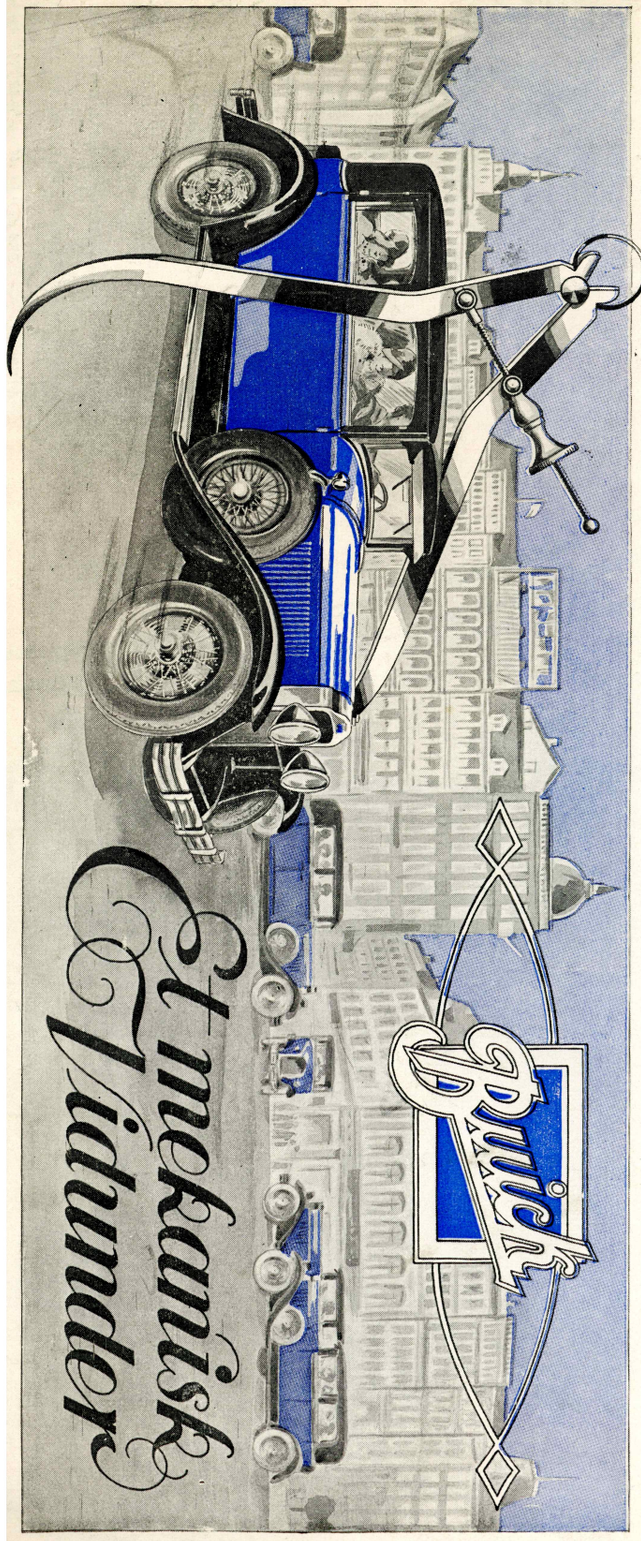

Specifikationer

Modeller med Akselafstand 2,94 Meter

Motor:
Boring: 84,14 mm
Slaglængde: 117,47 mm
Slagvolumen: 3,92 Liter
Effektive Hestekræfter: 74

Bagakslens Udvekslingsforhold:
Model 20 og 27: 4,9 : 1
Model 25: 4,454 : 1
Model 26 og 26 S: 4,636 : 1

Dæk:
30×5,50" Ballonringe

Hjul:
Artillerihjul af Træ

Sporvidde:
For 143 cm — Bag 147 cm

Højde over Vejen:
20,8 cm

Benzinbeholderens Kapacitet:
Cirka 60 Liter

Venderadius:
5,79 m til højre og venstre

Modeller med Akselafstand 3,07 og 3,27 Meter

Motor:
Boring: 92,07 mm
Slaglængde: 127 mm
Slagvolumen: 5,07 Liter
Effektive Hestekræfter: 90½

Bagakslens Udvekslingsforhold:
Model 41, 47, 50 L, 51, 57, 58: 4,636 : 1
Model 46, 46 S, 49, 54 CC: 4,454 : 1
Model 44, 55: 4,077 : 1

Dæk:
32×6,50" Ballonringe

Hjul:
Artillerihjul af Træ

Sporvidde:
For 143 cm — Bag 147 cm

Højde over Vejen:
21,8 cm

Benzinbeholderens Kapacitet:
Cirka 72 Liter

Venderadius:
Modellerne med Akselafstand 3,07:
6,40 m til højre og venstre
Modellerne med Akselafstand 3,27:
6,70 m til højre og venstre

Ret til Forandring i Specifikationen forbeholdes.

GENERAL MOTORS INTERNATIONAL A/S

DET BERLINGSKE BOGTRYKKERI A/S

1929

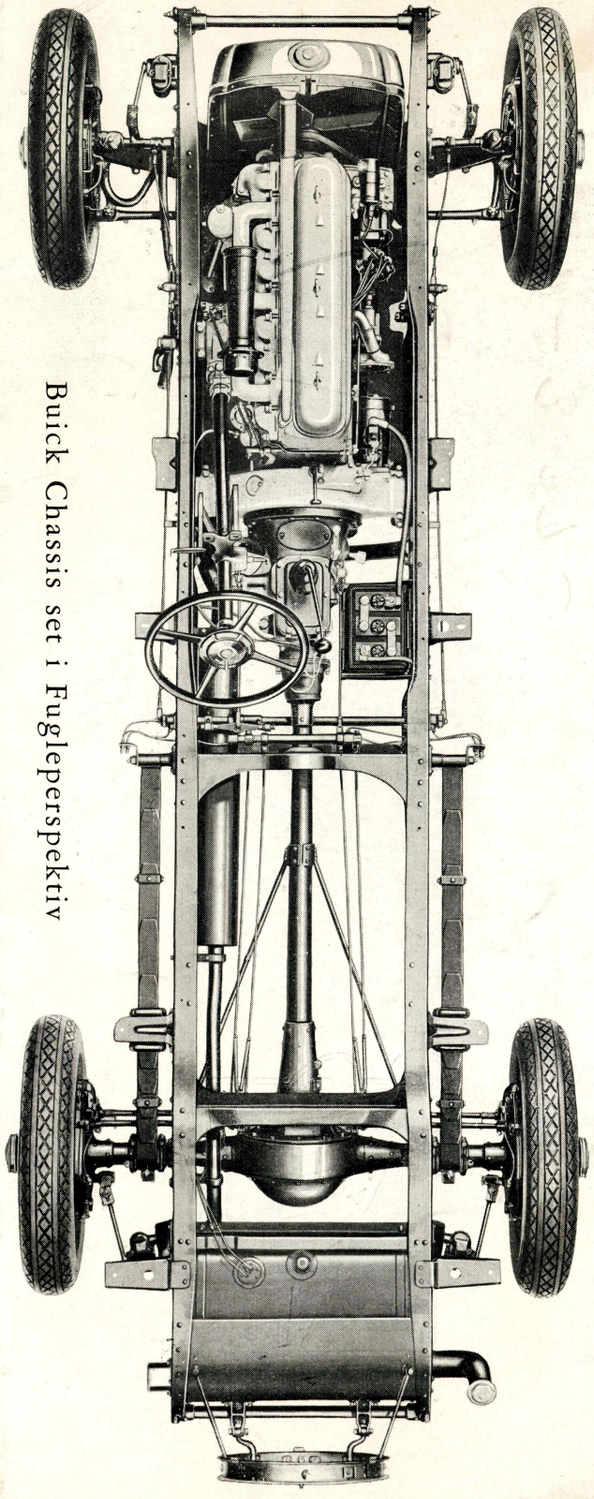

Buick Chassis set i Fugleperspektiv

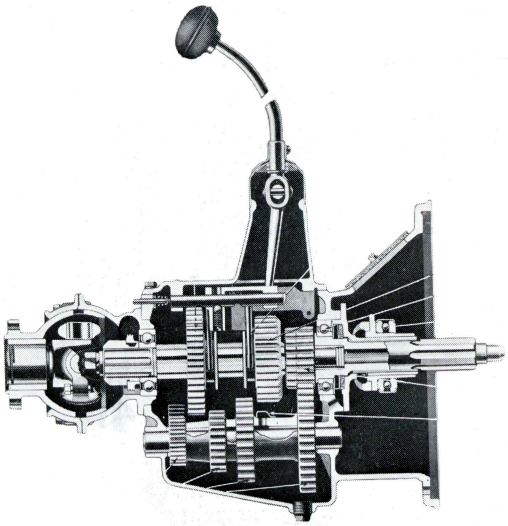

Samtlige Buicks Jubilæumsmodeller er forsynet med Standard Kuglegear. Af Forbedringer kan nævnes, at Gearstangen er blevet forlænget og formet saaledes, at den sidder endnu mere bekvem for Føreren end tidligere. Ogsaa Haandbremsestangen er nu længere og lettere tilgængelig. Hele Gearkassens Konstruktion er blevet styrket i Forhold til den større Motor og den forøgede Kraft.

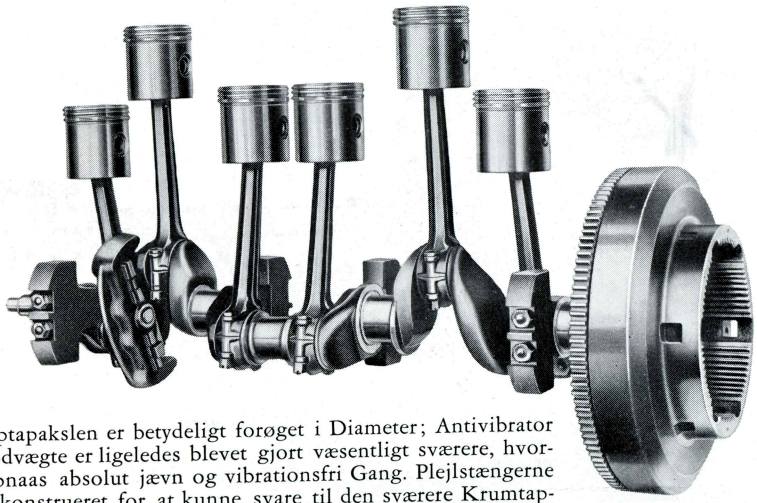

Krumptapakslen er betydeligt forøget i Diameter; Antivibrator og Modvægte er ligeledes blevet gjort væsentligt sværere, hvorved opnaas absolut jævn og vibrationsfri Gang. Plejlstængerne er omkonstrueret for at kunne svare til den sværere Krumtapksel. Stemplerne er af Støbejern. Stempelpindenes Diameter er blevet forøget.

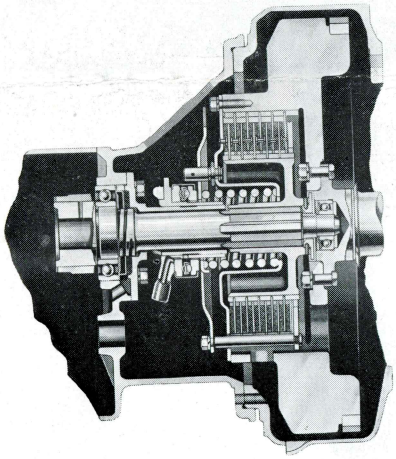

Buicks Kobling er undergaaet store og betydningsfulde Forbedringer, medens Buicks bekendte lette og bløde Pedaltryk er bibeholdt; Koblingspladerne er bølgeformede, hvilket under alle Forhold forhindrer Koblingen i at hugge eller rasle. Buicks enestaaende Kobling bidrager i høj Grad til en blød og lydløs Gearskiftning.

Motoren i Buicks Jubilæumsmod
dig ny. Den har baade større Bor
større Kraft. Motorens Kraft er sa
for, at dens Slagvolumen kun er for
større og den mindre Models Ved
Ingeniorer at opnaa denne store Kr
Konstruktionsforbedring, idet Komp
andret. For at kunne svare til denne
paa mange Punkter gjort væsentligt
blevet forstærket, og Krumtaplejerne,
støttes af massive Tværribber. Endv
nu staalunderstøttet. Knastakslen er
tydeligt forøget. Til Trods for den
Hestekræfter og den gennemførte A
Materialer er Buick Motorens G

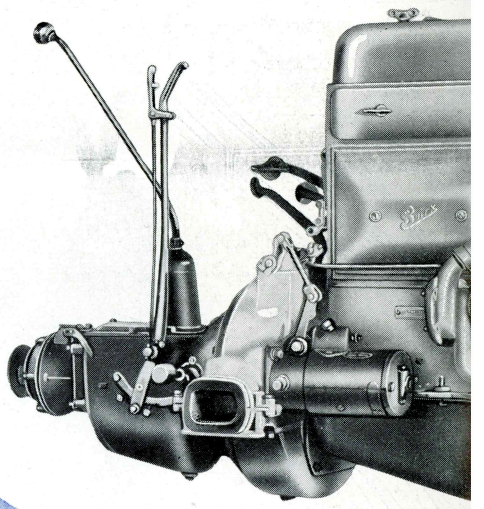

ick

odeller er i mange Henseender fuldstæn=
oring og Slaglængde og udvikler langt
aaledes blevet forøget med 17 % til Trods
øget med 13 % respektive 15 % for den
dkommende. Det er lykkedes Buicks
raftforøgelse udelukkende ved en sindrig
pressionsforholdet er saa godt som ufor=
tore Kraftforøgelse, er den nye Motor
gt sværere. Saaledes er Krumtaphuset
e, der nu er betydeligt større end tidligere,
videre er Hvidmetallet i Lejepanderne
r omkonstrueret og Ventilløftehøjden be=
n store Forøgelse af Motorens effektive
Anvendelse af usædvanligt solide og svære
Gang mere lydløs end nogensinde.

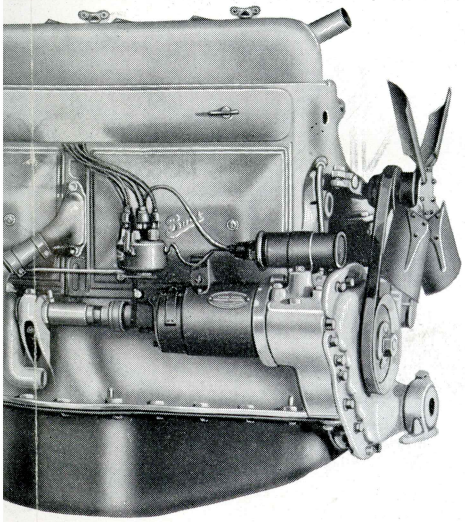

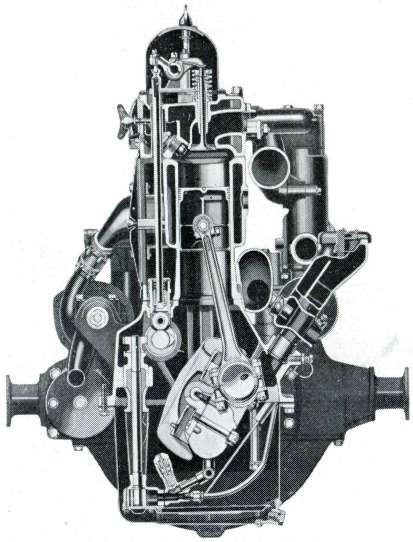

Et Billede af Buick Motoren i Gennemsnit viser tydeligt denne Motors solide og dog enkle Konstruktion. Motoren er monteret i Vognen i en 3-Punkts Ophængning. De svære Motorarme hviler paa Chassisrammen i særlige, lydisolerende Gummiklodser, der er en af Hovedaarsagerne til Buicks ualmindelig lydløse Gang.

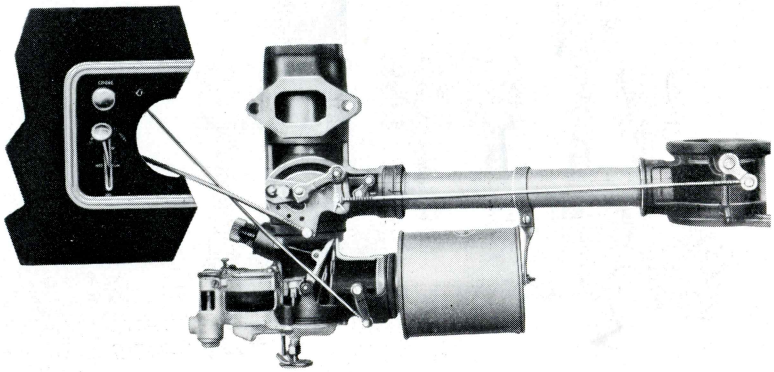

Med den nye Karburator har Buick opnaaet en usædvanlig Accelerationsevne og en forb
Hastighed med et minimalt Benzinforbrug. Benzinen føres til Karburatoren af en Benzin
Buicks bekendte Forvarmer er yderligere forbedret og sikrer en meget hurtig Opvarr

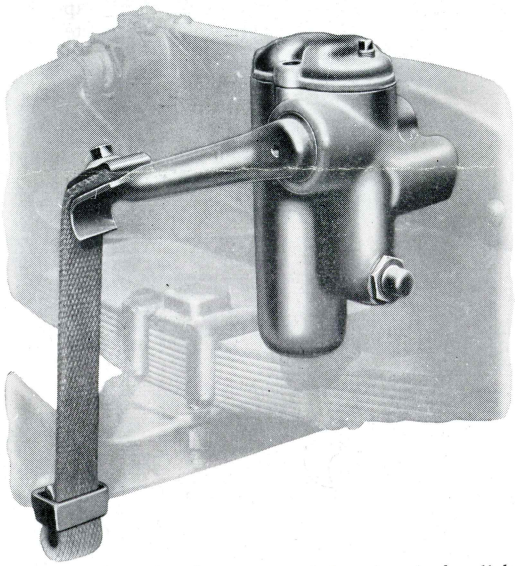

Alle Buicks Jubilæumsmodeller er forsynet med Lovejoy hydrauliske Støddæm
I Forbindelse med Buicks fortræffelige Fjederophængning giver disse Støddæm
Fører og Passagerer en Følelse af Sikkerhed. Styringen lettes og Forhjulene "dar
ikke selv ved de højeste Hastigheder, og Vejens Ujævnheder forplanter sig ikk
igennem Styremekanismen.

nmeligere, har et Præg af Indivi-
te Koler bidrager i høj Grad til den
ia karakteristisk for alle Modellerne.

er blevet gjort større og kraftigere.
er gjort stærkere i Overensstemmelse
Kraft og Størrelse stiller. Til Trods
kere og sværere Materialer, er For-
tydelig.

an styres med Fingerspidserne og er
100 Kilometers Fart.

lelighed er fælles Egenskaber for alle

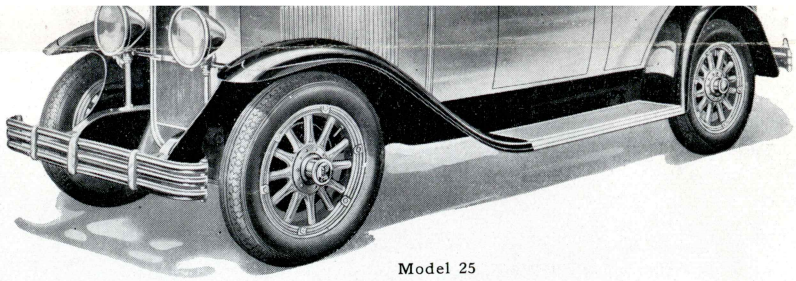

Model 25
5 Pers. Touring
Akselafstand 116" (2,94 m)

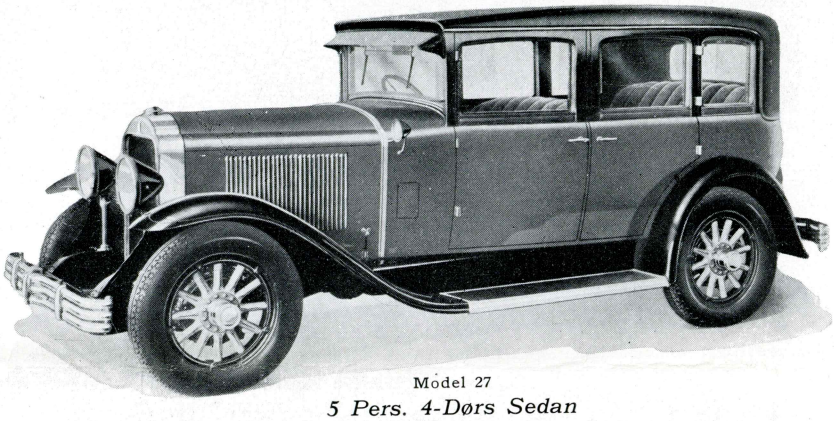

Model 27
5 Pers. 4-Dørs Sedan
Akselafstand 116" (2,94 m)

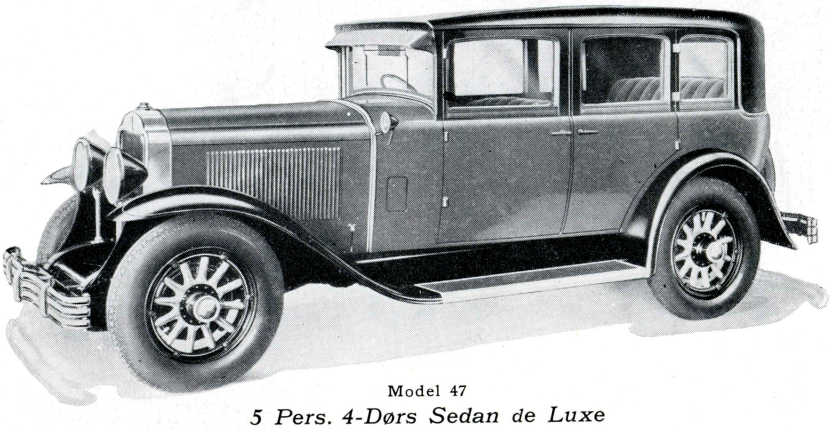

Model 47
5 Pers. 4-Dørs Sedan de Luxe
Akselafstand 121" (3,07 m)

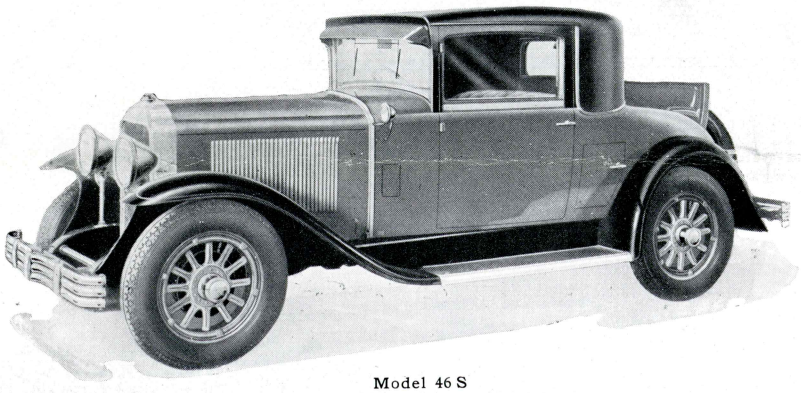

Model 46 S
2 Pers. Coupé m. Klapsæde
Akselafstand 121" (3,07 m)

Buick

I N T E R N A T I O N A L A/S

2.94 – 3.07 – 3.27 –
12 — 9a

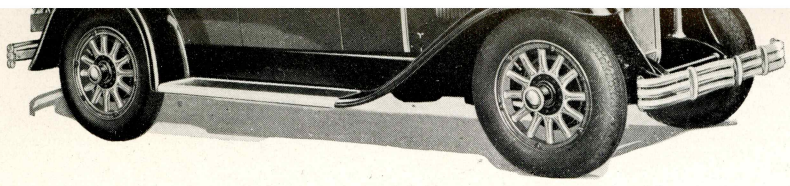

Model 44
2 Pers. Sport Roadster m. Klapsæde
Akselafstand 121" (3,07 m)

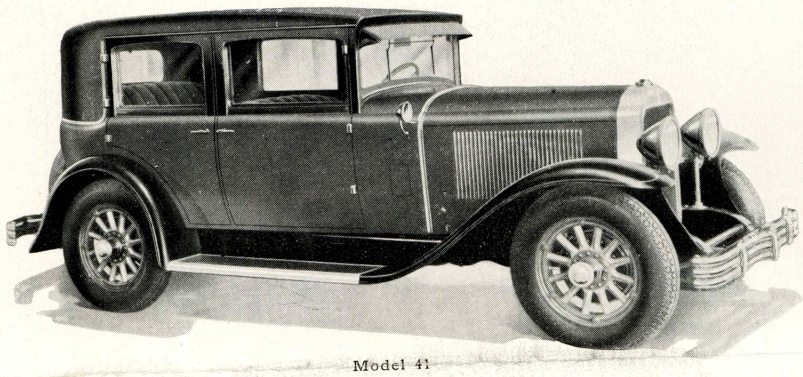

Model 41
5 Pers. 4-Dørs Sedan
Akselafstand 121" (3,07 m)

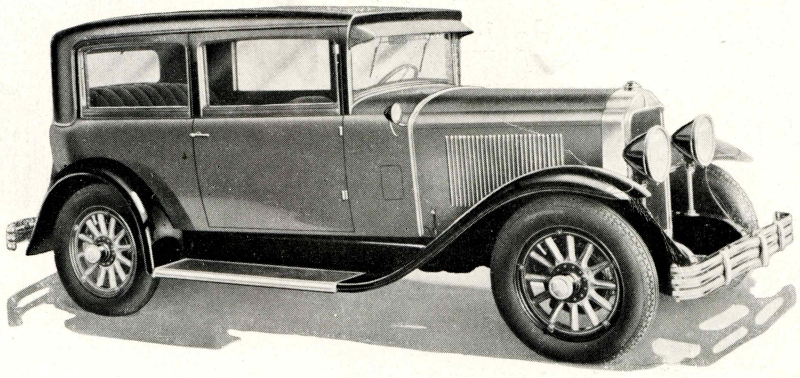

Model 20
5 Pers. 2-Dørs Sedan
Akselafstand 116" (2,94 m)

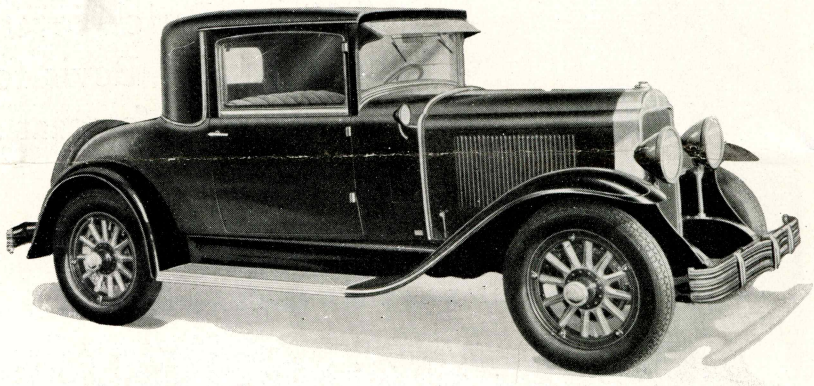

Model 26
2 Pers. Standard Coupé
Akselafstand 116" (2,94 m)

dualitet og Fornemhed, og den nye, ele
Flugt og majestætiske Fremtoning, der

Den berømte Buick Topventil-M
Hjulafstanden er forlænget, og alle
med de større Krav, Vognens forøge
for denne gennemførte Anvendelse af
ogelsen af Vognens Vægt kun ganske

Buick er legende let at manøvrere;
lige saa behagelig at køre ved 10 som

Skønhed og Komfort, Kraft og
Buicks Jubilæums-Modeller.

Buick

G E N E R A L M O T O R S

116 - 121 - 129 =

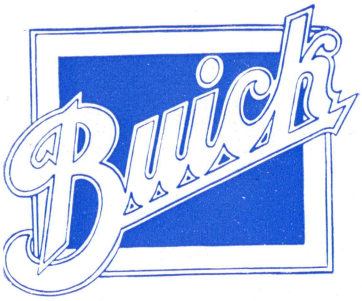

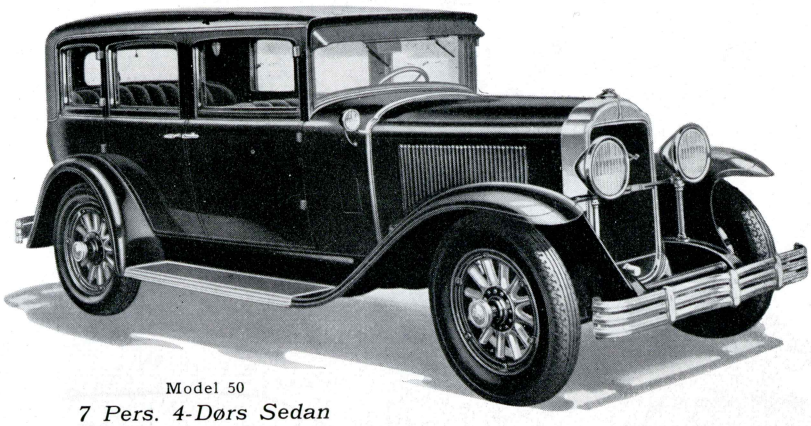

Model 50
7 Pers. 4-Dørs Sedan
Akselafstand 129'' (3,27 m)

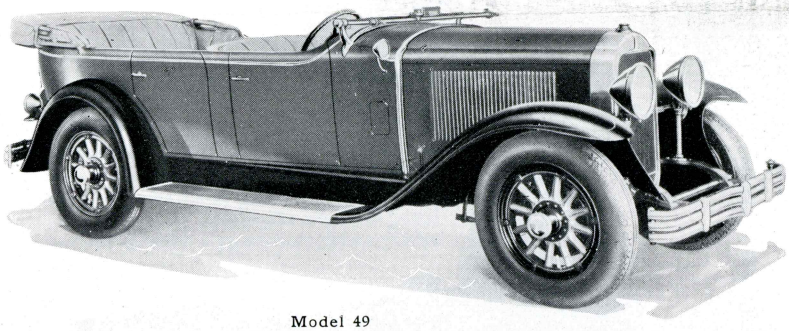

Model 49
7 Pers. Touring
Akselafstand 129'' (3,27 m)

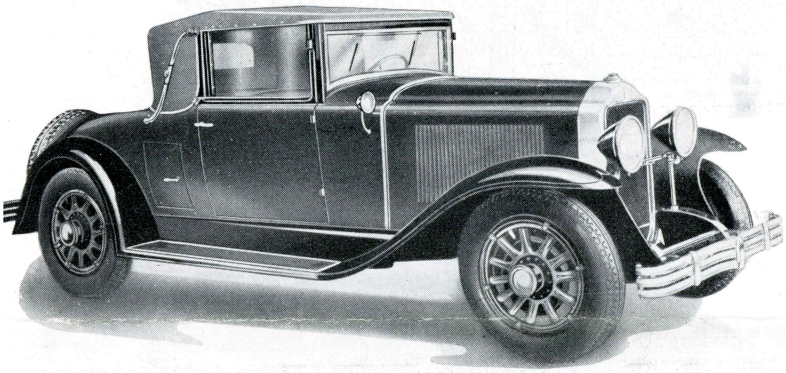

Model 54 C C
2 Pers. Conv. Coupé m. Klapsæde
Akselafstand 129'' (3,27 m)

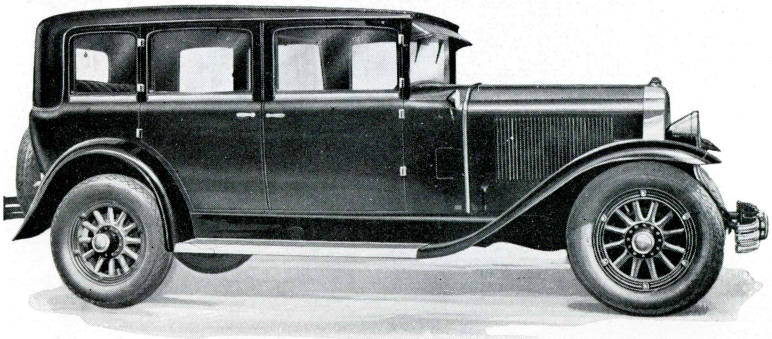

Model 50 L
7 Pers. Limousine
Akselafstand 129'' (3,27 m)

Nobles

En saa ubestridt Forerstilling som
indtaget inden for Automobil-Indus
med sig, og ingen har mere end B
Forpligtelser, dette Ansvar bevidst. –
Modeller har Buick paa den væ
paany hævdet Buicks verdenskendte

"Naar bedre Automobiler ko

De nye Buick-Modeller er hver fo
disse attraaværdige Egenskaber, som
og mere tilstræber at virkeliggøre i sin
Buick at faa Prikken over I'et me

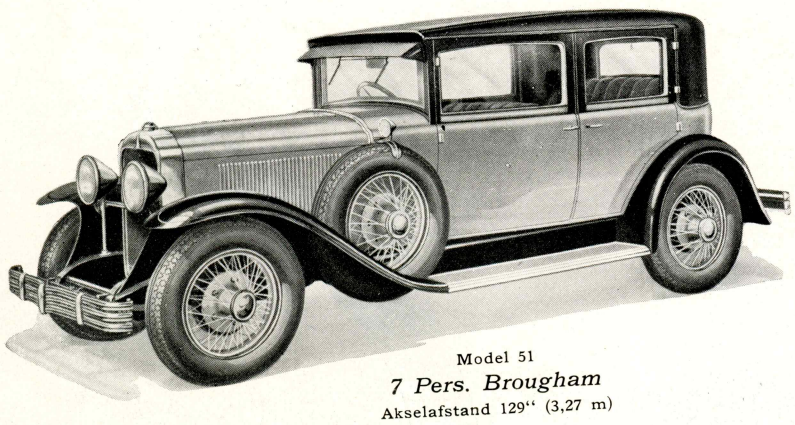

Model 51
7 Pers. Brougham
Akselafstand 129" (3,27 m)

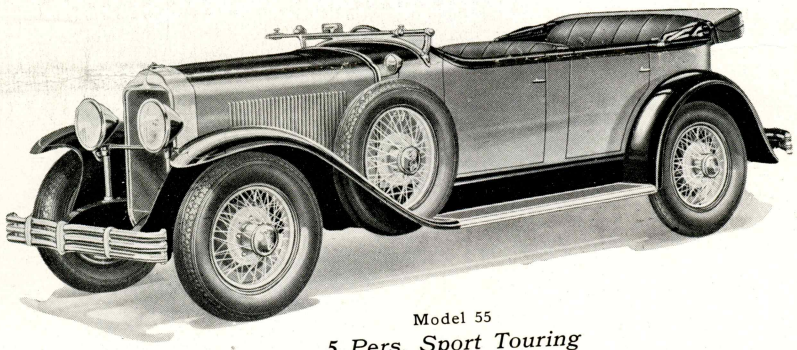

Model 55
5 Pers. Sport Touring
Akselafstand 129" (3,27 m)

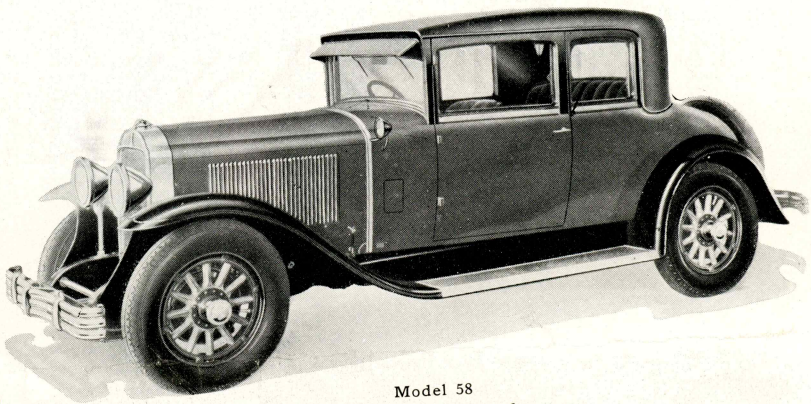

Model 58
5 Pers. Coupé
Akselafstand 129" (3,27 m)

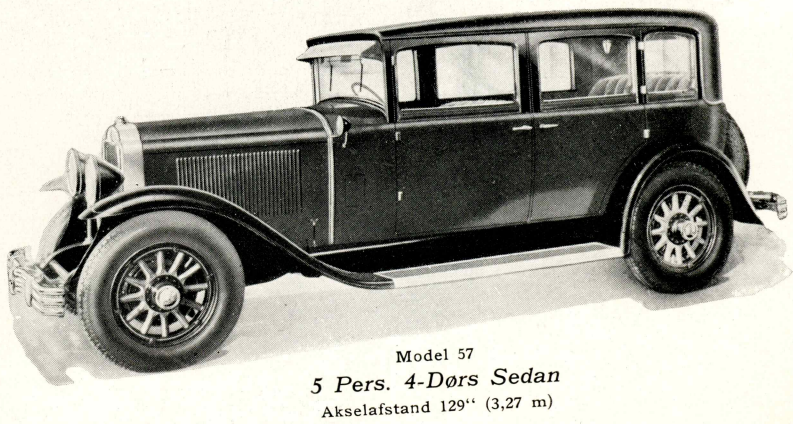

Model 57
5 Pers. 4-Dørs Sedan
Akselafstand 129" (3,27 m)

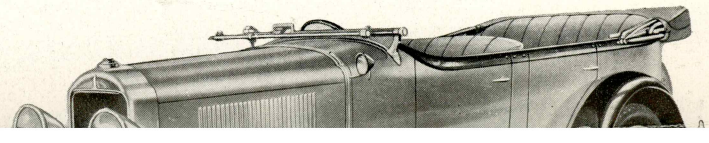

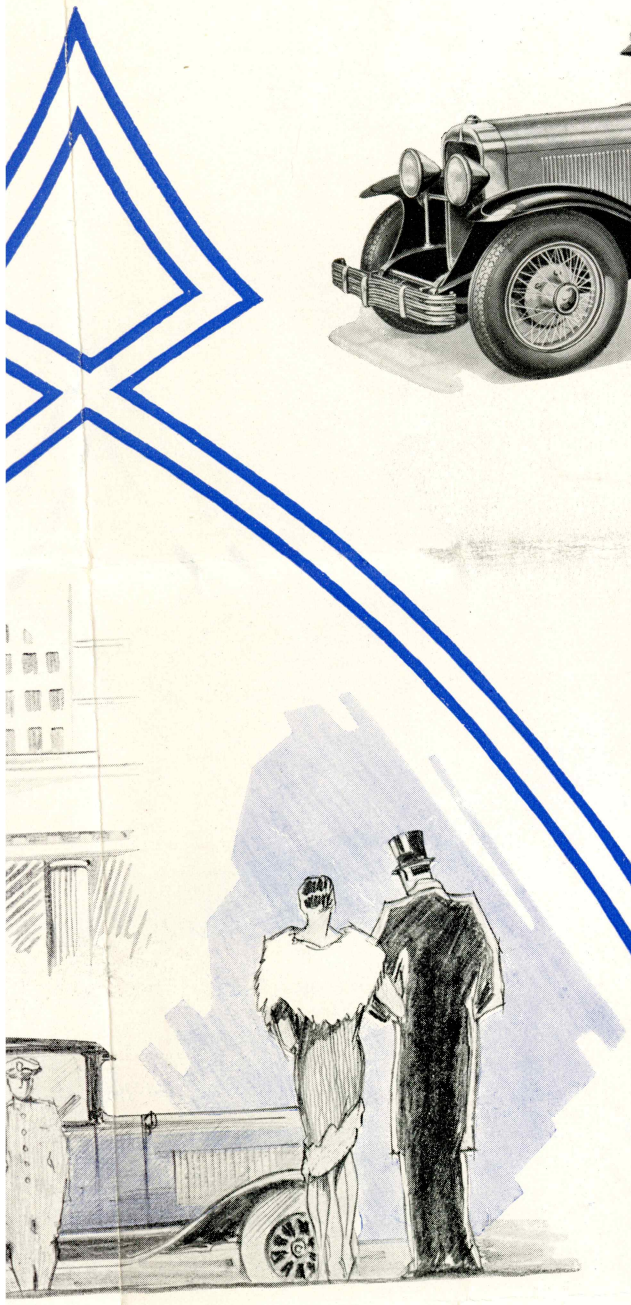

Noblesse oblige!

illing som den Buick gennem et kvart Sekel har
il-Industrien, fører mange og store Forpligtelser
end Buick Motor Company været sig disse
bevidst. – Med Udsendelsen af sine Jubilæums-
a den værdigste Maade indfriet alle Løfter og
lenskendte Motto:

nobiler kan bygges, vil Buick bygge dem".

er hver for sig Indbegrebet af Stil og Elegance,
aber, som Automobilindustrien Verden over mere
ligere i sine Vogne. – Kun de færreste naar som